WALI KOTA BATAM
PROVINSI KEPULAUAN RIAU

PERATURAN WALI KOTA BATAM
NOMOR 51 TAHUN 2025

TENTANG

RENCANA KERJA PERANGKAT DAERAH TAHUN 2026

DENGAN RAHMAT TUHAN YANG MAHA ESA

WALI KOTA BATAM,

Menimbang : bahwa berdasarkan ketentuan Pasal 142 Peraturan Menteri Dalam Negeri Nomor 86 Tahun 2017 tentang Tata Cara Perencanaan, Pengendalian dan Evaluasi Pembangunan Daerah, Tata Cara Evaluasi Rancangan Peraturan Daerah tentang Rencana Pembangunan Jangka Panjang Daerah dan Rencana Pembangunan Jangka Menengah Daerah, Serta Tata Cara Perubahan Rencana Pembangunan Jangka Panjang Daerah, Rencana Pembangunan Jangka Menengah Daerah, dan Rencana Kerja Pemerintah Daerah, perlu menetapkan Peraturan Kepala Daerah tentang Rencana Kerja Perangkat Daerah Tahun 2026;

Mengingat :

1. Pasal 18 ayat (6) Undang-Undang Dasar Negara Republik Indonesia Tahun 1945;

2. Undang-Undang Nomor 53 Tahun 1999 tentang Pembentukan Kabupaten Pelalawan, Kabupaten Rokan Hulu, Kabupaten Rokan Hilir, Kabupaten Siak, Kabupaten Karimun, Kabupaten Natuna, Kabupaten Kuantan Singingi dan Kota Batam (Lembaran Negara Republik Indonesia Tahun 1999 Nomor 181, Tambahan Lembaran Negara Republik Indonesia Nomor 3902) sebagaimana telah diubah beberapa kali terakhir dengan Undang-Undang Nomor 34 Tahun 2008 tentang Perubahan Ketiga atas Undang-Undang Nomor 53 Tahun 1999 tentang Pembentukan Kabupaten Pelalawan, Kabupaten Rokan Hulu, Kabupaten Rokan Hilir, Kabupaten Siak, Kabupaten Karimun, Kabupaten Natuna, Kabupaten Kuantan Singingi dan Kota Batam (Lembaran Negara Republik Indonesia Tahun 2000 Nomor 105, Tambahan Lembaran Negara Republik Indonesia Nomor 4880);

3. Undang-Undang. . .

3. Undang-Undang Nomor 25 Tahun 2024 tentang Sistem Perencanaan Pembangunan Nasional (Lembaran Negara Republik Indonesia Tahun 2004 Nomor 104, Tambahan Lembaran Negara Republik Indonesia Nomor 4421);

4. Undang-Undang Nomor 23 Tahun 2014 tentang Pemerintahan Daerah (Lembaran Negara Republik Indonesia Tahun 2014 Nomor 244, Tambahan Lembaran Negara Republik Indonesia Nomor 5587) sebagaimana telah beberapa kali diubah terakhir dengan Undang-Undang Nomor 6 Tahun 2023 tentang Penetapan Peraturan Pemerintah Pengganti Undang-Undang Nomor 2 Tahun 2022 tentang Cipta Kerja menjadi Undang-Undang (Lembaran Negara Republik Indonesia Tahun 2023 Nomor 41, Tambahan Lembaran Negara Republik Indonesia Nomor 6856);

5. Undang-Undang Nomor 30 Tahun 2014 tentang Administrasi Pemerintahan (Lembaran Negara Republik Indonesia Tahun 2014 Nomor 292, Tambahan Lembaran Negara Republik Indonesia Nomor 5601) sebagaimana telah diubah beberapa kali terakhir dengan Undang-Undang Nomor 6 Tahun 2023 tentang Penetapan Peraturan Pemerintah Pengganti Undang-Undang Nomor 2 Tahun 2022 tentang Cipta Kerja menjadi Undang-Undang (Lembaran Negara Republik Indonesia Tahun 2023 Nomor 41, Tambahan Lembaran Negara Republik Indonesia Nomor 6856);

6. Undang-Undang Nomor 1 Tahun 2022 tentang Hubungan Keuangan antara Pemerintah Pusat dan Pemerintah Daerah (Lembaran Negara Republik Indonesia Tahun 2022 Nomor 4 Tambahan Lembaran Negara Republik Indonesia Nomor 6757);

7. Undang-Undang Nomor 59 Tahun 2024 tentang Rencana Pembangunan Jangka Panjang Nasional Tahun 2025-2045 (Lembaran Negara Republik Indonesia Tahun 2024 Nomor 194, Tambahan Lembaran Negara Republik Indonesia Nomor 6987);

8. Peraturan Pemerintah Nomor 8 tahun 2008 tentang Tahapan, Tata Cara Penyusunan, Pengendalian dan Evaluasi Pelaksanaan Pembangunan Daerah (Lembaran Negara Republik Indonesia Tahun 2008 Nomor 21, Tambahan Lembaran Negara Republik Indonesia Nomor 4817);

9. Peraturan Presiden Nomor 12 Tahun 2025 tentang Rencana Pembangunan Jangka Menengah Nasional Tahun 2025-2029 (Lembaran Negara Republik Indonesia Tahun 2025 Nomor 19);

10. Peraturan. . .

10. Peraturan Menteri Dalam Negeri Nomor 80 Tahun 2015 tentang Pembentukan Produk Hukum Daerah (Berita Negara Republik Indonesia Tahun 2015 Nomor 2036) sebagaimana telah diubah dengan Peraturan Menteri Dalam Negeri Nomor 120 Tahun 2018 tentang Perubahan atas Peraturan Menteri Dalam Negeri Nomor 80 Tahun 2015 tentang Pembentukan Produk Hukum Daerah (Berita Negara Republik Indonesia Tahun 2018 Nomor 157);

11. Peraturan Menteri Dalam Negeri Nomor 86 Tahun 2017 tentang Tata Cara Perencanaan, Pengendalian dan Evaluasi Pembangunan Daerah, Tata Cara Evaluasi Rancangan Peraturan Daerah Tentang Rencana Pembangunan Jangka Panjang Daerah dan Rencana Pembangunan Jangka Menengah Daerah, serta Tata Cara Perubahan Rencana Pembangunan Jangka Panjang Daerah, Rencana Pembangunan Jangka Menengah Daerah, dan Rencana Kerja Pemerintah Daerah (Berita Negara Republik Indonesia Tahun 2017 Nomor 1312);

12. Peraturan Menteri Dalam Negeri Nomor 90 Tahun 2019 tentang Klasifikasi, Kodefikasi, dan Nomenklatur Perencanaan dan Pembangunan Keuangan Daerah (Berita Negara Republik Indonesia Tahun 2019 Nomor 1447);

13. Peraturan Menteri Dalam Negeri Nomor 10 Tahun 2025 tentang Pedoman Penyusunan Rencana Kerja Pemerintah Daerah Tahun 2026 (Berita Negara Republik Indonesia Tahun 2025 Nomor 435);

14. Peraturan Daerah Kota Batam Nomor 6 Tahun 2014 tentang Pembentukan Produk Hukum Daerah (Lembaran Daerah Kota Batam Tahun 2014 Nomor 6, Tambahan Lembaran Daerah Kota Batam Nomor 18) sebagaimana telah diubah dengan Peraturan Daerah Kota Batam Nomor 7 Tahun 2019 tentang Perubahan atas Peraturan Daerah Kota Batam Nomor 6 Tahun 2014 tentang Pembentukan Produk Hukum Daerah (Lembaran Daerah Kota Batam Thaun 2019 Nomor 7);

15. Peraturan Daerah Kota Batam Nomor 6 Tahun 2024 tentang Rencana Pembangunan Jangka Panjang Kota Batam Tahun 2025-2045 (Lembaran Daerah Kota Batam Tahun 2024 Nomor 6);

16. Peraturan Wali Kota Batam Nomor 44 Tahun 2025 tentang Rencana Kerja Pemerintah Daerah Kota Batam Tahun 2026 (Berita Daerah Kota Batam Tahun 2025 Nomor 1614);

MEMUTUSKAN. . .

MEMUTUSKAN:

Menetapkan : PERATURAN WALI KOTA TENTANG RENCANA KERJA PERANGKAT DAERAH TAHUN 2026.

BAB I
KETENTUAN UMUM

Pasal 1

Dalam Peraturan Wali Kota ini yang dimaksud dengan:

1. Daerah adalah Kota Batam.
2. Wali Kota adalah Wali Kota Batam.
3. Pemerintah Daerah adalah unsur penyelenggara pemerintahan Daerah yang memimpin pelaksanaan urusan pemerintahan yang menjadi kewenangan daerah otonom.
4. Perangkat Daerah adalah unsur pembantu Kepala Daerah dan Dewan Perwakilan Rakyat Daerah dalam penyelenggaraan urusan pemerintahan daerah yang menjadi kewenangan daerah.
5. Rencana Kerja Pemerintah Daerah Kota Batam Tahun 2026 yang selanjutnya disebut RKPD Kota Batam Tahun 2026 adalah dokumen perencanaan tahunan yang merupakan penjabaran dari Rencana Pembangunan Jangka Menengah Daerah dan mengacu pada Rencana Kerja Pemerintah.
6. Rencana Kerja Perangkat Daerah yang selanjutnya disebut Renja Perangkat Daerah adalah dokumen perencanaan program dan kegiatan Perangkat Daerah untuk kurun waktu 1 (satu) tahun.
7. Rencana Kerja dan Anggaran Perangkat Daerah yang selanjutnya disebut RKA-Perangkat Daerah adalah dokumen perencanaan dan penganggaran yang berisi rencana pendapatan, rencana belanja program dan kegiatan Perangkat Daerah serta rencana pembiayaan sebagai dasar penyusunan Anggaran Pendapatan dan Belanja Daerah.
8. Kebijakan Umum Anggaran Pendapatan dan Belanja Daerah yang selanjutnya disingkat KUA adalah dokumen yang memuat kebijakan bidang pendapatan, belanja dan pembiayaan serta asumsi yang mendasarinya untuk periode 1 (satu) tahun.
9. Prioritas dan Plafon Anggaran Sementara yang selanjutnya disingkat PPAS adalah program prioritas dan batas maksimal anggaran yang diberkan kepada Perangkat Daerah otonom untuk setiap program dan kegiatan sebagai acuan dalam penyusunan rencana kerja dan anggaran Satuan Kerja Perangkat Daerah.

BAB II
RENCANA KERJA PERANGKAT DAERAH

Pasal 2

(1) Renja Perangkat Daerah Tahun 2026 merupakan penjabaran Rencana Strategis Perangkat Daerah Tahun 2025-2029, RKPD Tahun 2026, kondisi lingkungan strategis Daerah dan hasil evaluasi Rencana Kerja Perangkat Daerah Triwulan II tahun 2025.

(2) Renja Perangkat Daerah Tahun 2026 sebagaimana dimaksud pada ayat (1) disusun dengan sistematika sebagai berikut:

a. BAB I PENDAHULUAN
b. BAB II HASIL EVALUASI RENJA PERANGKAT DAERAH TAHUN 2025
c. BAB III TUJUAN DAN SASARAN PERANGKAT DAERAH
d. BAB IV RENCANA KERJA DAN PENDANAAN PERANGKAT DAERAH
e. BAB IV PENUTUP

Pasal 3

Penjabaran Renja Perangkat Daerah sebagaimana dimaksud dalam Pasal 2 ditetapkan menjadi Lampiran I sampai dengan Lampiran XLV dan menjadi bagian tidak terpisahkan dari Peraturan Wali Kota ini.

Pasal 4

Renja Perangkat Daerah sebagaimana dimaksud dalam Pasal 2 menjadi:

a. acuan penyusunan RKA-Perangkat Daerah;
b. landasan penyusunan KUA dan PPAS untuk menyusun Rancangan Anggaran Pendapatan dan Belanja Daerah Tahun 2026; dan
c. bahan evaluasi rancangan Peraturan Daerah tentang Anggaran Pendapatan dan Belanja Daerah untuk memastikan Anggaran Pendapatan dan Belanja Daerah telah disusun berlandaskan RKPD.

BAB III
KETENTUAN PENUTUP

Pasal 5

Peraturan Wali Kota ini mulai berlaku pada tanggal diundangkan.

Agar setiap orang dapat mengetahuinya memerintahkan pengundangan Peraturan Wali Kota ini dengan penempatannya dalam Berita Daerah Kota Batam.

Ditetapkan di Batam
pada tanggal 18 September 2025

WALI KOTA BATAM,

AMSAKAR ACHAMAD

Diundangkan di Batam
pada tanggal 18 September 2025

Pj. SEKRETARIS DAERAH KOTA BATAM,

FIRMANSYAH

BERITA DAERAH KOTA BATAM TAHUN 2025 NOMOR 1621

LAMPIRAN XXXVII	:	PERATURAN WALI KOTA BATAM
NOMOR	:	٦١ TAHUN 2025
TENTANG	:	RENCANA KERJA PERANGKAT DAERAH TAHUN 2026

RENCANA KERJA PERANGKAT DAERAH KECAMATAN NONGSA TAHUN 2026

RENCANA KERJA

2026

KECAMATAN NONGSA

Jl. Patimura, Kabil - Kota Batam
Telepon : (0778) 7100032
Kode Pos : 29467

KATA PENGANTAR

Puji Syukur kepada Tuhan Yang Maha Kuasa atas rahmat-Nya sehingga kami dapat menyelesaikan penyusunan Rencana Kerja (Renja) Kecamatan Nongsa Kota Batam Tahun 2026.

Rencana Kerja (Renja) adalah dokumen perencanaan kerja perangkat daerah untuk periode 1 (satu) tahun. Rencana Kerja (Renja) memuat program, kegiatan, lokasi dan kelompok sasaran yang disertai indikator kinerja dan pendanaan sesuai dengan tugas dan fungsi perangkat daerah, yang disusun berpedoman kepada Renstra Perangkat Daerah dan RKPD sebagaimana yang diamanatkan dalam Undang-undang Nomor 25 Tahun 2004 tentang Sistem Perencanaan Pembangunan Nasional dan Permendagri 86 tahun 2017 (Pasal 74 dan Pasal 26).

Penyusunan Rencana Kerja (Renja) Kecamatan Nongsa ini dimaksudkan untuk memberikan arah sekaligus pedoman bagi seluruh jajaran pejabat dan staf di lingkungan Kecamatan Nongsa Kota Batam dalam melaksanakan tugas-tugas pemerintahan di bidang unsur kewilayahan, dan sebagai pedoman dalam penyusunan Rencana Kerja dan Anggaran (RKA) Kecamatan Nongsa Kota Batam Tahun 2026.

Semoga Rencana Kerja (Renja) ini dapat dipedomani oleh seluruh pejabat dan staf di lingkungan Kecamatan Nongsa Kota Batam dalam menjalankan tugas-tugas pemerintahan dan pelayanan kepada masyarakat guna menyukseskan visi dan misi Pemerintah Kota Batam.

Batam, September 2025
CAMAT NONGSA

PEMERINTAH KOTA BATAM
KECAMATAN NONGSA

ARFANDI, S.STP, MH
NIP. 19831116 200212 1 001

DAFTAR ISI

KATA PENGANTAR		i
DAFTAR ISI		ii
DAFTAR TABEL		iii
DAFTAR GAMBAR		iv
BAB I		1
PENDAHULUAN		1
1.1.	Latar Belakang	1
1.1.1	Pengertian Renja Perangkat Daerah	1
1.1.2	Proses penyusunan Renja Perangkat Daerah	2
1.1.3	Keterkaitan Antara Renja Perangkat Daerah dengan Dokumen Perencanaan Lainnya	3
1.2.	Landasan Hukum	4
1.3.	Maksud dan Tujuan	6
1.4.	Sistematika Penulisan	7
BAB II		8
HASIL EVALUASI RENCANA KERJA PERANGKAT DAERAH TAHUN TAHUN LALU		8
2.1.	Evaluasi Pelaksanaan Renja Perangkat Daerah Tahun Lalu dan Capaian Renstra Perangkat Daerah	8
2.2.	Analisis Kinerja Pelayanan Perangkat Daerah	21
2.3.	Isu-isu Penting Penyelenggaraan Tugas dan Fungsi Perangkat Daerah	28
2.3.1	Tingkat Kinerja Perangkat Daerah	28
2.3.2	Permasalahan dan Hambatan	29
2.3.3	Tantangan dan Peluang	30
2.4.	Review Terhadap Rencana Awal RKPD	31
2.5.	Penelaahan Usulan Program dan Kegiatan Masyarakat	73
BAB III		93
TUJUAN DAN SASARAN PERANGKAT DAERAH		93
3.1	Telaahan terhadap Kebijakan Nasional	93
3.2	Tujuan dan Sasaran Renja Perangkat Daerah	94
3.3.	Program dan Kegiatan	95
BAB IV		145
RENCANA KERJA DAN PENDANAAN PERANGKAT DAERAH		124
BAB V		157
PENUTUP		157
3.3.	Catatan Penting	157
5.2	Kaidah-kaidah Pelaksanaan	158
5.3	Rencana Tindak Lanjut	158

DAFTAR TABEL

Halaman

Tabel	2.1.	Rekapitulasi Evaluasi Hasil Pelaksanaan Renja Perangkat Daerah dan Pencapaian Renstra Perangkat Daerah s/d Tahun 2025 Kota Batam	9
Tabel	2.2.	Pencapaian Kinerja Pelayanan Perangkat Daerah Kecamatan Nongsa Kota Batam	24
Tabel	2.3	Pengukuran Capaian Kinerja Tahun 2025 Kecamatan Nongsa Kota Batam	26
Tabel	2.4	Layanan Persampahan Kecamatan Nongsa Tahun 2025	26
Tabel	2.5	Kinerja Pelayanan Kecamatan Nongsa Tahun 2025	27
Tabel	2.6	Jumlah RT, RW dan LPM per Kelurahan di Kecamatan Nongsa Tahun 2025	27
Tabel	2.7	Usulan Masyarakat Melalui Musrenbang Kecamatan Tahun 2025	28
Tabel	2.8	Review Terhadap Rancangan Awal RKPD Tahun 2026 Kota Batam	32
Tabel	2.9.	Usulan Program dan Kegiatan dari Para Pemangku Kepentingan Tahun 2026 Kota Batam	74
Tabel	3.1.	Prioritas Nasional dan Program Prioritas	94
Tabel	3.2.	Tujuan dan Sasaran Kecamatan Tahun 2026	96
Tabel	3.3.	Rumusan Rencana Program dan Kegiatan Perangkat Daerah Tahun 2026 dan Perkiraan Maju Tahun 2027 Kota Batam	80
Tabel	4.1	Program dan Kegiatan Perangkat Daerah Tahun 2026	125

DAFTAR GAMBAR

Gambar	1.1	Tahapan Penyusunan RKPD	2
Gambar	1.2.	Tahapan Penyusunan Renja	3
Gambar	1.3	Keterkaitan Renja Perangkat Daerah dengan Dokumen Perencanaan Lainnya	4
Gambar	2.1	Struktur Organisasi Kecamatan	22
Gambar	2.2	Struktur Organisasi Kelurahan	23

BAB I

PENDAHULUAN

1.1. Latar Belakang

Perencanaan Pembangunan Nasional berdasarkan Undang-Undang Nomor 25 Tahun 2004 tentang Sistem Perencanaan Pembangunan Nasional adalah satu kesatuan tata cara perencanaan pembangunan untuk menghasilkan rencana-rencana pembangunan dalam jangka panjang, jangka menengah, dan tahunan yang dilaksanakan oleh unsur penyelenggara negara dan masyarakat di tingkat Pusat dan Daerah, sehingga dengan Undang-undang ini kita mengenal satu bagian penting dari perencanaan daerah yaitu rencana pembangunan daerah.

1.1.1 Pengertian Renja Perangkat Daerah

Perencanaan pembangunan daerah dilakukan terhadap rencana pembangunan daerah dan rencana Perangkat Daerah. Rencana pembangunan daerah terdiri atas RPJPD, RPJMD, dan RKPD sedangkan Rencana Perangkat Daerah terdiri atas Renstra Perangkat Daerah dan Renja Perangkat Daerah.

Rencana Kerja Perangkat Daerah yang selanjutnya disingkat Renja Perangkat Daerah adalah dokumen perencanaan Perangkat Daerah untuk periode 1 (satu) tahun yang memuat program dan kegiatan yang diperlukan untuk mencapai sasaran pembangunan.

Rencana Kerja Kecamatan Nongsa merupakan penjabaran dari Rencana Strategis Kecamatan Nongsa Kota Batam yang mengacu pada Rencana Kerja Pemerintah Daerah (RKPD), Renstra Perangkat Daerah dan Rencana Pembangunan Jangka Menengah Daerah (RPJMD). Renja menjadi jembatan antara perencanaan strategis jangka menengah dengan perencanaan tahunan. Dokumen ini memuat evaluasi pelaksanaan pembangunan bidang urusan Lingkungan Hidup, Non Urusan dan Kewilayahan, strategi, program, kegiatan dan pagu indikatif yang ditransformasikan melalui Kebijakan Umum Anggaran Prioritas Plafon Anggaran Sementara (KUA-PPAS).

1.1.2 Proses Penyusunan Renja Perangkat Daerah

Renja disusun dengan tahapan sebagaimana tergambar pada alur sebagai berikut:

a. Persiapan penyusunan Renja
b. Penyusunan Rancangan Awal Renja
c. Penyusunan Rancangan Renja
d. Pelaksanaan forum perangkat daerah/lintas perangkat daerah
e. Perumusan Rancangan Akhir Renja
f. Penetapan Renja.

Renja Perangkat Daerah memuat kebijakan, program, dan kegiatan pembangunan baik yang dilaksanakan langsung oleh pemerintah daerah maupun yang ditempuh dengan mendorong partisipasi masyarakat. Program dan kegiatan dimaksud meliputi program dan kegiatan yang sedang berjalan, kegiatan alternatif atau baru, indikator kinerja, dan kelompok sasaran yang menjadi bahan utama RKPD, serta menunjukkan prakiraan maju.

Gambar 1.1 Tahapan Penyusunan RKPD

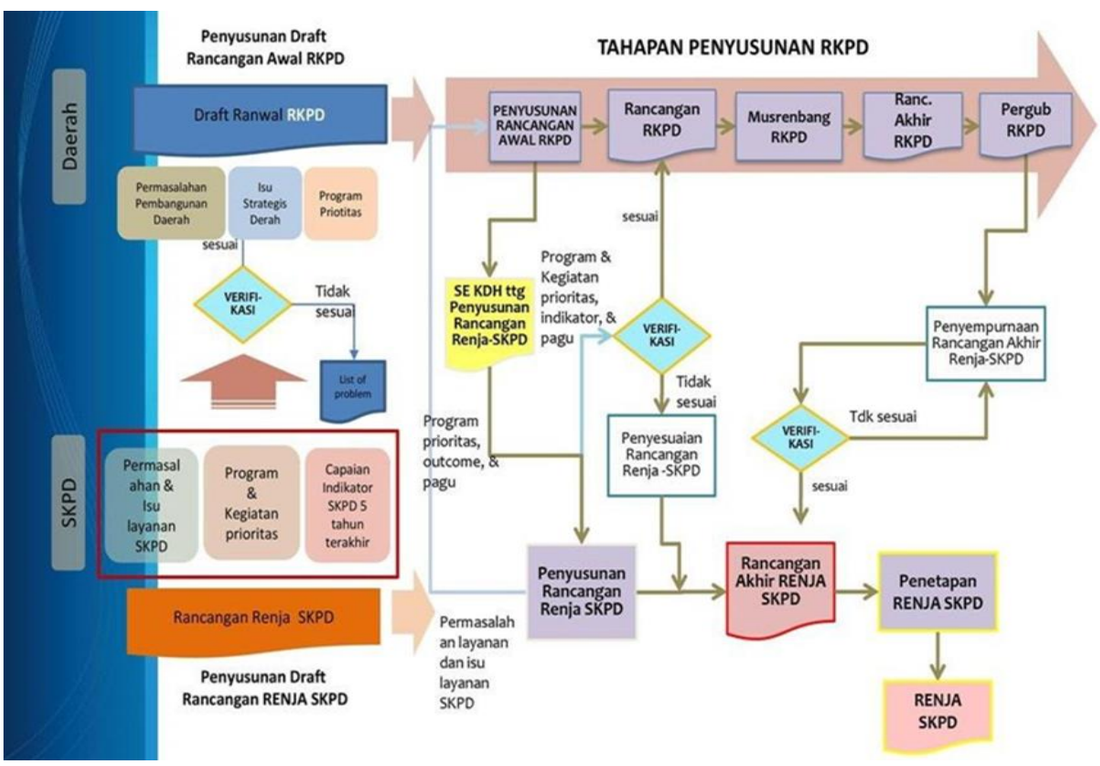

Gambar 1.2 Tahapan Penyusunan Renja

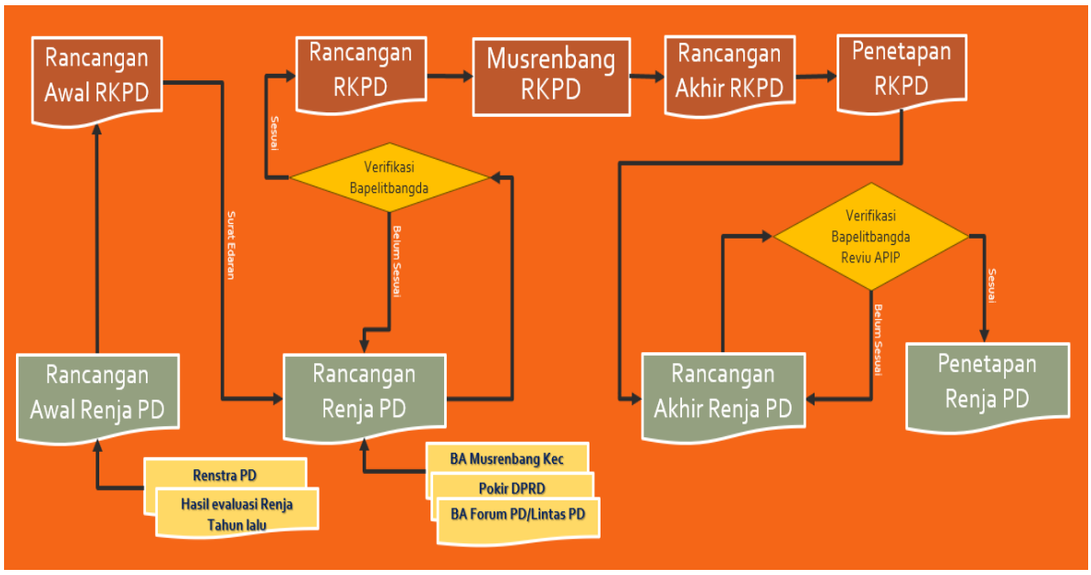

1.1.3 Keterkaitan Antara Renja Perangkat Daerah dengan Dokumen Perencanaan Lainnya.

Renja Perangkat Daerah sebagai dokumen perencanaan tahunan harus disusun dengan berpedoman pada dokumen Rencana Kerja Pemerintah Daerah (RKPD) yang merupakan dokumen perencanaan pembangunan tahunan Pemerintah Daerah, dan berpedoman pada Renstra Perangkat Daerah, yang merupakan dokumen perencanaan 5 (lima) tahunan. Renstra Perangkat Daerah disusun dengan berpedoman pada Rencana Pembangunan Jangka Menengah Daerah (RPJMD), yang merupakan dokumen perencanaan 5 (lima) tahunan daerah. Selanjutnya Renja Perangkat Daerah menjadi pedoman dalam menyusun RKA sebelum ditetapkan menjadi APBD.

Keterkaitan Renja Perangkat Daerah dengan dokumen perencanaan lainnya dapat dilihat pada gambar berikut ini:

Gambar 1.3 Keterkaitan Renja Perangkat Daerah dengan Dokumen Perencanaan Lainnya.

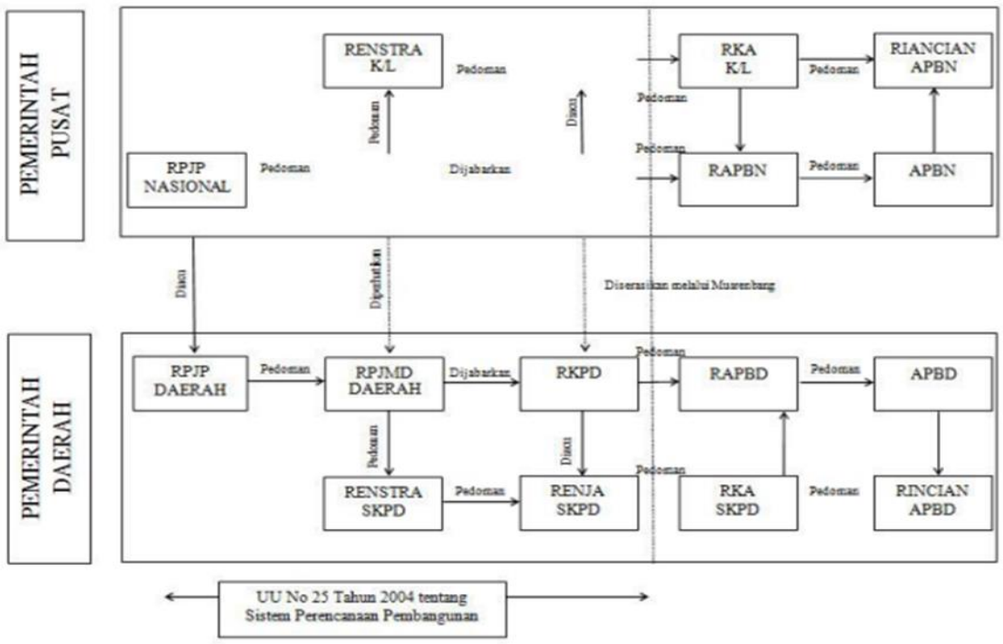

1.2. Landasan Hukum

Adapun yang menjadi Landasan hukum Kecaatan Nongsa Kota Batam dalam menyusunan Rencana Kerja Tahun 2026 adalah sebagai berikut:

1. Undang-undang Nomor 25 tahun 2004 tentang Sistem Perencanaan Pembangunan Nasional (Lembar Negara RI Tahun 2004 Nomor 104, Tambahan Lembar Negara RI Nomor 4421);
2. Undang-Undang Nomor 33 Tahun 2004 tentang Perimbangan Keuangan Antara Pemerintah Pusat dan Pemerintahan Daerah (Lembaran Negara Republik Indonesia Tahun 2004 Nomor 126, Tambahan Lembaran Negara Republik Indonesia Nomor 4438);
3. Peraturan Pemerintah Nomor 38 Tahun 2007 tentang Pembagian Urusan Pemerintahan antara Pemerintah, Pemerintahan Daerah Provinsi dan Pemerintahan Daerah Kabupaten/Kota (Lembaran Negara Republik Indonesia Tahun 2007 Nomor 82, Tambahan Lembaran Negara Republik Indonesia Nomor 4737);
4. Peraturan Pemerintah Nomor 8 Tahun 2008 tentang Tahapan, Tata Cara Penyusunan, Pengendalian dan Evaluasi Pelaksanaan Rencana Pembangunan Daerah (Lembaran Negara Republik Indonesia Tahun 2008 Nomor 21, Tambahan Lembaran Negara Republik Indonesia Nomor 4817);

5. Peraturan Pemerintah Nomor 12 tahun 2019 tentang Pengelolaan Keuangan Negara/Daerah (Lembaran Negara Republik Indonesia Tahun 2019 Nomor 42, Tambahan Lembaran Negara Republik Indonesia Nomor 6322);
6. Peraturan Pemerintah Nomor 13 Tahun 2019 tentang Laporan dan Evaluasi Penyelenggaraan Pemerintahan Daerah;
7. Peraturan Presiden Nomor 29 Tahun 2014 tentang Sistem Akuntabilitas Kinerja Instansi Pemerintah (Lembar Negara Republik Indonesia Tahun 2014 Nomor 80);
8. Peraturan Menteri Dalam Negeri Nomor 86 Tahun 2017, tentang Tata Cara Perencanaan, Pengendalian Dan Evaluasi Pembangunan Daerah, Tata Cara Evaluasi Rancangan Peraturan Daerah Tentang Rencana Pembangunan Jangka Panjang Daerah Dan Rencana Pembangunan Jangka Menengah Daerah, Serta tata Cara Perubahan Rencana Pembangunan Jangka Panjang Daerah, Rencana Pembangunan Jangka Menengah Daerah, Dan Rencana Kerja Pemerintah Daerah (Berita Negara Republik Indonesia Tahun 2017 Nomor 1312);
9. Peraturan Menteri Dalam Negeri Nomor 130 Tahun 2018 tentang Kegiatan Pembangunan Sarana dan Prasarana Kelurahan dan Pemberdayaan Masyarakat di Kelurahan (Berita Negara Republik Indonesia Tahun 2019 Nomor 139);
10. Peraturan Menteri Dalam Negeri Nomor 70 Tahun 2019 tentang Sistem Informasi Pemerintahan Daerah (Berita Negara Republik Indonesia Tahun 2019 Nomor 1114);
11. Peraturan Menteri Dalam Negeri Nomor 90 tahun 2019 Tentang Klasifikasi, Kodefikasi, dan Nomenklatur Perencanaan Pembangunan dan Keuangan Daerah (Berita Negara Republik Indonesia Tahun 2019 Nomor 1447);
12. Peraturan Menteri Dalam Negeri Nomor 59 Tahun 2021 tentang Penerapan Standar Pelayanan Minimal (Berita Negara Republik Indonesia Tahun 2021 Nomor 1419);
13. Keputusan Menteri Dalam Negeri 900.1.15.5-3406 Tahun 2024 tentang Perubahan Kedua Atas Keputusan Menteri Dalam Negeri Nomor 050-5889 Tahun 2021 tentang Hasil Verifikasi, Validasi dan Inventarisasi Pemutakhiran Klasifikasi, Kodefikasi dan Nomenklatur Perencanaan Pembangunan dan Keuangan Daerah;
14. Keputusan Menteri Dalam Negeri Nomor 900.1-2850 Tahun 2025 Tentang Perubahan Ketiga atas Kepmendagri Nomor 050-5889

Tahun 2021 tentang Hasil Verifikasi, Validasi dan Inventarisasi Pemutakhiran Klasifikasi, Kodefikasi dan Nomenklatur Perencanaan Pembangunan dan Keuangan Daerah;

15. Peraturan Menteri Dalam Negeri Nomor 19 Tahun 2024 tentang Peraturan Pelaksanaan Peraturan Pemerintah Nomor 13 Tahun 2019 tentang Laporan dan Evaluasi Penyelenggaraan Pemerintahan Daerah;
16. Peraturan Daerah Kota Batam Nomor 6 Tahun 2021 tentang Pembangunan Berbasis Pemberdayaan Masyarakat di Kelurahan (Lembaran Daerah Kota Batam Tahun 2021 Nomor 6, Nomor Register Peraturan Daerah Kota Batam Provinsi Kepulauan Riau 5,28/2021);
17. Peraturan Daerah Kota Batam Nomor 6 Tahun 2023 tentang Pembentukan dan Susunan Perangkat Daerah (Lembaran Daerah Kota Batam Tahun 2023 Nomor 6, Nomor Register Peraturan Daerah Kota Batam, Provinsi Kepulauan Riau; (6,39/2023);
18. Peraturan Daerah Nomor 4 Tahun 2025 tentang Rencana Pembangunan Jangka Menengah Daerah (RPJMD) Kota Batam 2025-2029;
19. Peraturan Walikota Batam Nomor Tahun 2025 Tentang Rencana Strategis Kecamatan Nongsa Tahun 2025-2029;
    Berita Daerah Nomor Kota Batam Tahun 2025 Nomor)
20. Peraturan Walikota Batam Nomor 42 Tahun 2024 tentang susunan organisasi, Tugas pokok, fungsi, uraian tugas dan sistem kerja di lingkungan Kecamatan dan Kelurahan Kota Batam;
21. Peraturan Wali Kota Batam Nomor 33 Tahun 2025 tentang Perubahan Atas Peraturan Wali Kota Batam Nomor 219 Tahun 2024 tentang Petunjuk Pelaksanaan Kegiatan Pembangunan Sarana dan Prasarana Kelurahan Serta Pemberdayaan Masyarakat di Kelurahan (Berita Daerah Tahun 2025 Nomor 1603); dan
22. Peraturan Walikota Batam Nomor 44 Tahun 2025 tentang ~~Rancangan Akhir~~ Rencana Kerja Pemerintah Daerah (RKPD) Kota Batam Tahun 2026 (Berita Daerah Kota Batam Nomor 1614).

1.3 Maksud dan Tujuan

Maksud dari penyusunan Rencana Kerja ini adalah sebagai acuan dalam melaksanakan program dan kegiatan tahun 2026, dan memberi gambaran perencanaan program, kegiatan, lokasi dan kelompok sasaran yang disertai indikator kinerja dan pendanaan yang akan dilaksanakan

dalam Rencana Kerja dan Anggaran (RKA) sesuai tugas dan fungsi Kecamatan Nongsa Kota Batam Tahun Anggaran 2026.

Tujuan disusunnya Rencana Kerja Kecamatan Nongsa Kota Batam ini adalah untuk mensinergikan program dan kegiatan yang ada di Rencana Kerja (Renja) Kecamatan Nongsa Kota Batam dengan tujuan dan sasaran pembangunan daerah sebagaimana tertuang dalam dalam dokumen perencanaan daerah (RKPD) Tahun 2026.

1.4 Sistematika Penulisan

Sistematika Penulisan Rencana Kerja Perangkat Daerah meliputi:

BAB I PENDAHULUAN

Menguraikan latar belakang penulisan (1.1), dasar hukum (1.2), maksud dan tujuan (1.3), dan sistematika penulisan (1.4).

BAB II HASIL EVALUASI PELAKSANAAN RENJA TAHUN LALU

Menguraikan tentang evaluasi pelaksanaan rencana kerja tahun lalu (2.1), analisis kinerja pelayanan perangkat daerah (2.2), isu-isu penting penyelenggaraan tugas pokok dan fungsi perangkat daerah (2.3), review terhadap R encana Kerja Pemerintah Daerah (RKPD) (2.4) dan penelaahan usulan program dan kegiatan masyarakat (2.5).

BAB III TUJUAN, SASARAN, PROGRAM DAN KEGIATAN

Menguraikan tentang telaahan terhadap kebijakan nasional (3.1). tujuan dan sasaran Renja perangkat daerah (3.2), program dan kegiatan (3.3) yang akan dilaksanakan dalam rangka mencapai target sasaran kinerja Rencana Strategis (Renstra) untuk Tahun 2026 yang menjadi tugas dan fungsi Perangkat Daerah Tahun 2026.

BAB IV RENCANA KERJA DAN PENDANAAN

Memuat rencana kerja dan pendanaan perangkat daerah Tahun 2026

BAB V PENUTUP

Menguraikan tentang kesimpulan, catatan penting, kaidah-kaidah pelaksanaan dan rencana tindak lanjut

BAB II
HASIL EVALUASI RENJA PERANGKAT DAERAH TAHUN LALU

2.1 Evaluasi Pelaksanaan Renja Perangkat Daerah Tahun Lalu dan Capaian Renstra Perangkat Daerah

Sebagaimana amanat Peraturan Pemerintah Nomor 8 Tahun 2008 tentang Tahapan, Tata Cara Penyusunan, Pengendalian dan Evaluasi Pelaksanaan Rencana Pembangunan Daerah, setiap dokumen perencanaan harus dievaluasi dalam pelaksanaannya. Evaluasi terhadap Renja Kecamatan Nongsa Kota Batam Tahun 2024 meliputi 3 (tiga) hal yaitu kebijakan perencanaan program dan kegiatan, pelaksanaan rencana program dan kegiatan, dan hasil rencana program dan kegiatan.

Review hasil evaluasi pelaksanaan Renja Kecamatan Nongsa Kota Batam mengacu pada hasil laporan kinerja tahunan 2024 sebagaimana Tabel 2.1 dengan uraian penjelasan sebagai berikut:

1. Program Pengelolaan Persampahan,dari target fisik yaitu 10% mencapai 100%;
2. Program Penunjang urusan Pemerintahan Daerah Kabupaten/Kota, dari target fisik 100% Mencapai 100%;
3. Program Penyelenggaraan Pemerintahan dan Pelayanan Publik, dari target 100% mencapai 100%;
4. Program Penyelenggaraan Urusan Pemerintahan Umum, dari target fisik yaitu 100% Mencapai 100%;
5. Program Pemberdayaan Masyarakat Desa dan Kelurahan, dari Target Fisik 1.10%; 2.100% mencapai 1.9.2%; 2.100%.

Evaluasi hasil pelaksanaan Rencana Kerja (Renja) Kecamatan Nongsa Kota Batam sampai dengan tahun 2024 adalah sebagaimana tersebut dalam tabel dibawah ini

Tabel 2.1
Rekapitulasi Evaluasi Hasil Pelaksanaan Renja Perangkat Daerah dan Pencapaian Renstra Perangkat Daerah s/d Tahun 2025
Kota Batam

Tabel T-C.29

Kode	Urusan/Bidang Urusan Pemerintahan Daerah dan Program/Kegiatan/Sub Kegiatan	Indikator Kinerja Program (*Outcome*)/Kegiatan (*Output*) /Sub Kegiatan (*Sub Output*)	Target Kinerja Capaian Program (Renstra Perangkat Daerah) Tahun 2026	Realisasi Target Kinerja Hasil Program dan Keluaran Kegiatan s/d Tahun (2023)	Target dan Realisasi Kinerja Program dan Kegiatan Tahun Lalu 2024			Target Program dan Kegiatan (Renja Perangkat) Daerah Tahun (2025)	Perkiraaan Realisasi Capaian Target Renstra Perangkat Daerah s/d Tahun Berjalan	
					Target Renja Perangkat Daerah Tahun (2024)	Realisasi Renja Perangkat Daerah Tahun (2024)	Tingkat Realisasi (%)		Realisasi Capaian Program dan Kegiatan s/d Tahun Berjalan (tahun 2025)	Tingkat Capaian Realisasi Target Renstra (%)
1	*2*	*3*	*4*	*5*	*6*	*7*	*8=(7/6)*	*9*	*10=(5+7+9)*	*11=(10/4)*
	Urusan :									
	Bidang Urusan: Lingkungan Hidup									
2.11.11	PROGRAM PENGELOLAAN PERSAMPAHAN	Volume sampah yang ditangani oleh Kecamatan Nongsa	-	13%	10%	0	100 %	8%	62.66%	62.66%
2.11.11.2.01	Pengelolaan Sampah	Persentase sarana dan prasarana penanganan sampah dalam kondisi baik Kecamatan Nongsa	-	87%	90%	90%	100 %	92%	62.66%	62.66%

Kode	Urusan/Bidang Urusan Pemerintahan Daerah dan Program/Kegiatan/Sub Kegiatan	Indikator Kinerja Program (*Outcome*)/Kegiatan (*Output*) /Sub Kegiatan (*Sub Output*)	Target Kinerja Capaian Program (Renstra Perangkat Daerah) Tahun 2026	Realisasi Target Kinerja Hasil Program dan Keluaran Kegiatan s/d Tahun (2023)	Target dan Realisasi Kinerja Program dan Kegiatan Tahun Lalu 2024			Target Program dan Kegiatan (Renja Perangkat) Daerah Tahun (2025)	Perkiraaan Realisasi Capaian Target Renstra Perangkat Daerah s/d Tahun Berjalan	
					Target Renja Perangkat Daerah Tahun (2024)	Realisasi Renja Perangkat Daerah Tahun (2024)	Tingkat Realisasi (%)		Realisasi Capaian Program dan Kegiatan s/d Tahun Berjalan (tahun 2025)	Tingkat Capaian Realisasi Target Renstra (%)
2.11.11.2.01.0007	Penyediaan Sarana dan Prasarana Pengelolaan Persampahan di TPA/TPST/SPA Kabupaten/Kota	Jumlah Sarana dan Prasarana Penanganan Sampah untuk Kegiatan Pemilahan, Pengumpulan, Pengangkutan, Pengolahan, dan Pemrosesan Akhir	-	1	0	0	0	1	1	100 %
2.11.11.2.01.0012	Penanganan sampah melalui pengangkutan	Jumlah sampah yang tertangani melalui proses pengangkutan	-	2880 Ton	2880 Ton	2880 Ton	100 %	2218 Ton	1.588.5 Ton	57.23%
	Bidang Urusan: Kewilayahan									
7.01.01	PROGRAM PENUNJANG URUSAN PEMERINTAHAN DAERAH KABUPATEN/KOTA	Indeks Pelayanan Kesekretariatan PD Nilai SAKIP PD	91.84 Nilai 73.60 Nilai	-	100 %	100 %	100 %	89.84 Nilai 70.10 Nilai		
7.01.01.2.01	Perencanaan, Penganggaran, dan Evaluasi Kinerja Perangkat Daerah	Persentase dokumen perencanaan, penganggaran, dan evaluasi yang tersusun sesuai dengan tahapan dan waktu	100 %	-	-	-	-	-	-	-
7.01.01.2.01.0001	Penyusunan Dokumen Perencanaan Perangkat Daerah	Jumlah Dokumen Perencanaan Perangkat Daerah	2 Dokumen	-	-	-	-	-	--	
7.01.01.2.01.0007	Evaluasi Kinerja Perangkat Daerah	Jumlah Laporan Evaluasi Kinerja Perangkat Daerah	3 laporan	-	-	-	-	-	-	-

Kode	Urusan/Bidang Urusan Pemerintahan Daerah dan Program/Kegiatan/Sub Kegiatan	Indikator Kinerja Program (*Outcome*)/Kegiatan (*Output*) /Sub Kegiatan (*Sub Output*)	Target Kinerja Capaian Program (Renstra Perangkat Daerah) Tahun 2026	Realisasi Target Kinerja Hasil Program dan Keluaran Kegiatan s/d Tahun (2023)	Target dan Realisasi Kinerja Program dan Kegiatan Tahun Lalu 2024			Target Program dan Kegiatan (Renja Perangkat) Daerah Tahun (2025)	Perkiraaan Realisasi Capaian Target Renstra Perangkat Daerah s/d Tahun Berjalan	
					Target Renja Perangkat Daerah Tahun (2024)	Realisasi Renja Perangkat Daerah Tahun (2024)	Tingkat Realisasi (%)		Realisasi Capaian Program dan Kegiatan s/d Tahun Berjalan (tahun 2025)	Tingkat Capaian Realisasi Target Renstra (%)
7.01.01.2.02	Administrasi Keuangan Perangkat Daerah	Persentase pegawai yang menerima layanan administrasi keuangan	100 %	100 %	100 %	100 %	100 %	100 %	100 %	100 %
7.01.01.2.02.0001	Penyediaan Gaji dan Tunjangan ASN	Jumlah Orang yang Menerima Gaji dan Tunjangan ASN	74 Orang	100 %	55 Orang	100 %	100 %	54 Orang	100 %	100 %
7.01.01.2.02.0002	Penyediaan Administrasi Pelaksanaan Tugas ASN	Jumlah Dokumen Hasil Penyediaan Administrasi Pelaksanaan Tugas ASN	12 Dokumen	-	-	-	-	12 Dokumen	100 %	100 %
7.01.01.2.02.03	Pelaksanaan Penatausahaan dan Pengujian/Verifikasi Keuangan SKPD	Jumlah Dokumen Penatausahaan dan Pengujian/Verifikasi Keuangan SKPD	-	100 %	-	-	-	-	-	-
7.01.01.2.05	Administrasi Kepegawaian Perangkat Daerah	Persentase ASN yang ditingkatkan kompetensinya	100 %	-	-	-	-	-	-	-
7.01.01.2.05.0002	Pengadaan Pakaian Dinas beserta Atribut Kelengkapannya	Jumlah Paket Pakaian Dinas beserta Atribut Kelengkapan	0	-	-	-		-	-	-
7.01.01.2.05.0009	Pendidikan dan Pelatihan Pegawai Berdasarkan Tugas dan Fungsi	Jumlah Pegawai Berdasarkan Tugas dan Fungsi yang Mengikuti Pendidikan dan Pelatihan	5 Orang	-	-	-	-	-	-	-
7.01.01.2.06	Administrasi Umum Perangkat Daerah	Persentase Pemenuhan Pelayanan Umum Perkantoran	100 %	100 %	100 %	100 %	100 %	100 %	100 %	100 %

Kode	Urusan/Bidang Urusan Pemerintahan Daerah dan Program/Kegiatan/Sub Kegiatan	Indikator Kinerja Program (*Outcome*)/Kegiatan (*Output*) /Sub Kegiatan (*Sub Output*)	Target Kinerja Capaian Program (Renstra Perangkat Daerah) Tahun 2026	Realisasi Target Kinerja Hasil Program dan Keluaran Kegiatan s/d Tahun (2023)	Target dan Realisasi Kinerja Program dan Kegiatan Tahun Lalu 2024			Target Program dan Kegiatan (Renja Perangkat) Daerah Tahun (2025)	Perkiraaan Realisasi Capaian Target Renstra Perangkat Daerah s/d Tahun Berjalan	
					Target Renja Perangkat Daerah Tahun (2024)	Realisasi Renja Perangkat Daerah Tahun (2024)	Tingkat Realisasi (%)		Realisasi Capaian Program dan Kegiatan s/d Tahun Berjalan (tahun 2025)	Tingkat Capaian Realisasi Target Renstra (%)
7.01.01.2.06.0001	Penyediaan Komponen Instalasi Listrik/Penerangan Bangunan Kantor	Jumlah Paket Komponen Instalasi Listrik/Penerangan Bangunan Kantor yang Disediakan	5 Paket	100 %	5 Paket	100 %	100 %	5 Paket	100 %	100 %
7.01.01.2.06.0002	Penyediaan Peralatan dan Perlengkapan Kantor	Jumlah Paket Peralatan dan Perlengkapan Kantor yang Disediakan	15 Paket	100 %	15 Paket	100 %	100 %	15 Paket	100 %	100 %
7.01.01.2.06.0004	Penyediaan Bahan Logistik Kantor	Jumlah Paket Bahan Logistik Kantor yang Disediakan	20 Paket	100 %	20 Paket	100 %	100 %	20 Paket	100 %	100 %
7.01.01.2.06.0005	Penyediaan Barang Cetakan dan Penggandaan	Jumlah Paket Barang Cetakan dan Penggandaan yang Disediakan	10 Paket	-	10 Paket	100 %	100 %	10 Paket	100 %	100 %
7.01.01.2.06.0009	Penyelenggaraan Rapat Koordinasi dan Konsultasi SKPD	Jumlah Laporan Penyelenggaraan Rapat Koordinasi dan Konsultasi SKPD	1 Laporan	-	-	-	-	1 Laporan	100 %	100 %
7.01.01.2.07	Pengadaan Barang Milik Daerah Penunjang Urusan Pemerintah Daerah	Persentase realisasi pengadaan barang milik daerah sesuai rencana kebutuhan	100 %	100 %	-	-	-	100 %	100 %	100 %
7.01.01.2.07.0005	Pengadaan Mebel	Jumlah Paket Mebel yang Disediakan	4 Unit	-	-	-	-	-	-	-

Kode	Urusan/Bidang Urusan Pemerintahan Daerah dan Program/Kegiatan/Sub Kegiatan	Indikator Kinerja Program (*Outcome*)/Kegiatan (*Output*) /Sub Kegiatan (*Sub Output*)	Target Kinerja Capaian Program (Renstra Perangkat Daerah) Tahun 2026	Realisasi Target Kinerja Hasil Program dan Keluaran Kegiatan s/d Tahun (2023)	Target dan Realisasi Kinerja Program dan Kegiatan Tahun Lalu 2024			Target Program dan Kegiatan (Renja Perangkat) Daerah Tahun (2025)	Perkiraaan Realisasi Capaian Target Renstra Perangkat Daerah s/d Tahun Berjalan	
					Target Renja Perangkat Daerah Tahun (2024)	Realisasi Renja Perangkat Daerah Tahun (2024)	Tingkat Realisasi (%)		Realisasi Capaian Program dan Kegiatan s/d Tahun Berjalan (tahun 2025)	Tingkat Capaian Realisasi Target Renstra (%)
7.01.01.2.07.0006	Pengadaan Peralatan dan Mesin Lainnya	Jumlah Unit Peralatan dan Mesin Lainnya yang Disediakan	20 Unit	100 %	-	-	-	4 Unit	100 %	100 %
7.01.01.2.07.0011	Pengadaan Sarana dan Prasarana Pendukung Gedung Kantor atau Bangunan Lainnya	Jumlah Unit Sarana dan Prasarana Pendukung Gedung Kantor atau Bangunan Lainnya yang Disediakan	0	-	-	-	-	-	-	-
7.01.01.2.08	Penyediaan Jasa Penunjang Urusan Pemerintahan Daerah	Persentase realisasi penyediaan jasa penunjang sesuai perencanaan	100 %	100 %	100 %	100 %	100 %	100 %	75 %	75 %
7.01.01.2.08.0002	Penyediaan Jasa Komunikasi, Sumber Daya Air dan Listrik	Jumlah Laporan Penyediaan Jasa Komunikasi, Sumber Daya Air dan Listrik yang Disediakan	12 Laporan	100 %	12 Laporan	100 %	100 %	12 Laporan	75 %	75 %
7.01.01.2.08.0004 P	Penyediaan Jasa Pelayanan Umum Kantor	Jumlah Laporan Penyediaan Jasa Pelayanan Umum Kantor yang Disediakan	12 laporan	100 %	12 laporan	100 %	100 %	12 laporan	75 %	75 %
7.01.01.2.09	Pemeliharaan Barang Milik Daerah Penunjang Urusan Pemerintahan Daerah	Persentase Barang Milik Daerah yang dipelihara dan berfungsi dengan baik	100 %	100 %	100 %	100 %	100 %	100 %	75 %	75 %
7.01.01.2.09.0001	Penyediaan Jasa Pemeliharaan, Biaya Pemeliharaan dan Pajak Kendaraan Perorangan Dinas atau Kendaraan Dinas Jabatan	Jumlah Kendaraan Perorangan Dinas atau Kendaraan Dinas Jabatan yang Dipelihara dan dibayarkan Pajaknya	-	-	1 Unit	100 %	100 %	-	-	-

Kode	Urusan/Bidang Urusan Pemerintahan Daerah dan Program/Kegiatan/Sub Kegiatan	Indikator Kinerja Program (*Outcome*)/Kegiatan (*Output*) /Sub Kegiatan (*Sub Output*)	Target Kinerja Capaian Program (Renstra Perangkat Daerah) Tahun 2026	Realisasi Target Kinerja Hasil Program dan Keluaran Kegiatan s/d Tahun (2023)	Target dan Realisasi Kinerja Program dan Kegiatan Tahun Lalu 2024			Target Program dan Kegiatan (Renja Perangkat) Daerah Tahun (2025)	Perkiraaan Realisasi Capaian Target Renstra Perangkat Daerah s/d Tahun Berjalan	
					Target Renja Perangkat Daerah Tahun (2024)	Realisasi Renja Perangkat Daerah Tahun (2024)	Tingkat Realisasi (%)		Realisasi Capaian Program dan Kegiatan s/d Tahun Berjalan (tahun 2025)	Tingkat Capaian Realisasi Target Renstra (%)
7.01.01.2.09.0002	Penyediaan Jasa Pemeliharaan, Biaya Pemeliharaan, Pajak dan Perizinan Kendaraan Dinas Operasional atau Lapangan	Jumlah Kendaraan Dinas Operasional atau Lapangan yang Dipelihara dan dibayarkan Pajak dan Perizinannya	9 Unit	100 %	21 Unit	100 %	100 %	21 Unit	75 %	75 %
7.01.01.2.09.0006	Pemeliharaan Peralatan dan Mesin Lainnya	Jumlah Peralatan dan Mesin Lainnya yang Dipelihara	21 Unit	100 %	17 Unit	100 %	100 %	21 Unit	75 %	75 %
7.01.01.2.09.0009	Pemeliharaan/Rehabilitasi Gedung Kantor dan Bangunan Lainnya	Jumlah Gedung Kantor dan Bangunan Lainnya yang Dipelihara/Direhabilitasi	4 unit	100 %	1 Unit	100 %	100 %	1 unit	0 %	0 %
7.01.01.2.09.0010	Pemeliharaan/Rehabilitasi Sarana dan Prasarana Gedung Kantor atau Bangunan Lainnya	Jumlah Sarana dan Prasarana Gedung Kantor atau Bangunan Lainnya yang Dipelihara/Direhabilitasi	0	-	-	-	-	0	-	-
7.01.02	PROGRAM PENYELENGGARAAN PEMERINTAHAN DAN PELAYANAN PUBLIK	Persentase Partisipasi Masyarakat dalam Perencanaan Pembangunan Tingkat Kecamatan Nongsa	83 %	100 %	100 %	100 %	100 %	100 % 100 %	50 %	50 %
7.01.02.2.01	Koordinasi Penyelenggaraan Kegiatan Pemerintahan di Tingkat Kecamatan	Jumlah kehadiran Lembaga kemasyarakatan Kelurahan (RT, RW, LPM, Karang Taruna, Posyandu, PKK) Kecamatan Nongsa	303 LKK	100 %	100 %	100 %	100 %	100 %	50 %	50 %

Kode	Urusan/Bidang Urusan Pemerintahan Daerah dan Program/Kegiatan/Sub Kegiatan	Indikator Kinerja Program (*Outcome*)/Kegiatan (*Output*) /Sub Kegiatan (*Sub Output*)	Target Kinerja Capaian Program (Renstra Perangkat Daerah) Tahun 2026	Realisasi Target Kinerja Hasil Program dan Keluaran Kegiatan s/d Tahun (2023)	Target dan Realisasi Kinerja Program dan Kegiatan Tahun Lalu 2024			Target Program dan Kegiatan (Renja Perangkat) Daerah Tahun (2025)	Perkiraaan Realisasi Capaian Target Renstra Perangkat Daerah s/d Tahun Berjalan	
					Target Renja Perangkat Daerah Tahun (2024)	Realisasi Renja Perangkat Daerah Tahun (2024)	Tingkat Realisasi (%)		Realisasi Capaian Program dan Kegiatan s/d Tahun Berjalan (tahun 2025)	Tingkat Capaian Realisasi Target Renstra (%)
7.01.02.2.01.0001	Koordinasi/Sinergi Perencanaan dan Pelaksanaan Kegiatan Pemerintahan dengan Perangkat Daerah dan Instansi Vertikal Terkait	Jumlah Laporan Koordinasi/Sinergi Perencanaan dan Pelaksanaan Kegiatan Pemerintahan dengan Perangkat Daerah dan Instansi Vertikal Terkait	4 Laporan	100 %	2 Laporan	100 %	100 %	3 Laporan	100 %	100 %
7.01.02.2.01.0002	Peningkatan Efektifitas Kegiatan Pemerintahan di Tingkat Kecamatan	Jumlah Dokumen Peningkatan Efektifitas Kegiatan Pemerintahan di Tingkat Kecamatan	0	100 %	12 Dokumen	100 %	100 %	12 Dokumen	50 %	50 %
7.01.03	PROGRAM PEMBERDAYAAN MASYARAKAT DESA DAN KELURAHAN	Persentase Tingkat Partisipasi Kelembagaan Masyarakat (RT,RW, LPM, PKK, Posyandu, Karang Taruna) Pada Pembangunan Tingkat Kecamatan Nongsa	39.02 %	100 %	10% 100%	100 %	100 %	100 %	50 %	50 %
7.01.03.2.02	Kegiatan Pemberdayaan Kelurahan	Persentase kegiatan Pemberdayaan Kelurahan yang terlaksana di Kecamatan Nongsa	100 %	100 %	100 %	100 %	100 %	100 %	50%	50 %
7.01.03.2.02.0001	Peningkatan Partisipasi Masyarakat dalam Forum Musyawarah Perencanaan Pembangunan di Kelurahan	Jumlah Lembaga Kemasyarakatan yang Berpartisipasi dalam Forum Musyawarah Perencanaan Pembangunan di Kelurahan	6 Lembaga Kemasyarakatan	100 %	7 Lembaga Kemasyarakatan	100 %	100 %	7 Lembaga Kemasyarakatan	100 %	100 %

Kode	Urusan/Bidang Urusan Pemerintahan Daerah dan Program/Kegiatan/Sub Kegiatan	Indikator Kinerja Program (*Outcome*)/Kegiatan (*Output*) /Sub Kegiatan (*Sub Output*)	Target Kinerja Capaian Program (Renstra Perangkat Daerah) Tahun 2026	Realisasi Target Kinerja Hasil Program dan Keluaran Kegiatan s/d Tahun (2023)	Target dan Realisasi Kinerja Program dan Kegiatan Tahun Lalu 2024			Target Program dan Kegiatan (Renja Perangkat) Daerah Tahun (2025)	Perkiraaan Realisasi Capaian Target Renstra Perangkat Daerah s/d Tahun Berjalan	
					Target Renja Perangkat Daerah Tahun (2024)	Realisasi Renja Perangkat Daerah Tahun (2024)	Tingkat Realisasi (%)		Realisasi Capaian Program dan Kegiatan s/d Tahun Berjalan (tahun 2025)	Tingkat Capaian Realisasi Target Renstra (%)
7.01.03.2.02.0002	Pembangunan Sarana dan Prasarana Kelurahan	Jumlah Sarana dan Prasarana Kelurahan yang Terbangun	108 Unit	100 %	92 Unit	100 %	100 %	111 Unit	0 %	0 %
7.01.03.2.02.0003	Pemberdayaan Masyarakat di Kelurahan	Jumlah Pokmas dan Ormas yang Melaksanakan Pemberdayaan Masyarakat di Kelurahan	3 Pokmas/Ormas	3 Pokmas/Ormas	3 Pokmas/Ormas	100 %	100 %	3 Pokmas/Ormas	100 %	100 %
7.01.03.2.03	Pemberdayaan Lembaga Kemasyarakatan Tingkat Kecamatan	Persentase Lembaga Kemasyarakatan yang aktif di Kecamatan Nongsa	-	-	-	-	-	-	-	-
7.01.03.2.03.0002	Peningkatan Kapasitas Lembaga Kemasyarakatan	Jumlah Lembaga Kemasyarakatan yang Ditingkatkan Kapasitasnya	-	-	-	-	-	-	-	-
7.01.03.2.03.0003	Penyediaan Sarana dan Prasarana Lembaga Kemasyarakatan	Jumlah Sarana dan Prasarana Lembaga Kemasyarakatan yang Disediakan	-	-	-	-	-	-	-	-
7.01.03.2.06	Pemberdayaan dan Kesejahteraan Keluarga Tingkat Kecamatan dan Kelurahan	n Kesejahteraan Keluarga Tingkat Kecamatan dan Kelurahan Persentase kegiatan Pemberdayaan dan Kesejahteraan Keluarga Tingkat Kecamatan dan Kelurahan yang terlaksana di Kecamatan Nongsa	100 %	-	100 %	100 %	100 %	100 %	0 %	0 %

Kode	Urusan/Bidang Urusan Pemerintahan Daerah dan Program/Kegiatan/Sub Kegiatan	Indikator Kinerja Program (*Outcome*)/Kegiatan (*Output*) /Sub Kegiatan (*Sub Output*)	Target Kinerja Capaian Program (Renstra Perangkat Daerah) Tahun 2026	Realisasi Target Kinerja Hasil Program dan Keluaran Kegiatan s/d Tahun (2023)	Target dan Realisasi Kinerja Program dan Kegiatan Tahun Lalu 2024			Target Program dan Kegiatan (Renja Perangkat) Daerah Tahun (2025)	Perkiraaan Realisasi Capaian Target Renstra Perangkat Daerah s/d Tahun Berjalan	
					Target Renja Perangkat Daerah Tahun (2024)	Realisasi Renja Perangkat Daerah Tahun (2024)	Tingkat Realisasi (%)		Realisasi Capaian Program dan Kegiatan s/d Tahun Berjalan (tahun 2025)	Tingkat Capaian Realisasi Target Renstra (%)
7.01.03.2.06.0003	Peningkatan Ketahanan Pangan Keluarga	Jumlah Keluarga yang Mengikuti Peningkatan Ketahanan Pangan Keluarga	175 Keluarga	-	500 Keluarga	100 %	100 %	-	-	-
7.01.03.2.06.0005	Peningkatan Kesadaran Keluarga dalam Mewujudkan Rumah Sehat dan Layak Huni serta Kesadaran Hukum tentang Kepemilikan Rumah	Jumlah Keluarga yang Mengikuti Peningkatan Kesadaran Keluarga dalam Mewujudkan Rumah Sehat dan Layak Huni serta Kesadaran Hukum tentang Kepemilikan Rumah	175 Keluarga	-	500 Keluarga	100 %	100 %	-	-	-
7.01.03.2.06.0006	Peningkatan Kesadaran Keluarga dalam Peningkatan Pendidikan dan Keterampilan untuk Mewujudkan Sumber Daya Manusia yang Berkualitas dan Berdaya Saing	Jumlah Keluarga yang Mengikuti Peningkatan Kesadaran Keluarga dalam Peningkatan Pendidikan dan Keterampilan untuk Mewujudkan Sumber Daya Manusia yang Berkualitas dan Berdaya Saing	175 Keluarga	-	500 Keluarga	100 %	100 %	50 Orang	0 %	0 %
7.01.03.2.06.0007	Penumbuhan Kesadaran Keluarga dalam Peningkatan Derajat Kesehatan Keluarga dan Lingkungan dengan Menerapkan Perilaku Hidup Bersih dan Sehat	Jumlah Keluarga yang Mengikuti Penumbuhan Kesadaran Keluarga dalam Peningkatan Derajat Kesehatan Keluarga dan Lingkungan Dengan Menerapkan Perilaku Hidup Bersih dan Sehat	175 Keluarga	-	500 Keluarga	100 %	100 %	-	-	-

Kode	Urusan/Bidang Urusan Pemerintahan Daerah dan Program/Kegiatan/Sub Kegiatan	Indikator Kinerja Program (*Outcome*)/Kegiatan (*Output*) /Sub Kegiatan (*Sub Output*)	Target Kinerja Capaian Program (Renstra Perangkat Daerah) Tahun 2026	Realisasi Target Kinerja Hasil Program dan Keluaran Kegiatan s/d Tahun (2023)	Target dan Realisasi Kinerja Program dan Kegiatan Tahun Lalu 2024			Target Program dan Kegiatan (Renja Perangkat) Daerah Tahun (2025)	Perkiraaan Realisasi Capaian Target Renstra Perangkat Daerah s/d Tahun Berjalan	
					Target Renja Perangkat Daerah Tahun (2024)	Realisasi Renja Perangkat Daerah Tahun (2024)	Tingkat Realisasi (%)		Realisasi Capaian Program dan Kegiatan s/d Tahun Berjalan (tahun 2025)	Tingkat Capaian Realisasi Target Renstra (%)
7.01.04	PROGRAM KOORDINASI KETENTRAMAN DAN KETERTIBAN UMUM	Persentase Koordinasi/Sinergi dengan Perangkat Daerah yang Tugas dan Fungsinya di Bidang Penegakan Peraturan Perundang-Undangan dan/atau Kepolisian Negara Republik Indonesia yang terlaksana di Kecamatan Nongsa	20 %	--	-	-	-	-	-	-
7.01.04.2.02	Koordinasi Penerapan dan Penegakan Peraturan Daerah dan Peraturan Kepala Daerah	Jumlah Kegiatan Koordinasi/Sinergi dengan Perangkat Daerah yang Tugas dan Fungsinya di Bidang Penegakan Peraturan Perundang-Undangan dan/atau Kepolisian Negara Republik Indonesia Kecamatan Nongsa	12 kegiatan	-	-	-	-	-	-	-
7.01.04.2.02.0001	Koordinasi/Sinergi dengan Perangkat Daerah yang Tugas dan Fungsinya di Bidang Penegakan Peraturan Perundang-Undangan dan/atau Kepolisian Negara Republik Indonesia	Jumlah Laporan Koordinasi/Sinergi dengan Perangkat Daerah yang Tugas dan Fungsinya di Bidang Penegakan Peraturan PerundangUndangan dan/atau Kepolisian Negara Republik Indonesia	12 Laporan	-	-	-	-	-	-	-
7.01.05	PROGRAM PENYELENGGARAAN URUSAN PEMERINTAHAN UMUM	Persentase Peran Kecamatan Dalam Peningkatan Wawasan Kebangsaan dan Kerukunan	91.42 %	100 %	100 %	100 %	100 %	100 %	100 %	100 %

Kode	Urusan/Bidang Urusan Pemerintahan Daerah dan Program/Kegiatan/Sub Kegiatan	Indikator Kinerja Program (*Outcome*)/Kegiatan (*Output*) /Sub Kegiatan (*Sub Output*)	Target Kinerja Capaian Program (Renstra Perangkat Daerah) Tahun 2026	Realisasi Target Kinerja Hasil Program dan Keluaran Kegiatan s/d Tahun (2023)	Target dan Realisasi Kinerja Program dan Kegiatan Tahun Lalu 2024			Target Program dan Kegiatan (Renja Perangkat) Daerah Tahun (2025)	Perkiraaan Realisasi Capaian Target Renstra Perangkat Daerah s/d Tahun Berjalan	
					Target Renja Perangkat Daerah Tahun (2024)	Realisasi Renja Perangkat Daerah Tahun (2024)	Tingkat Realisasi (%)		Realisasi Capaian Program dan Kegiatan s/d Tahun Berjalan (tahun 2025)	Tingkat Capaian Realisasi Target Renstra (%)
		Antar Umat Beragama di Kecamatan Nongsa								
		Persentase Kegiatan Forum Pimpinan yang dilaksanakan Kecamatan Nongsa	100 %	-	100 %	100 %	100 %	100 %	100 %	100 %
7.01.05.2.01	Penyelenggaraan Urusan Pemerintahan Umum Sesuai Penugasan Kepala Daerah	Jumlah Kegiatan Urusan Pemerintahan Umum yang difasilitasi sesuai kebutuhan Kecamatan Nongsa	10 Kegiatan	100 %	100 %	100 %	100 %	100 %	100 %	100 %
		Jumlah Kegiatan Forum Pimpinan yang dilaksanakan Kecamatan Nongsa	4 Kegiatan	100 %	100 %	100 %	100 %	100 %	100 %	100 %
7.01.05.2.01.0001	Pembinaan Wawasan Kebangsaan dan Ketahanan Nasional dalam rangka Memantapkan Pengamalan Pancasila, Pelaksanaan UndangUndang Dasar Negara Republik Indonesia Tahun 1945, Pelestarian Bhinneka Tunggal Ika serta Pemertahanan dan Pemeliharaan Keutuhan Negara Kesatuan Republik Indonesia	Jumlah Orang yang Mengikuti Pembinaan Wawasan Kebangsaan dan Ketahanan Nasional dalam rangka Memantapkan Pengamalan Pancasila, Pelaksanaan Undang-Undang Dasar Negara Republik Indonesia Tahun 1945, Pelestarian Bhinneka Tunggal Ika serta Pemertahanan dan Pemeliharaan Keutuhan Negara Kesatuan Republik Indonesia	500 Orang	100 %	500 Orang	100 %	100 %	-	-	-

Kode	Urusan/Bidang Urusan Pemerintahan Daerah dan Program/Kegiatan/Sub Kegiatan	Indikator Kinerja Program (*Outcome*)/Kegiatan (*Output*) /Sub Kegiatan (*Sub Output*)	Target Kinerja Capaian Program (Renstra Perangkat Daerah) Tahun 2026	Realisasi Target Kinerja Hasil Program dan Keluaran Kegiatan s/d Tahun (2023)	Target dan Realisasi Kinerja Program dan Kegiatan Tahun Lalu 2024			Target Program dan Kegiatan (Renja Perangkat) Daerah Tahun (2025)	Perkiraaan Realisasi Capaian Target Renstra Perangkat Daerah s/d Tahun Berjalan	
					Target Renja Perangkat Daerah Tahun (2024)	Realisasi Renja Perangkat Daerah Tahun (2024)	Tingkat Realisasi (%)		Realisasi Capaian Program dan Kegiatan s/d Tahun Berjalan (tahun 2025)	Tingkat Capaian Realisasi Target Renstra (%)
7.01.05.2.01.0004	Pembinaan Kerukunan Antar Suku dan Intra Suku, Umat Beragama, Ras, dan Golongan Lainnya Guna Mewujudkan Stabilitas Keamanan Lokal, Regional, dan Nasional	Jumlah Orang yang Mengikuti Pembinaan Kerukunan Antar Suku dan Intra Suku , Umat Beragama, Ras, dan Golongan Lainnya Guna Mewujudkan Stabilitas Keamanan Lokal, Regional, dan Nasional	2785 Orang	100 %	3284 Orang1	100 %	100 %	3200 Orang	100 %	100 %
7.01.05.2.01.0008	Pelaksanaan Tugas Forum Koordinasi Pimpinan di Kecamatan	Jumlah Dokumen Tugas Forum Koordinasi Pimpinan di Kecamatan	12 Dokumen	100 %	1 Dokumen	100 %	100 %	2 Dokumen	100 %	100 %

2.2 Analisis Kinerja Pelayanan Perangkat Daerah

Berdasarkan Peraturan Daerah Kota Batam Nomor 6 Tahun 2023 tentang Pembentukan dan Susunan Perangkat Daerah dan Peraturan Wali Kota Batam Nomor 42 tahun 2024 tentang Susunan Organisasi, Tugas Pokok, Fungsi, Uraian Tugas dan Sistem Kerja di Lingkungan Kecamatan dan Kelurahan, bahwa kecamatan mempunyai tugas membantu Wali Kota dalam melaksanakan fungsi peningkatan koordinasi penyelenggaraan pemerintahan, pelayanan publik, dan pemberdayaan masyarakat atau sebutan lain dan kelurahan serta tugas yang dilimpahkan oleh Wali Kota untuk melaksanakan sebagian Urusan Pemerintah Daerah yang menjadi kewenangan Daerah.

Untuk melaksanakan Tugas Pokok dimaksud, Kecamatan menyelenggarakan fungsi:

1. Penyelenggaraan Urusan Pemerintahan Umum;
2. Pengkoordinasian kegiatan pemberdayaan masyarakat;
3. Pengkoordinasian upaya penyelenggaraan ketentraman dan ketertiban umum;
4. Pengkoordinasian penerapan dan penegakan Peraturan Daerah dan Peraturan Walikota;
5. Pengkoordinasian pemeliharaan prasarana dan sarana pelayanan umum;
6. Pengkoordinasian penyelenggaraan kegiatan pemerintahan yang dilakukan oleh Perangkat Daerah di tingkat Kecamatan;
7. Pembinaan dan pengawasan penyelenggaraan kegiatan Kelurahan;
8. Pelaksanaan Urusan Pemerintahan yang menjadi kewenangan daerah yang tidak dilaksanakan oleh Unit Kerja Pemerintah Daerah yang ada di Kecamatan;
9. Pelaksanaan tugas lain yang diperintahkan oleh Peraturan Perundang-undangan.

Adapun Susunan Organisasi Kecamatan terdiri atas:

1. Camat;
2. Sekretaris Kecamatan, membawahi:
   a. Sub Bagian Program dan Keuangan;
   b. Sub Bagian Umum dan Kepegawaian;
3. Seksi Pemerintahan;
4. Seksi Ketentraman dan Ketertiban;
5. Seksi Pelayanan Umum;

6. Seksi Kesejahteraan Masyarakat;
7. Seksi Pembangunan dan Pemberdayaan Masyarakat;
8. Kelompok Jabatan Fungsional.

Struktur Organisasi Kecamatan sebagaimana yang dimaksud pada Susunan Organisasi di atas adalah sebagai berikut:

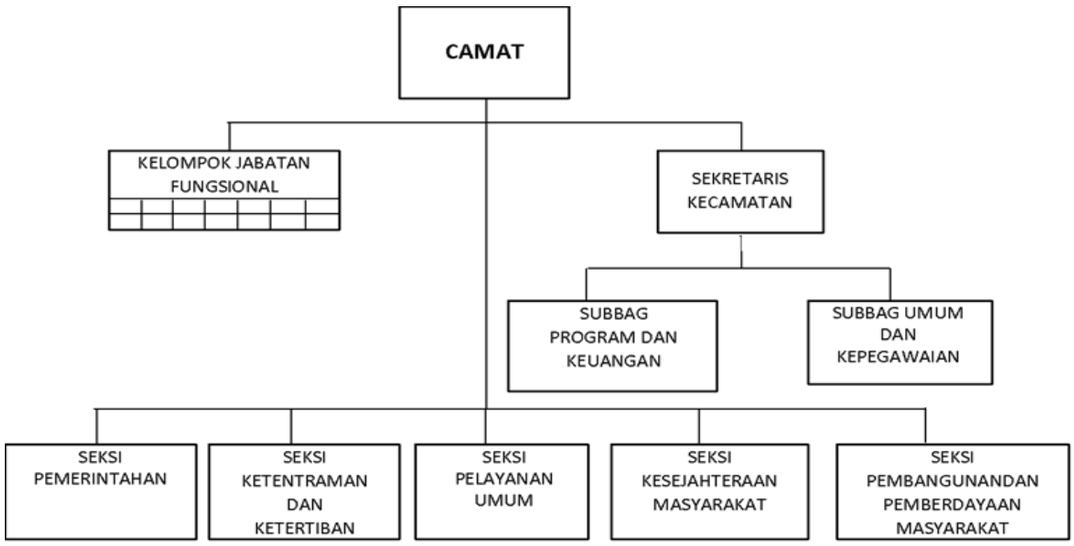

Gambar 2.1 Struktur Organisasi Kecamatan

Untuk melaksanakan Tugas Pokok dimaksud, Kelurahan menyelenggarakan fungsi:
1. Pelaksanaan kegiatan pemerintahan Kelurahan;
2. Pelaksanaan pemberdayaan masyarakat;
3. Pelaksanaan pelayanan masyarakat;
4. Pemeliharaan ketentraman dan ketertiban umum;
5. Pemeliharaan Sarana dan prasarana serta fasilitas umum;
6. Pelaksanaan tugas lainnya yang di berikan oleh Camat; dan
7. Pelaksanaan tugas lain sesuai peraturan perundang-undangan.

Adapun Susunan Organisasi Kelurahan terdiri atas:
1. Lurah;
2. Sekretaris Kelurahan;
3. Seksi Pemerintahan dan Pelayanan Umum;
4. Seksi Ketentraman dan Ketertiban;
5. Seksi Pembangunan, Pemberdayaan, dan Kesejahteraan Masyarakat.

Struktur Organisasi Kelurahan sebagaimana yang dimaksud pada Susunan Organisasi di atas adalah sebagai berikut:

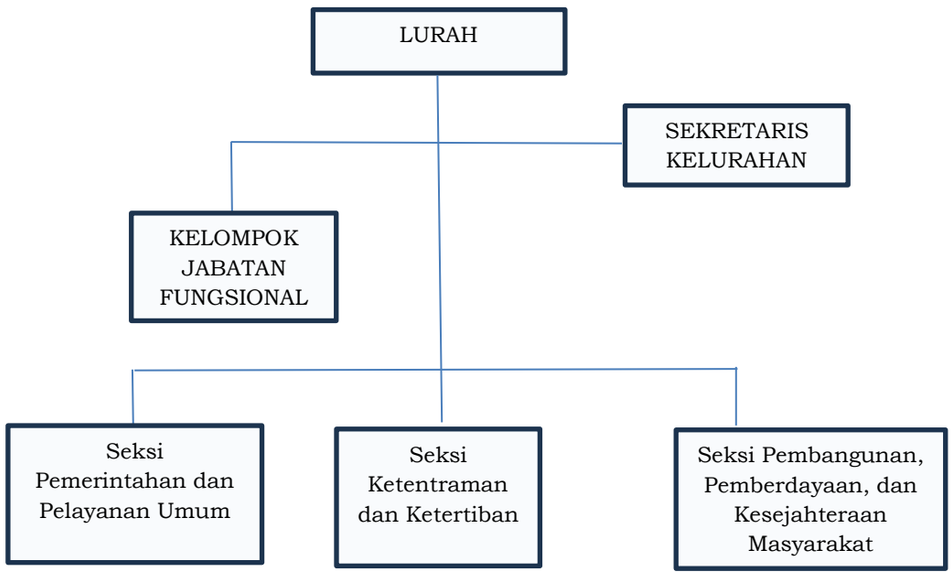

Gambar 2.2 Struktur Organisasi Kelurahan

keberhasilan Kecamatan Nongsa dalam melaksanakan tugas dan fungsinya dan kinerja Kecamatan Nongsa berdasarkan target di Renstra Perangkat Daerah dapat dilihat pada Tabel 2.2 dan 2.3.

Tabel 2.2
Pencapaian Kinerja Pelayanan Perangkat Daerah Kecamatan Nongsa Kota Batam

Tabel T.C-30

No.	Indikator	SPM/ Standar Nasiona l	IKK	Target Renstra Perangkat Daerah				Realisasi Capaian		Proyeksi		Catatan Analisis
				Tahun 2024	Tahun 2025)	Tahun 2026	Tahun 2027	Tahun 2024	Tahun 2025	Tahun 2026	Tahun 2027	
1	Persentase Kegiatan Pelayanan Publik yang Terlaksana (indikator lama)			100%	-	-	-	100%	-	-	-	
	Indeks Pelayanan Publik Kecamatan Nongsa (Indikator Baru)			-	3.16	3.25	3.34	3.16	-	3.25	3.34	Realisasi capaian TA 2025 belum dapat di isi karena masih dalam tahun berjalan
2	Indeks Kepuasan Masyarakat (IKM) Kecamatan Nongsa (Indikator lama dan baru sama)			90	91	91.5	92	90	-	91.25	92	Realisasi capaian TA 2025 belum, dapat di isi karena masih dalam tahun berjalan
3	Persentase volume sampah yang ditangani oleh			90	98	-	-	90	98	-	-	

No.	Indikator	SPM/ Standar Nasional	IKK	Target Renstra Perangkat Daerah				Realisasi Capaian		Proyeksi		Catatan Analisis
				Tahun 2024	Tahun 2025)	Tahun 2026	Tahun 2027	Tahun 2024	Tahun 2025	Tahun 2026	Tahun 2027	
	Kecamatan Nongsa (Indikator baru)											
4	Persentase Pencapaian Pengelolaan Sampah			64.50%	67.25%	-	-	64.50%	-	71.25%		
5	Persentase Pelayanan Pengangkutan Sampah di Kecamatan			90.00%	92.00%	-	-	90%	-	100%		
6	Persentase Usulan Masyarakat melalui musrenbang yang diakomodir dalam perencanaan pembangunan			100%	100%	100%	-	100%	-	100%		

Tabel 2.3
Pengukuran Capaian Kinerja Tahun 2024
Kecamatan Nongsa Kota Batam

No	Sasaran Strategis	Indikator Kinerja	Target	Realisasi	Tingkat Capaian
1	2	3	4	5	6
1	Terlaksananya pelayanan pengangkutan sampah di kecamatan	Persentase Pelayanan Pengangkutan Sampah di Kecamatan	90%	90%	100%
2	Meningkatnya Pelayanan Publik yang Cepat, Tepat, Transparan dan Akuntabel dengan memanfaatkan Teknologi Informasi	Persentase Pelayanan Publik Yang Terlaksana	100%	100%	100%
3	Meningkatnya Peran Serta Masyarakat dan Pemangku Kepentingan dalam Proses Pembangunan	Persentasa Usulan Masyarakat melalui Musrenbang yang diakomodir dalam Perencanaan Pembangunan	100%	98.35%	98.35%

Dari tabel di atas dapat dilihat bahwa kinerja kecamatan meliputi:

1. Persampahan

Kegiatan pelayanan sampah yang diselenggarakan kecamatan berdasarkan mengacu pada Keputusan Walikota Batam Nomor: KPTS.97/HK/III/2016 tentang Pelimpahan Sebagian Kewenangan Penanganan Persampahan/Kebersihan Kepada Camat di Kota Batam.

Wilayah layanan persampahan dan wilayah yang belum mendapatkan layanan pengangkutan sampah oleh Kecamatan Nongsa Meliputi:

Tabel 2.4

Layanan Persampahan Kecamatan Nongsa Tahun 2025

No.	Lokasi	Belum Terlayani Pengangkutan	Keterangan
1	Kelurahan Sambau	Sudah terlayani	
2	Kelurahan Batu Besar	Sudah terlayani	
3	Kelurahan Kabil	Sudah terlayani	
4	Kelurahan Ngenang	Sudah terlayani	

Sarana prasarana persampahan yang digunakan untuk pelayanan persampahan meliputi :

- Mobil Pick Up Sampah sebanyak 11 Buah
- Satgas Kebersihan sebanyak 33 Orang

2. Pelayanan publik

Salah satu fungsi utama kecamatan adalah pelayanan umum kepada masyarakat. Adapun bentuk pelayanan umum di Kecamatan Nongsa adalah Pengurusan KTP, Kartu Keluarga (KK), Surat Keterangan Pindah Datang antar Kecamatan, Surat AK 1 Kartu Pencaker, Ahli Waris , Dispensasi Nikah dan Domisili Yayasan bentuk pelayanan lainnya yang bisa dilihat pada tabel dibawah ini:

Tabel 2.5
Kinerja Pelayanan Kecamatan Nongsa Tahun 2025

No	Jenis Pelayanan	Jumlah (berkas)	Rata-Rata Waktu Penyelesaian
1	KTP Baru / Perpanjangan	4.958	3 hari (tersedianya blanko)
2	Kartu Keluarga (KK)	1.481	1 hari (melalui email)
3	Surat Keterangan Pindah Datang antar Kecamatan	89	14 Menit
4	Surat AK 1 Kartu Pencari Kerja	1.939	14 Menit
5	Ahli Waris	88	5 Menit
6	Domisili Yayasan / Sekretariat	9	5 Menit
7	Dispensasi Nikah	25	5 Menit

Kecamatan Nongsa terdiri dari 4 kelurahan dengan jumlah RT, RW dan LPM adalah sebagai berikut:

Tabel 2.6
Jumlah RT, RW dan LPM per Kelurahan di Kecamatan Nongsa Tahun 2025

No	Kelurahan	Total RT	RT Aktif	Total RW	RW Aktif	Total LPM	LPM Aktif
1	Sambau	46	46	12	12	1	1
2	Batu Besar	95	95	22	22	1	1
3	Kabil	90	90	25	25	1	1
4	Ngenang	9	9	3	3	1	1

Capaian kinerja Kecamatan terkait dengan fasilitasi usulan masyarakat melalui pelaksanaan musrenbang untuk disampaikan dalam Forum

Perangkat Daerah/Lintas Perangkat Daerah Tahun 2025 adalah sebagai berikut:

Tabel 2.7
Usulan Masyarakat melalui Musrenbang Kecamatan Tahun 2025

No	Kelurahan	Jumlah usulan PSPK	Jumlah usulan PM	Jumlah Usulan Non PSPK	Total Usulan	Jumlah Usulan Non PSPK di Forum PD	Keterangan
1	Sambau	37	3	5	45	5	
2	Batu Besar	30	6	5	41	5	
3	Kabil	36	4	5	45	5	
4	Ngenang	8	3	5	16	5	

2.3 Isu-isu Penting Penyelenggaraan Tugas dan Fungsi Perangkat Daerah

2.3.1 Tingkat Kinerja Perangkat Daerah

Kecamatan Nongsa mempunyai tugas melaksanakan urusan pemerintahan daerah berdasarkan asas otonomi dan tugas pembantuan di bidang kewilayahan serta tugas lain yang diberikan Wali Kota.

Dalam pelaksanaan tugasnya Kecamatan nongsa dipimpin oleh seorang Camat yang berada di bawah dan bertanggungjawab kepada Wali Kota melalui Sekretaris Daerah.

Dalam pelaksanaan tugas, Kecamatan Nongsa menyelenggarakan fungsi :

a. Penyelenggaraan urusan pemerintahan umum;
b. Pengoordinasian kegiatan pemberdayaan masyarakat;
c. Pengoordinasian upaya penyelenggaraan ketentraman dan ketertiban umum;
d. Pengoordinasian penerapan dan penegakan Peraturan Daerah dan Peraturan Wali Kota;
e. Pengoordinasian pemeliharaan prasarana dan sarana pelayanan umum;
f. Pengoordinasian penyelenggaraan kegiatan pemerintahan yang dilakukan oleh perangkat daerah di tingkat Kecamatan;
g. Pembinaan dan pengawasan penyelenggaraan kegiatan Kelurahan;
h. Pelaksanaan urusan pemerintahan yang menjadi kewenangan Daerah yang tidak dilaksanakan oleh Unit Kerja Pemerintah Daerah yang ada di Kecamatan; dan
i. Pelaksanaan tugas lain yang diperintahkan oleh ketentuan peraturan perundang-undangan.

2.3.2 Permasalahan dan Hambatan

Didalam menjalankan tugas pokok dan fungsinya Kecamatan Nongsa Kota Batam, tentu tidak terlepas dari permasalahan-permasalahan yang dihadapi, baik dalam peningkatan kinerja maupun kinerja pelayanan. Faktor-faktor yang mempengaruhi permasalahan-permasalahan tersebut, dapat dikategorikan dalam dua faktor, yaitu faktor internal dan faktor eksternal.

A. Permasalahan Internal

1. Perlunya peningkatan Sumber daya Aparatur baik itu kuantitas maupun kualitas. Selain terbatasnya jumlah sumber daya yang dimiliki, sumber daya aparatur yang menguasai teknologi informasi juga terbatas, sementara salah satu focus Pemerintah Kota Batam adalah pemanfaatan dan pengembangan teknologi informasi dan komunikasi;
2. Perlunya sarana dan prasarana aparatur guna meningkatkan pelayanan kepada masyarakat terutama sarana prasarana teknologi informasi;
3. Perlunya Pelatihan dan pengembangan keterampilan yang fokus pada tupoksi masing-masing pejabat pelaksana kegiatan, sehingga tidak menghasilkan output yang baik dalam pelaksanaan kegiatan yang dilakukan;
4. Perlunya peningkatan pemahaman ASN terhadap tugas dan Fungsi masing-masing baik yang di Kecamatan dan Kelurahan

B. Permasalahan Eksternal

1. Perlunya upaya peningkatan koordinasi dengan instansi lain terkait pelaksanaan tugas;
2. Perlunya kesadaran masyarakat akan kebersihan lingkungan terutama masalah sampah;
3. Perlunya upaya peningkatan kesadaran masyarakat dalam proses mendukung kegiatan pembangunan dan kegiatan pemberdayaan.

Analisis terhadap lingkungan internal Kecamatan Nongsa memperlihatkan unsur-unsur kekuatan dan kelemahan sebagai berikut:

a. Kekuatan (*Strength*)

Infrastruktur:

Kualitas dan ketersediaan infrastruktur dasar seperti, jalan, listirk, air cukup baik.

b. Kelemahan (weaknesses)

1. Keterbatasan Sumber Daya Manusia (SDM):
   Kekurangan tenaga kerja yang terampil atau kurangnya pelatihan untuk menigkatkan kualitas aparatur kecamatan;
2. Keterbatasan infrastruktur:
   Infrastruktur yang kurang berkembang atau rusak, misalnya jalan yang tidak memadai, terbatasnya akses ke layanan publik;
3. Kurangnya Informasi dalam Pelayanan:
   Keterbatasan dalam penerapan teknologi atau inovasi dalam pelayanan publik.

2.3.3 Tantangan dan Peluang

Untuk pengembangan pelayanan Kecamatan Nongsa Kota Batam terdapat beberapa tantangan yang harus dihadapi yaitu:

a. Kurangnya sarana dan prasarana dalam mendukung pelayanan agar bisa tepat, cepat dan akurat serta dekat dengan stakeholder atau masyarakat;
b. Kurangnya sarana dan prasarana dalam mendukung pelayanan agar bisa tepat, cepat dan akurat serta dekat dengan stakeholder atau Banyaknya masyarakat yang belum melakukan perekaman KTP-EL; dan
c. Padatnya jumlah penduduk Kecamatan Nongsa sehingga dibutuhkan pemekaran wilayah untuk memudahkan dan mempersingkat waktu pelayanan kepada masyarakat.

Di samping tantangan yang dihadapi terdapat pula beberapa peluang yang dapat mengembangkan pelayanan pada Kecamatan Nongsa Kota Batam yaitu:

a. Pemanfaatan media sosial dengan membuka saluran langsung dengan masyarakat melalui platform media social untuk memberikan informasi terbaru, menerima keluhan, dan menjawab pertanyaan terlait layanan; dan
b. Meningkatkan pengetahuan tentang pelayanan publik yang responsif dan ramah, sehingga dapat meningkatkan kualitas interaksi antara petugas dengan masyarakat.

2.3.4 Isu-Isu Penting/Strategis Pelayanan Perangkat Daerah

Berdasarkan analisis kritikal, maka dapat diidentifikasi isu-isu strategis yang sedang dihadapi oleh Kecamatan Nongsa Kota Batam antara lain:

a. Reformasi Birokrasi dan Tata Kelola Pemerintahan, dengan fokus pada isu:
   1) Menghadirkan *Clean Government;*
   2) Meningkatkan akuntabilitas, transparansi dan integritas aparatur pemerintahan, dan;
   3) Meningkatkan efektivitas dan efisiensi pelayanan.

b. Peningkatan kualitas, pengembangan dan pembangunan infrastruktur wilayah, dengan fokus pada isu peningkatan sarana dan prasarana utilitas kawasan permukiman;

c. Perlindungan dan pengelolaan lingkungan hidup, dengan fokus pada pengelolaan persampahan;

d. Pengembangan teknologi informasi dan komunikasi, dengan fokus pada:
   1) Pengembangan konsep Kota Pintar (*Smart city*);
   2) Meningkatkan efektivitas dan efisiensi pelaksanaan pembangunan;
   3) Meningkatkan kualitas pengelolaan data pembangunan.

Sebagai salah satu Perangkat Daerah yang menyelenggarakan pelayanan publik, maka Kecamatan Nongsa harus memberikan perhatian besar terhadap isu reformasi birokrasi dan tata kelola pemerintahan yang baik. Pelayanan kepada masyarakat harus ditingkatkan dengan efektif dan efisien, karena tingginya tuntutan masyarakat dan pemangku kepentingan *(stakeholders)* terhadap kinerja *(performance)* dan kualitas pelayanan (kejelasan prosedur, waktu, biaya, sarana dan prasarana serta kompentensi aparatur. Hal ini merupakan tantangan besar di masa yang akan datang.

2.4 Review Terhadap Rancangan Awal RKPD

Rencana Kerja Pemerintah Daerah merupakan kerangka dan langkah awal dalam menghimpun dan menyusun semua rencana kebutuhan pembangunan daerah. Sudah menjadi kewajaran apabila kebutuhan akan selalu lebih besar daripada sumber daya yang dimiliki. maka dilakukanlah seleksi terhadap rencana pembangunan untuk menuju skala prioritas rencana pembangunan hingga akhirnya disusunlah rumusan kebijakan umum anggaran berkaitan dengan arah kebijakan RKPD.

Review terhadap Rencana Kerja Perangkat Daerah Tahun 2026 dan rumusan kebutuhan program dan kegiatan tahun 2026 disajikan pada tabel di bawah ini:

Tabel 2.8
Review terhadap Rancangan Awal RKPD Tahun 2026
Kota Batam

Kecamatan Nongsa **Tabel T.C-31**

No.	Rancangan Awal RKPD					Hasil Analisis Kebutuhan					
	Program/Kegiatan/Sub Kegiatan	Lokasi	Indikator Kinerja	Target Capaian	Pagu Indukatif (Rp.)	Program/Kegiatan/Sub Kegiatan	Lokasi	Indikator Kinerja	Target Capaian	Kebutuhan Dana (Rp.)	Catatan Penting
	PROGRAM PENGELOLAAN PERSAMPAHAN	Batam			2.125.726.880,00	-		-	-	-	
	Pengelolaan Sampah	Batam	Persentase RT/RW yang pengangkutan sampahnya tuntas	5%	2.125.726.880,00	-		-	-	-	
	Penyediaan Sarana dan Prasarana Pengelolaan Persampahan di TPA/TPST/SPA Kabupaten/Kota	Batam		2	298.525.000,00	-		-	-	-	Dialihkan Kembali ke Dinas Lingkungan Hidup
	Penanganan sampah melalui pengangkutan	Batam	Jumlah sampah yang tertangani melalui proses pengangkutan	2880 Ton	1.827.201.880,00	-		-	-	-	Dialihkan Kembali ke Dinas Lingkungan Hidup

No.	Rancangan Awal RKPD					Hasil Analisis Kebutuhan					
	Program/Kegiatan/ Sub Kegiatan	Lokasi	Indikator Kinerja	Target Capaian	Pagu Indukatif (Rp.)	Program/Kegiatan/Sub Kegiatan	Lokasi	Indikator Kinerja	Target Capaian	Kebutuhan Dana (Rp.)	Catatan Penting
	Unsur Kewilayahan				**17.946.983.228,34**	-					
	URUSAN PEMERINTAHAN WAJIB YANG TIDAK BERKAITAN DENGAN PELAYANAN DASAR				**2.125.726.880,00**	-		-	-	-	
	URUSAN PEMERINTAHAN BIDANG LINGKUNGAN HIDUP				**2.125.726.880,00**	-		-	-	-	
	PROGRAM PENGELOLAAN PERSAMPAHAN		**Persentase pengangkutan sampah yang tidak tuntas**	**5%**	**2.125.726.880,00**	-		-	-	-	
	Pengelolaan Sampah		Persentase RT/RW yang pengangkutan sampahnya tuntas	95%	2.125.726.880,00	-		-	-	-	
	Penyediaan Sarana dan Prasarana Pengelolaan Persampahan di TPA/TPST/SPA Kabupaten/Kota			1 Unit	298.525.000,00	-		-	-	-	
	Penanganan sampah melalui pengangkutan		Jumlah sampah yang tertangani	2880 Ton	1.827.201.880,00	-		-	-	-	

No.	Rancangan Awal RKPD					Hasil Analisis Kebutuhan					
	Program/Kegiatan/ Sub Kegiatan	Lokasi	Indikator Kinerja	Target Capaian	Pagu Indukatif (Rp.)	Program/Kegiatan/Sub Kegiatan	Lokasi	Indikator Kinerja	Target Capaian	Kebutuhan Dana (Rp.)	Catatan Penting
			melalui proses pengangkutan								
	Unsur Kewilayahan				**15.821.256.348,34**	**Unsur Kewilayahan**				**21.291.720.468,56**	
	KECAMATAN				**15.821.256.348,34**	**KECAMATAN**				**21.291.720.468,56**	
	PROGRAM PENUNJANG URUSAN PEMERINTAHAN DAERAH KABUPATEN/KOTA		Persentase terpenuhinya penunjang urusan pemerintahan daerah	100%	12.745.833.017,34	PROGRAM PENUNJANG URUSAN PEMERINTAHAN DAERAH KABUPATEN/KOTA	Batam	-Indeks Pelayanan Kesekretariatan PD -Nilai SAKIP PD	91.84 Nilai 73.60 Nilai	15.685.306.868,56	
						Perencanaan, Penganggaran, dan Evaluasi Kinerja Perangkat Daerah	Batam	Persentase dokumen perencanaan, penganggaran, dan evaluasi yang tersusun sesuai dengan tahapan dan waktu	100%	5.348.200,00	
						Penyusunan Dokumen Perencanaan Perangkat Daerah	Batam	Jumlah Dokumen Perencanaan Perangkat Daerah	2 Dokumen	3.090.400,00	Sub Kegiatan Baru
						Evaluasi Kinerja Perangkat Daerah	Batam	Jumlah Laporan Evaluasi Kinerja Perangkat Daerah	3 Laporan	2.257.800,00	Sub Kegiatan Baru
	Administrasi Keuangan Perangkat Daerah	Batam	Persentase administrasi keuangan	100%	10.815.779.407,00	Administrasi Keuangan Perangkat Daerah	Batam	Persentase pegawai yang menerima	100%	14.731.246.686,56	

No.	Rancangan Awal RKPD					Hasil Analisis Kebutuhan					
	Program/Kegiatan/ Sub Kegiatan	Lokasi	Indikator Kinerja	Target Capaian	Pagu Indukatif (Rp.)	Program/Kegiatan/Sub Kegiatan	Lokasi	Indikator Kinerja	Target Capaian	Kebutuhan Dana (Rp.)	Catatan Penting
			perangkat daerah yang terpenuhi					layanan administrasi keuangan			
	Penyediaan Gaji dan Tunjangan ASN	Batam	Jumlah Orang yang Menerima Gaji dan Tunjangan ASN	55 Orang	10.684.600.161,00	Penyediaan Gaji dan Tunjangan ASN	Batam	Jumlah Orang yang Menerima Gaji dan Tunjangan ASN	74 Orang	14.614.786.686,56	Penambahan CPNS dan PPPK
	Penyediaan Administrasi Pelaksanaan Tugas ASN	Batam	Jumlah Dokumen Hasil Penyediaan Administrasi Pelaksanaan Tugas ASN	12 Dokumen	131.179.246,00	Penyediaan Administrasi Pelaksanaan Tugas ASN	Batam	Jumlah Dokumen Hasil Penyediaan Administrasi Pelaksanaan Tugas ASN	12 Dokumen	116.460.000,00	
	Administrasi Kepegawaian Perangkat Daerah	Batam	Persetase Administrasi Kepegawaian perangkat daerah yang terlaksana	100%	48.680.500,00	Administrasi Kepegawaian Perangkat Daerah	Batam	Persentase ASN yang ditingkatkan kompetensinya	100%	55.495.000,00	
	Pengadaan Pakaian Dinas beserta Atribut Kelengkapannya		Jumlah Paket Pakaian Dinas beserta Atribut Kelengkapan	55 Paket	48.680.500,00	-		-	-	-	
						Pendidikan dan Pelatihan Pegawai Berdasarkan Tugas dan Fungsi	Batam	Jumlah Pegawai Berdasarkan Tugas dan Fungsi yang Mengikuti Pendidikan dan Pelatihan	5 Orang	55.495.000,00	Sub Kegiatan Baru
	Administrasi Umum Perangkat Daerah	Batam	Persentase penyediaan administrasi umum	100%	385.157.968,00	Administrasi Umum Perangkat Daerah	Batam	Persentase Pemenuhan Pelayanan	100%	188.572.800,00	

No.	Rancangan Awal RKPD					Hasil Analisis Kebutuhan					
	Program/Kegiatan/ Sub Kegiatan	Lokasi	Indikator Kinerja	Target Capaian	Pagu Indukatif (Rp.)	Program/Kegiatan/Sub Kegiatan	Lokasi	Indikator Kinerja	Target Capaian	Kebutuhan Dana (Rp.)	Catatan Penting
			perangkat daerah					Umum Perkantoran			
	Penyediaan Komponen Instalasi Listrik/Penerangan Bangunan Kantor	Batam	Jumlah Paket Komponen Instalasi Listrik/Penerangan Bangunan Kantor yang Disediakan	1 Paket	4.040.190,00	Penyediaan Komponen Instalasi Listrik/Penerangan Bangunan Kantor	Batam	Jumlah Paket Komponen Instalasi Listrik/Penerangan Bangunan Kantor yang Disediakan	1 Paket	4.514.000,00	
	Penyediaan Peralatan dan Perlengkapan Kantor	Batam	Jumlah Paket Peralatan dan Perlengkapan Kantor yang Disediakan	3 Paket	100.430.000,00	Penyediaan Peralatan dan Perlengkapan Kantor	Batam	Jumlah Paket Peralatan dan Perlengkapan Kantor yang Disediakan	3 Paket	61.031.600,00	
	Penyediaan Peralatan Rumah Tangga		Jumlah Paket Peralatan Rumah Tangga yang Disediakan	1 Paket	25.300.000,00	-		-	-	-	
	Penyediaan Bahan Logistik Kantor	Batam	Jumlah Paket Bahan Logistik Kantor yang Disediakan	3 Paket	30.250.000,00	Penyediaan Bahan Logistik Kantor	Batam	Jumlah Paket Bahan Logistik Kantor yang Disediakan	2 Paket	18.902.100,00	
	Penyediaan Barang Cetakan dan Penggandaan	Batam	Jumlah Paket Barang Cetakan dan Penggandaan yang Disediakan	2 Paket	184.816.948,00	Penyediaan Barang Cetakan dan Penggandaan	Batam	Jumlah Paket Barang Cetakan dan Penggandaan yang Disediakan	2 Paket	38.100.100,00	
	Penyediaan Bahan Bacaan dan Peraturan Perundang-undangan		Jumlah Dokumen Bahan Bacaan dan Peraturan Perundang-	1 Dokumen	8.712.000,00	-		-	-	-	

No.	Rancangan Awal RKPD					Hasil Analisis Kebutuhan					
	Program/Kegiatan/ Sub Kegiatan	Lokasi	Indikator Kinerja	Target Capaian	Pagu Indukatif (Rp.)	Program/Kegiatan/Sub Kegiatan	Lokasi	Indikator Kinerja	Target Capaian	Kebutuhan Dana (Rp.)	Catatan Penting
			Undangan yang Disediakan								
	Penyelenggaraan Rapat Koordinasi dan Konsultasi SKPD	Batam	Jumlah Laporan Penyelenggaraan Rapat Koordinasi dan Konsultasi SKPD	12 Laporan	31.608.830,00	Penyelenggaraan Rapat Koordinasi dan Konsultasi SKPD	Batam	Jumlah Laporan Penyelenggaraan Rapat Koordinasi dan Konsultasi SKPD	1 Laporan	66.025.000,00	
	Pengadaan Barang Milik Daerah Penunjang Urusan Pemerintah Daerah	Batam	Persentase kebutuhan barang milik daerah penunjang urusan pemerintah daerah yang terpenuhi	100%	212.960.000,00	Pengadaan Barang Milik Daerah Penunjang Urusan Pemerintah Daerah	Batam	Persentase realisasi pengadaan barang milik daerah sesuai rencana kebutuhan	100%	179.814.400,00	
	Pengadaan Mebel	Batam	Jumlah Paket Mebel yang Disediakan	5 Unit	60.500.000,00	Pengadaan Mebel	Batam	Jumlah Paket Mebel yang Disediakan	4 Unit	84.223.400,00	
	Pengadaan Peralatan dan Mesin Lainnya	Batam	Jumlah Unit Peralatan dan Mesin Lainnya yang Disediakan	20 Unit	73.810.000,00	Pengadaan Peralatan dan Mesin Lainnya	Batam	Jumlah Unit Peralatan dan Mesin Lainnya yang Disediakan	20 Unit	95.591.000,00	
	Pengadaan Sarana dan Prasarana Pendukung Gedung Kantor atau Bangunan Lainnya		Jumlah Unit Sarana dan Prasarana Pendukung Gedung Kantor atau Bangunan Lainnya yang Disediakan	2 Unit	78.650.000,00	-		-	-	-	

No.	Rancangan Awal RKPD					Hasil Analisis Kebutuhan					
	Program/Kegiatan/ Sub Kegiatan	Lokasi	Indikator Kinerja	Target Capaian	Pagu Indukatif (Rp.)	Program/Kegiatan/Sub Kegiatan	Lokasi	Indikator Kinerja	Target Capaian	Kebutuhan Dana (Rp.)	Catatan Penting
	Penyediaan Jasa Penunjang Urusan Pemerintahan Daerah	Batam	Persentase kebutuhan jasa penunjang urusan pemerintah daerah yang terpenuhi	100%	960.778.042,34	Penyediaan Jasa Penunjang Urusan Pemerintahan Daerah	Batam	Persentase realisasi penyediaan jasa penunjang sesuai perencanaan	100%	231.770.782,00	
	Penyediaan Jasa Komunikasi, Sumber Daya Air dan Listrik	Batam	Jumlah Laporan Penyediaan Jasa Komunikasi, Sumber Daya Air dan Listrik yang Disediakan	12 Laporan	151.250.000,00	Penyediaan Jasa Komunikasi, Sumber Daya Air dan Listrik	Batam	Jumlah Laporan Penyediaan Jasa Komunikasi, Sumber Daya Air dan Listrik yang Disediakan	12 Laporan	170.020.000,00	
	Penyediaan Jasa Pelayanan Umum Kantor	Batam	Jumlah Laporan Penyediaan Jasa Pelayanan Umum Kantor yang Disediakan	12 Laporan	809.528.042,34	Penyediaan Jasa Pelayanan Umum Kantor	Batam	Jumlah Laporan Penyediaan Jasa Pelayanan Umum Kantor yang Disediakan	12 Laporan	61.750.782,00	
	Pemeliharaan Barang Milik Daerah Penunjang Urusan Pemerintahan Daerah	Batam	Persentase pemeliharaan barang milik daerah penunjang urusan pemerintahan daerah yang layak fungsi	100%	322.477.100,00	Pemeliharaan Barang Milik Daerah Penunjang Urusan Pemerintahan Daerah	Batam	Persentase Barang Milik Daerah yang dipelihara dan berfungsi dengan baik	100%	293.059.000,00	
	Penyediaan Jasa Pemeliharaan,	Batam	Jumlah Kendaraan	23 Unit	72.600.000,00	Penyediaan Jasa Pemeliharaan, Biaya	Batam	Jumlah Kendaraan	20 Unit	73.475.000,00	

No.	Rancangan Awal RKPD					Hasil Analisis Kebutuhan					
	Program/Kegiatan/ Sub Kegiatan	Lokasi	Indikator Kinerja	Target Capaian	Pagu Indukatif (Rp.)	Program/Kegiatan/Sub Kegiatan	Lokasi	Indikator Kinerja	Target Capaian	Kebutuhan Dana (Rp.)	Catatan Penting
	Biaya Pemeliharaan, Pajak dan Perizinan Kendaraan Dinas Operasional atau Lapangan		Dinas Operasional atau Lapangan yang Dipelihara dan dibayarkan Pajak dan Perizinannya			Pemeliharaan, Pajak dan Perizinan Kendaraan Dinas Operasional atau Lapangan		Dinas Operasional atau Lapangan yang Dipelihara dan dibayarkan Pajak dan Perizinannya			
	Pemeliharaan Peralatan dan Mesin Lainnya	Batam	Jumlah Peralatan dan Mesin Lainnya yang Dipelihara	34 Unit	104.677.100,00	Pemeliharaan Peralatan dan Mesin Lainnya	Batam	Jumlah Peralatan dan Mesin Lainnya yang Dipelihara	41 Unit	25.360.000,00	
	Pemeliharaan/Rehabilitasi Gedung Kantor dan Bangunan Lainnya	Batam	Jumlah Gedung Kantor dan Bangunan Lainnya yang Dipelihara/Direhabilitasi	4 Unit	145.200.000,00	Pemeliharaan/Rehabilitasi Gedung Kantor dan Bangunan Lainnya	Batam	Jumlah Gedung Kantor dan Bangunan Lainnya yang Dipelihara/Direhabilitasi	1 Unit	194.224.000,00	
	PROGRAM PENYELENGGARAAN PEMERINTAHAN DAN PELAYANAN PUBLIK	Batam	1. % RT/RW/LPM aktif; 2. % usulan yang ditindaklanjuti ke forum OPD	1. 100%; 2. 100 %	2.089.817.588,00	PROGRAM PENYELENGGARAAN PEMERINTAHAN DAN PELAYANAN PUBLIK	Batam	Persentase Partisipasi Masyarakat dalam Perencanaan Pembangunan Tingkat Kecamatan Nongsa	83%	145.264.300,00	
	Koordinasi Penyelenggaraan Kegiatan Pemerintahan di Tingkat Kecamatan	Batam	Persentase penyediaan koordinasi penyelenggaraan kegiatan pemerintahan di	100%	2.089.817.588,00	Koordinasi Penyelenggaraan Kegiatan Pemerintahan di Tingkat Kecamatan	Batam	Jumlah kehadiran Lembaga kemasyarakatan Kelurahan (RT, RW, LPM, Karang Taruna,	303 LKK	145.264.300,00	

No.	Rancangan Awal RKPD					Hasil Analisis Kebutuhan					
	Program/Kegiatan/ Sub Kegiatan	Lokasi	Indikator Kinerja	Target Capaian	Pagu Indukatif (Rp.)	Program/Kegiatan/Sub Kegiatan	Lokasi	Indikator Kinerja	Target Capaian	Kebutuhan Dana (Rp.)	Catatan Penting
			tingkat kecamatan					Posyandu, PKK) Kecamatan Nongsa			
	Koordinasi/Sinergi Perencanaan dan Pelaksanaan Kegiatan Pemerintahan dengan Perangkat Daerah dan Instansi Vertikal Terkait	Batam	Jumlah Laporan Koordinasi/Sinergi Perencanaan dan Pelaksanaan Kegiatan Pemerintahan dengan Perangkat Daerah dan Instansi Vertikal Terkait	3 Laporan	105.427.195,00	Koordinasi/Sinergi Perencanaan dan Pelaksanaan Kegiatan Pemerintahan dengan Perangkat Daerah dan Instansi Vertikal Terkait	Batam	Jumlah Laporan Koordinasi/Sinergi Perencanaan dan Pelaksanaan Kegiatan Pemerintahan dengan Perangkat Daerah dan Instansi Vertikal Terkait	3 Laporan	145.264.300,00	
	Peningkatan Efektifitas Kegiatan Pemerintahan di Tingkat Kecamatan		Jumlah Dokumen Peningkatan Efektifitas Kegiatan Pemerintahan di Tingkat Kecamatan	12 Dokumen	1.984.390.393,00	-		-	-	-	
	PROGRAM PEMBERDAYAAN MASYARAKAT DESA DAN KELURAHAN	Batam	1. Persentase sarpras kelurahan yang dibangun sesuai kebutuhan; 2. Persentase Warga yang berdaya	1. 10%; 2. 100 %	7.500.000,00	PROGRAM PEMBERDAYAAN MASYARAKAT DESA DAN KELURAHAN	Batam	Persentase Tingkat Partisipasi Kelembagaan Masyarakat (RT,RW, LPM, PKK, Posyandu, Karang Taruna) Pada Pembangunan	39.02%	81.582.800,00	

No.	Rancangan Awal RKPD					Hasil Analisis Kebutuhan					
	Program/Kegiatan/ Sub Kegiatan	Lokasi	Indikator Kinerja	Target Capaian	Pagu Indukatif (Rp.)	Program/Kegiatan/Sub Kegiatan	Lokasi	Indikator Kinerja	Target Capaian	Kebutuhan Dana (Rp.)	Catatan Penting
								Tingkat Kecamatan Nongsa			
	Pemberdayaan dan Kesejahteraan Keluarga Tingkat Kecamatan dan Kelurahan	Batam	Persentase Kegiatan Pemberdayaan dan Kesejahteraan Keluarga Tingkat Kecamatan dan Kelurahan yang terlaksana	100%	7.500.000,00	Pemberdayaan dan Kesejahteraan Keluarga Tingkat Kecamatan dan Kelurahan	Batam	Persentase kegiatan Pemberdayaan dan Kesejahteraan Keluarga Tingkat Kecamatan dan Kelurahan yan terlaksana di Kecamatan Nongsa	100%	81.582.800,00	
	Peningkatan Kesadaran Keluarga dalam Mewujudkan Rumah Sehat dan Layak Huni serta Kesadaran Hukum tentang Kepemilikan Rumah		Jumlah Keluarga yang Mengikuti Peningkatan Kesadaran Keluarga dalam Mewujudkan Rumah Sehat dan Layak Huni serta Kesadaran Hukum tentang Kepemilikan Rumah	50 Keluarga	2.500.000,00	-		-	-	-	
	Peningkatan Kesadaran Keluarga dalam Peningkatan Pendidikan dan Keterampilan untuk Mewujudkan	Batam	Jumlah Keluarga yang Mengikuti Peningkatan Kesadaran Keluarga dalam	50 Keluarga	2.500.000,00	Peningkatan Kesadaran Keluarga dalam Peningkatan Pendidikan dan Keterampilan untuk Mewujudkan Sumber	Batam	Jumlah Keluarga yang Mengikuti Peningkatan Kesadaran Keluarga dalam	100 Keluarga	81.582.800,00	

No.	Rancangan Awal RKPD					Hasil Analisis Kebutuhan					
	Program/Kegiatan/ Sub Kegiatan	Lokasi	Indikator Kinerja	Target Capaian	Pagu Indukatif (Rp.)	Program/Kegiatan/Sub Kegiatan	Lokasi	Indikator Kinerja	Target Capaian	Kebutuhan Dana (Rp.)	Catatan Penting
	Sumber Daya Manusia yang Berkualitas dan Berdaya Saing		Peningkatan Pendidikan dan Keterampilan untuk Mewujudkan Sumber Daya Manusia yang Berkualitas dan Berdaya Saing			Daya Manusia yang Berkualitas dan Berdaya Saing		Peningkatan Pendidikan dan Keterampilan untuk Mewujudkan Sumber Daya Manusia yang Berkualitas dan Berdaya Saing			
	Penumbuhan Kesadaran Keluarga dalam Peningkatan Derajat Kesehatan Keluarga dan Lingkungan dengan Menerapkan Perilaku Hidup Bersih dan Sehat		Jumlah Keluarga yang Mengikuti Penumbuhan Kesadaran Keluarga dalam Peningkatan Derajat Kesehatan Keluarga dan Lingkungan Dengan Menerapkan Perilaku Hidup Bersih dan Sehat	50 Keluarga	2.500.000,00	-		-	-	-	
	-		-	-	-	PROGRAM KOORDINASI KETENTRAMAN DAN KETERTIBAN UMUM	Batam	Persentase Koordinasi/Sinergi dengan Perangkat Daerah yang Tugas dan Fungsinya di Bidang Penegakan	20%	37.525.200,00	

No.	Rancangan Awal RKPD					Hasil Analisis Kebutuhan					
	Program/Kegiatan/ Sub Kegiatan	Lokasi	Indikator Kinerja	Target Capaian	Pagu Indukatif (Rp.)	Program/Kegiatan/Sub Kegiatan	Lokasi	Indikator Kinerja	Target Capaian	Kebutuhan Dana (Rp.)	Catatan Penting
								Peraturan Perundang-Undangan dan/atau Kepolisian Negara Republik Indonesia yang terlaksana di Kecamatan Nongsa			
	-		-	-	-	Koordinasi Penerapan dan Penegakan Peraturan Daerah dan Peraturan Kepala Daerah	Batam	Jumlah Kegiatan Koordinasi/Sinergi dengan Perangkat Daerah yang Tugas dan Fungsinya di Bidang Penegakan Peraturan Perundang-Undangan dan/atau Kepolisian Negara Republik Indonesia Kecamatan Nongsa	12 Kegiatan	37.525.200,00	

No.	Rancangan Awal RKPD					Hasil Analisis Kebutuhan					
	Program/Kegiatan/ Sub Kegiatan	Lokasi	Indikator Kinerja	Target Capaian	Pagu Indukatif (Rp.)	Program/Kegiatan/Sub Kegiatan	Lokasi	Indikator Kinerja	Target Capaian	Kebutuhan Dana (Rp.)	Catatan Penting
	-		-	-	-	Koordinasi/Sinergi dengan Perangkat Daerah yang Tugas dan Fungsinya di Bidang Penegakan Peraturan Perundang-Undangan dan/atau Kepolisian Negara Republik Indonesia	Batam	Jumlah Laporan Koordinasi/Sinergi dengan Perangkat Daerah yang Tugas dan Fungsinya di Bidang Penegakan Peraturan PerundangUndangan dan/atau Kepolisian Negara Republik Indonesia	12 Laporan	37.525.200,00	Sub Kegiatan Baru
	PROGRAM PENYELENGGARAAN URUSAN PEMERINTAHAN UMUM	Batam	Persentase kegiatan urusan pemeritahan umum yang difasilitasi sesuai kebutuhan	100%	978.105.743,00	PROGRAM PENYELENGGARAAN URUSAN PEMERINTAHAN UMUM	Batam	-Persentase Peran Kecamatan Dalam Peningkatan Wawasan Kebangsaan dan Kerukunan Antar Umat Beragama di Kecamatan Nongsa -Persentase Kegiatan Forum Pimpinan yang dilaksanakan	91.42% 100%	5.342.041.300,00	

No.	Rancangan Awal RKPD					Hasil Analisis Kebutuhan					
	Program/Kegiatan/ Sub Kegiatan	Lokasi	Indikator Kinerja	Target Capaian	Pagu Indukatif (Rp.)	Program/Kegiatan/Sub Kegiatan	Lokasi	Indikator Kinerja	Target Capaian	Kebutuhan Dana (Rp.)	Catatan Penting
								Kecamatan Nongsa			
	Penyelenggaraan Urusan Pemerintahan Umum Sesuai Penugasan Kepala Daerah	Batam	Persentase kegiatan urusan pemerintahan umum yang difasilitasi sesuai kebutuhan	100%	978.105.743,00	Penyelenggaraan Urusan Pemerintahan Umum Sesuai Penugasan Kepala Daerah	Batam	Jumlah Kegiatan Urusan Pemerintahan Umum yang difasilitasi sesuai kebutuhan Kecamatan Nongsa	10 Kegiatan	5.342.041.300,00	
	Pembinaan Wawasan Kebangsaan dan Ketahanan Nasional dalam rangka Memantapkan Pengamalan Pancasila, Pelaksanaan Undang-Undang Dasar Negara Republik Indonesia Tahun 1945, Pelestarian Bhinneka Tunggal Ika serta Pemertahanan dan Pemeliharaan Keutuhan Negara Kesatuan Republik Indonesia	Batam	Jumlah Orang yang Mengikuti Pembinaan Wawasan Kebangsaan dan Ketahanan Nasional dalam rangka Memantapkan Pengamalan Pancasila, Pelaksanaan Undang-Undang Dasar Negara Republik Indonesia Tahun 1945, Pelestarian Bhinneka Tunggal Ika serta Pemertahanan	500 Orang	103.194.158,00	Pembinaan Wawasan Kebangsaan dan Ketahanan Nasional dalam rangka Memantapkan Pengamalan Pancasila, Pelaksanaan Undang-Undang Dasar Negara Republik Indonesia Tahun 1945, Pelestarian Bhinneka Tunggal Ika serta Pemertahanan dan Pemeliharaan Keutuhan Negara Kesatuan Republik Indonesia	Batam	Jumlah Orang yang Mengikuti Pembinaan Wawasan Kebangsaan dan Ketahanan Nasional dalam rangka Memantapkan Pengamalan Pancasila, Pelaksanaan Undang-Undang Dasar Negara Republik Indonesia Tahun 1945, Pelestarian Bhinneka Tunggal Ika serta	500 Orang	198.978.400,00	

No.	Rancangan Awal RKPD					Hasil Analisis Kebutuhan					
	Program/Kegiatan/ Sub Kegiatan	Lokasi	Indikator Kinerja	Target Capaian	Pagu Indukatif (Rp.)	Program/Kegiatan/Sub Kegiatan	Lokasi	Indikator Kinerja	Target Capaian	Kebutuhan Dana (Rp.)	Catatan Penting
			dan Pemeliharaan Keutuhan Negara Kesatuan Republik Indonesia					Pemertahanan dan Pemeliharaan Keutuhan Negara Kesatuan Republik Indonesia			
	Pembinaan Kerukunan Antar Suku dan Intra Suku, Umat Beragama, Ras, dan Golongan Lainnya Guna Mewujudkan Stabilitas Keamanan Lokal, Regional, dan Nasional	Batam	Jumlah Orang yang Mengikuti Pembinaan Kerukunan Antar Suku dan Intra Suku , Umat Beragama, Ras, dan Golongan Lainnya Guna Mewujudkan Stabilitas Keamanan Lokal, Regional, dan Nasional	3200 Orang	804.634.785,00	Pembinaan Kerukunan Antar Suku dan Intra Suku, Umat Beragama, Ras, dan Golongan Lainnya Guna Mewujudkan Stabilitas Keamanan Lokal, Regional, dan Nasional	Batam	Jumlah Orang yang Mengikuti Pembinaan Kerukunan Antar Suku dan Intra Suku , Umat Beragama, Ras, dan Golongan Lainnya Guna Mewujudkan Stabilitas Keamanan Lokal, Regional, dan Nasional	3200 Orang	1.122.279.900,00	
	Pelaksanaan Tugas Forum Koordinasi Pimpinan di Kecamatan	Batam	Jumlah Dokumen Tugas Forum Koordinasi Pimpinan di Kecamatan	2 Dokumen	70.276.800,00	Pelaksanaan Tugas Forum Koordinasi Pimpinan di Kecamatan	Batam	Jumlah Dokumen Tugas Forum Koordinasi Pimpinan di Kecamatan	3 Dokumen	4.020.783.000,00	
	KELURAHAN SAMBAU				**2.528.956.129,00**	**KELURAHAN SAMBAU**				**4.245.527.298,00**	
	UNSUR KEWILAYAHAN				**2.528.956.129,00**	**UNSUR KEWILAYAHAN**				**4.245.527.298,00**	

No.	Rancangan Awal RKPD					Hasil Analisis Kebutuhan					
	Program/Kegiatan/ Sub Kegiatan	Lokasi	Indikator Kinerja	Target Capaian	Pagu Indukatif (Rp.)	Program/Kegiatan/Sub Kegiatan	Lokasi	Indikator Kinerja	Target Capaian	Kebutuhan Dana (Rp.)	Catatan Penting
	PROGRAM PENUNJANG URUSAN PEMERINTAHAN DAERAH KABUPATEN/KOTA		Persentase terpenuhinya penunjang urusan pemerintahan daerah	100%	164.157.481,00	PROGRAM PENUNJANG URUSAN PEMERINTAHAN DAERAH KABUPATEN/KOTA	Batam	Indeks Pelayanan Kesekretariatan PD	91.84	68.694.400,00	
	Administrasi Umum Perangkat Daerah		Persentase penyediaan administrasi umum perangkat daerah	100%	80.755.279,00	Administrasi Umum Perangkat Daerah	Batam	Persentase Pemenuhan Pelayanan Umum Perkantoran	100%	27.094.400,00	
	Penyediaan Komponen Instalasi Listrik/Penerangan Bangunan Kantor		Jumlah Paket Komponen Instalasi Listrik/Penerangan Bangunan Kantor yang Disediakan	1 Paket	1.524.600,00	Penyediaan Komponen Instalasi Listrik/Penerangan Bangunan Kantor	Batam	Jumlah Paket Komponen Instalasi Listrik/Penerangan Bangunan Kantor yang Disediakan	1 Paket	2.167.200,00	
	Penyediaan Peralatan dan Perlengkapan Kantor		Jumlah Paket Peralatan dan Perlengkapan Kantor yang Disediakan	3 Paket	18.888.705,00	Penyediaan Peralatan dan Perlengkapan Kantor	Batam	Jumlah Paket Peralatan dan Perlengkapan Kantor yang Disediakan	3 Paket	7.465.500,00	
	Penyediaan Bahan Logistik Kantor		Jumlah Paket Bahan Logistik Kantor yang Disediakan	4 Paket	40.710.450,00	Penyediaan Bahan Logistik Kantor	Batam	Jumlah Paket Bahan Logistik Kantor yang Disediakan	3 Paket	13.484.600,00	
	Penyediaan Barang Cetakan dan Penggandaan		Jumlah Paket Barang Cetakan dan Penggandaan yang Disediakan	2 Paket	13.133.824,00	Penyediaan Barang Cetakan dan Penggandaan	Batam	Jumlah Paket Barang Cetakan dan Penggandaan yang Disediakan	2 Paket	3.977.100,00	

No.	Rancangan Awal RKPD					Hasil Analisis Kebutuhan					
	Program/Kegiatan/ Sub Kegiatan	Lokasi	Indikator Kinerja	Target Capaian	Pagu Indukatif (Rp.)	Program/Kegiatan/Sub Kegiatan	Lokasi	Indikator Kinerja	Target Capaian	Kebutuhan Dana (Rp.)	Catatan Penting
	Penyediaan Bahan Bacaan dan Peraturan Perundang-undangan		Jumlah Dokumen Bahan Bacaan dan Peraturan Perundang-Undangan yang Disediakan	1 Dokumen	2.178.000,00	-		-	-	-	
	Penyelenggaraan Rapat Koordinasi dan Konsultasi SKPD		Jumlah Laporan Penyelenggaraan Rapat Koordinasi dan Konsultasi SKPD	12 Laporan	4.319.700,00	-		-	--		
	Penyediaan Jasa Penunjang Urusan Pemerintahan Daerah		Persentase kebutuhan jasa penunjang urusan pemerintah daerah yang terpenuhi	100%	83.402.202,00	Penyediaan Jasa Penunjang Urusan Pemerintahan Daerah	Batam	Persentase realisasi penyediaan jasa penunjang sesuai perencanaan	100%	41.600.000,00	
	Penyediaan Jasa Komunikasi, Sumber Daya Air dan Listrik		Jumlah Laporan Penyediaan Jasa Komunikasi, Sumber Daya Air dan Listrik yang Disediakan	12 Laporan	34.046.496,00	Penyediaan Jasa Komunikasi, Sumber Daya Air dan Listrik	Batam	Jumlah Laporan Penyediaan Jasa Komunikasi, Sumber Daya Air dan Listrik yang Disediakan	12 Laporan	41.600.000,00	
	Penyediaan Jasa Pelayanan Umum Kantor		Jumlah Laporan Penyediaan Jasa Pelayanan Umum Kantor yang Disediakan	12 Laporan	49.355.706,00	-		-	-	-	

No.	Rancangan Awal RKPD					Hasil Analisis Kebutuhan					
	Program/Kegiatan/ Sub Kegiatan	Lokasi	Indikator Kinerja	Target Capaian	Pagu Indukatif (Rp.)	Program/Kegiatan/Sub Kegiatan	Lokasi	Indikator Kinerja	Target Capaian	Kebutuhan Dana (Rp.)	Catatan Penting
	PROGRAM PEMBERDAYAAN MASYARAKAT DESA DAN KELURAHAN		1. Persentase sarpras kelurahan yang dibangun sesuai kebutuhan; 2. Persentase Warga yang berdaya	1. 10%; 2. 100 %	2.364.798.648,00	PROGRAM PEMBERDAYAAN MASYARAKAT DESA DAN KELURAHAN		Persentase Tingkat Partisipasi Kelembagaan Masyarakat (RT,RW, LPM, PKK, Posyandu, Karang Taruna) Pada Pembangunan Tingkat Kecamatan Nongsa	39.02%	4.176.832.898,00	
	Kegiatan Pemberdayaan Kelurahan		Persentase usulan musrenbang kelurahan yang ditindaklanjuti ke musrenbang kecamatan; persentase sarpras kelurahan yang dibangun	100%	2.349.798.648,00	Kegiatan Pemberdayaan Kelurahan		Persentase kegiatan Pemberdayaan Kelurahan yang terlaksana di Kecamatan Nongsa	100%	4.160.545.598,00	
	Peningkatan Partisipasi Masyarakat dalam Forum Musyawarah Perencanaan Pembangunan di Kelurahan		Jumlah Lembaga Kemasyarakatan yang Berpartisipasi dalam Forum Musyawarah Perencanaan Pembangunan di Kelurahan	7 Lembaga K emasyarak atan	8.455.178,00	Peningkatan Partisipasi Masyarakat dalam Forum Musyawarah Perencanaan Pembangunan di Kelurahan		Masyarakat dalam Forum Musyawarah Perencanaan Pembangunan di Kelurahan Jumlah Lembaga Kemasyarakata n yang	6 Lembaga K emasyarak atan	21.861.800,00	

No.	Rancangan Awal RKPD					Hasil Analisis Kebutuhan					
	Program/Kegiatan/ Sub Kegiatan	Lokasi	Indikator Kinerja	Target Capaian	Pagu Indukatif (Rp.)	Program/Kegiatan/Sub Kegiatan	Lokasi	Indikator Kinerja	Target Capaian	Kebutuhan Dana (Rp.)	Catatan Penting
								Berpartisipasi dalam Forum Musyawarah Perencanaan Pembangunan di Kelurahan			
	Pembangunan Sarana dan Prasarana Kelurahan		Jumlah Sarana dan Prasarana Kelurahan yang Terbangun	24 Unit	2.258.475.410,00	Pembangunan Sarana dan Prasarana Kelurahan		Jumlah Sarana dan Prasarana Kelurahan yang Terbangun	33 Unit	4.089.280.198,00	
	Pemberdayaan Masyarakat di Kelurahan		Jumlah Pokmas dan Ormas yang Melaksanakan Pemberdayaan Masyarakat di Kelurahan	3 Pokmas / Ormas	82.868.060,00	Pemberdayaan Masyarakat di Kelurahan		Jumlah Pokmas dan Ormas yang Melaksanakan Pemberdayaan Masyarakat di Kelurahan	3 Pokmas/Ormas	49.403.600,00	
	Pemberdayaan dan Kesejahteraan Keluarga Tingkat Kecamatan dan Kelurahan		Persentase Kegiatan Pemberdayaan dan Kesejahteraan Keluarga Tingkat Kecamatan dan Kelurahan yang terlaksana	100%	15.000.000,00	Pemberdayaan dan Kesejahteraan Keluarga Tingkat Kecamatan dan Kelurahan		Persentase kegiatan Pemberdayaan dan Kesejahteraan Keluarga Tingkat Kecamatan dan Kelurahan yan terlaksana di Kecamatan Nongsa	100%	16.287.300,00	
	Peningkatan Ketahanan Pangan Keluarga		Jumlah Keluarga yang Mengikuti Peningkatan Ketahanan	50 keluarga	2.500.000,00	-		-	-	-	

No.	Rancangan Awal RKPD					Hasil Analisis Kebutuhan					
	Program/Kegiatan/ Sub Kegiatan	Lokasi	Indikator Kinerja	Target Capaian	Pagu Indukatif (Rp.)	Program/Kegiatan/Sub Kegiatan	Lokasi	Indikator Kinerja	Target Capaian	Kebutuhan Dana (Rp.)	Catatan Penting
			Pangan Keluarga								
	Peningkatan Kesadaran Keluarga dalam Mewujudkan Rumah Sehat dan Layak Huni serta Kesadaran Hukum tentang Kepemilikan Rumah		Jumlah Keluarga yang Mengikuti Peningkatan Kesadaran Keluarga dalam Mewujudkan Rumah Sehat dan Layak Huni serta Kesadaran Hukum tentang Kepemilikan Rumah	50 keluarga	2.500.000,00	Peningkatan Kesadaran Keluarga dalam Mewujudkan Rumah Sehat dan Layak Huni serta Kesadaran Hukum tentang Kepemilikan Rumah		Jumlah Keluarga yang Mengikuti Peningkatan Kesadaran Keluarga dalam Mewujudkan Rumah Sehat dan Layak Huni serta Kesadaran Hukum tentang Kepemilikan Rumah	50 Keluarga	16.287.300,00	
	Peningkatan Kesadaran Keluarga dalam Peningkatan Pendidikan dan Keterampilan untuk Mewujudkan Sumber Daya Manusia yang Berkualitas dan Berdaya Saing		Jumlah Keluarga yang Mengikuti Peningkatan Kesadaran Keluarga dalam Peningkatan Pendidikan dan Keterampilan untuk Mewujudkan Sumber Daya Manusia yang Berkualitas dan Berdaya Saing	50 keluarga	2.500.000,00	-		-	--	-	
	Penumbuhan Kesadaran Keluarga dalam Peningkatan Derajat Kesehatan		Jumlah Keluarga yang Mengikuti Penumbuhan	50 keluarga	2.500.000,00	-		-	--	-	

No.	Rancangan Awal RKPD					Hasil Analisis Kebutuhan					
	Program/Kegiatan/ Sub Kegiatan	Lokasi	Indikator Kinerja	Target Capaian	Pagu Indukatif (Rp.)	Program/Kegiatan/Sub Kegiatan	Lokasi	Indikator Kinerja	Target Capaian	Kebutuhan Dana (Rp.)	Catatan Penting
	Keluarga dan Lingkungan dengan Menerapkan Perilaku Hidup Bersih dan Sehat		Kesadaran Keluarga dalam Peningkatan Derajat Kesehatan Keluarga dan Lingkungan Dengan Menerapkan Perilaku Hidup Bersih dan Sehat								
	Penumbuhan Kesadaran Keluarga dalam Peningkatan Taraf Hidup Keluarga Melalui Kehidupan Berkoperasi dan Pengembangan Ekonomi Lainnya		Jumlah Keluarga yang Mengikuti Penumbuhan Kesadaran Keluarga dalam Peningkatan Taraf Hidup Keluarga melalui Kehidupan Berkoperasi dan Pengembangan Ekonomi Lainnya	50 keluarga	2.500.000,00	-		-	-	-	
	Penumbuhan Kesadaran Keluarga dalam Peningkatan Kualitas Kelestarian Lingkungan Hidup		Jumlah Keluarga yang Mengikuti Penumbuhan Kesadaran Keluarga dalam Peningkatan	50 keluarga	2.500.000,00	-		-		-	

No.	Rancangan Awal RKPD					Hasil Analisis Kebutuhan					
	Program/Kegiatan/ Sub Kegiatan	Lokasi	Indikator Kinerja	Target Capaian	Pagu Indukatif (Rp.)	Program/Kegiatan/Sub Kegiatan	Lokasi	Indikator Kinerja	Target Capaian	Kebutuhan Dana (Rp.)	Catatan Penting
			Kualitas Kelestarian Lingkungan Hidup								
	KELURAHAN BATU BESAR				**2.552.912.802,00**	**KELURAHAN BATU BESAR**				**3.917.348.000,00**	
	UNSUR KEWILAYAHAN				**2.552.912.802,00**	**UNSUR KEWILAYAHAN**				**3.917.348.000,00**	
	PROGRAM PENUNJANG URUSAN PEMERINTAHAN DAERAH KABUPATEN/KOTA		Persentase terpenuhinya penunjang urusan pemerintahan daerah	100%	205.480.565,00	PROGRAM PENUNJANG URUSAN PEMERINTAHAN DAERAH KABUPATEN/KOTA	Batam	Indeks Pelayanan Kesekretariatan PD	91.84	71.603.900,00	
	Administrasi Umum Perangkat Daerah		Persentase penyediaan administrasi umum perangkat daerah	100%	112.567.400,00	Administrasi Umum Perangkat Daerah	Batam	Persentase Pemenuhan Pelayanan Umum Perkantoran	100%	27.094.400,00	
	Penyediaan Komponen Instalasi Listrik/Penerangan Bangunan Kantor		Jumlah Paket Komponen Instalasi Listrik/Penerangan Bangunan Kantor yang Disediakan	1 Paket	1.386.000,00	Penyediaan Komponen Instalasi Listrik/Penerangan Bangunan Kantor	Batam	Jumlah Paket Komponen Instalasi Listrik/Penerangan Bangunan Kantor yang Disediakan	1 Paket	2.167.200,00	
	Penyediaan Peralatan dan Perlengkapan Kantor		Jumlah Paket Peralatan dan Perlengkapan Kantor yang Disediakan	3 Paket	17.171.550,00	Penyediaan Peralatan dan Perlengkapan Kantor	Batam	Jumlah Paket Peralatan dan Perlengkapan Kantor yang Disediakan	3 Paket	7.465.500,00	
	Penyediaan Bahan Logistik Kantor		Jumlah Paket Bahan Logistik	4 Paket	40.710.450,00	Penyediaan Bahan Logistik Kantor	Batam	Jumlah Paket Bahan Logistik	3 Paket	13.484.600,00	

No.	Rancangan Awal RKPD					Hasil Analisis Kebutuhan					
	Program/Kegiatan/ Sub Kegiatan	Lokasi	Indikator Kinerja	Target Capaian	Pagu Indukatif (Rp.)	Program/Kegiatan/Sub Kegiatan	Lokasi	Indikator Kinerja	Target Capaian	Kebutuhan Dana (Rp.)	Catatan Penting
			Kantor yang Disediakan					Kantor yang Disediakan			
	Penyediaan Barang Cetakan dan Penggandaan		Jumlah Paket Barang Cetakan dan Penggandaan yang Disediakan	2 Paket	12.049.400,00	Penyediaan Barang Cetakan dan Penggandaan	Batam	Jumlah Paket Barang Cetakan dan Penggandaan yang Disediakan	2 Paket	3.977.100,00	
	Penyediaan Bahan Bacaan dan Peraturan Perundang-undangan		Jumlah Dokumen Bahan Bacaan dan Peraturan Perundang-Undangan yang Disediakan	1 Dokumen	1.980.000,00						
	Penyelenggaraan Rapat Koordinasi dan Konsultasi SKPD		Jumlah Laporan Penyelenggaraan Rapat Koordinasi dan Konsultasi SKPD	12 Laporan	39.270.000,00						
	Penyediaan Jasa Penunjang Urusan Pemerintahan Daerah		Persentase kebutuhan jasa penunjang urusan pemerintah daerah yang terpenuhi	100%	92.913.165,00	Penyediaan Jasa Penunjang Urusan Pemerintahan Daerah	Batam	Persentase realisasi penyediaan jasa penunjang sesuai perencanaan	100%	44.509.500,00	
	Penyediaan Jasa Komunikasi, Sumber Daya Air dan Listrik		Jumlah Laporan Penyediaan Jasa Komunikasi, Sumber Daya	12 Laporan	43.557.459,00	Penyediaan Jasa Komunikasi, Sumber Daya Air dan Listrik	Batam	Jumlah Laporan Penyediaan Jasa	12 Laporan	43.909.500,00	

No.	Rancangan Awal RKPD					Hasil Analisis Kebutuhan					
	Program/Kegiatan/ Sub Kegiatan	Lokasi	Indikator Kinerja	Target Capaian	Pagu Indukatif (Rp.)	Program/Kegiatan/Sub Kegiatan	Lokasi	Indikator Kinerja	Target Capaian	Kebutuhan Dana (Rp.)	Catatan Penting
			Air dan Listrik yang Disediakan					Komunikasi, Sumber Daya Air dan Listrik yang Disediakan			
	Penyediaan Jasa Pelayanan Umum Kantor		Jumlah Laporan Penyediaan Jasa Pelayanan Umum Kantor yang Disediakan	12 Laporan	49.355.706,00	Penyediaan Jasa Pelayanan Umum Kantor	Batam	Jumlah Laporan Penyediaan Jasa Pelayanan Umum Kantor yang Disediakan	12 Laporan	600.000,00	
	PROGRAM PEMBERDAYAAN MASYARAKAT DESA DAN KELURAHAN		1. Persentase sarpras kelurahan yang dibangun sesuai kebutuhan; 2. Persentase Warga yang berdaya	1. 10%; 2. 100 %	2.347.432.237,00	PROGRAM PEMBERDAYAAN MASYARAKAT DESA DAN KELURAHAN		Persentase Tingkat Partisipasi Kelembagaan Masyarakat (RT,RW, LPM, PKK, Posyandu, Karang Taruna) Pada Pembangunan Tingkat Kecamatan Nongsa	39.02%	3.845.744.100,00	
	Kegiatan Pemberdayaan Kelurahan		Persentase usulan musrenbang kelurahan yang ditindaklanjuti ke musrenbang kecamatan; persentase sarpras	100%	2.332.432.237,00	Kegiatan Pemberdayaan Kelurahan		Persentase kegiatan Pemberdayaan Kelurahan yang terlaksana di Kecamatan Nongsa	100%	3.829.456.800,00	

No.	Rancangan Awal RKPD					Hasil Analisis Kebutuhan					
	Program/Kegiatan/ Sub Kegiatan	Lokasi	Indikator Kinerja	Target Capaian	Pagu Indukatif (Rp.)	Program/Kegiatan/Sub Kegiatan	Lokasi	Indikator Kinerja	Target Capaian	Kebutuhan Dana (Rp.)	Catatan Penting
			kelurahan yang dibangun								
	Peningkatan Partisipasi Masyarakat dalam Forum Musyawarah Perencanaan Pembangunan di Kelurahan		Jumlah Lembaga Kemasyarakatan yang Berpartisipasi dalam Forum Musyawarah Perencanaan Pembangunan di Kelurahan	7 Lembaga K emasyarak at an	8.455.177,00	Peningkatan Partisipasi Masyarakat dalam Forum Musyawarah Perencanaan Pembangunan di Kelurahan		Masyarakat dalam Forum Musyawarah Perencanaan Pembangunan di Kelurahan Jumlah Lembaga Kemasyarakata n yang Berpartisipasi dalam Forum Musyawarah Perencanaan Pembangunan di Kelurahan	6 Lembaga K emasyarak at an	21.861.800,00	
	Pembangunan Sarana dan Prasarana Kelurahan		Jumlah Sarana dan Prasarana Kelurahan yang Terbangun	18 Unit	2.241.109.000,00	Pembangunan Sarana dan Prasarana Kelurahan		Jumlah Sarana dan Prasarana Kelurahan yang Terbangun	31 Unit	3.758.191.400,00	
	Pemberdayaan Masyarakat di Kelurahan		Jumlah Pokmas dan Ormas yang Melaksanakan Pemberdayaan Masyarakat di Kelurahan	3 Pokmas / Ormas	82.868.060,00	Pemberdayaan Masyarakat di Kelurahan		Jumlah Pokmas dan Ormas yang Melaksanakan Pemberdayaan Masyarakat di Kelurahan	3 Pokmas/Or mas	49.403.600,00	
	Pemberdayaan dan Kesejahteraan Keluarga Tingkat Kecamatan dan Kelurahan		Persentase Kegiatan Pemberdayaan dan Kesejahteraan	100%	15.000.000,00	Pemberdayaan dan Kesejahteraan Keluarga Tingkat Kecamatan dan Kelurahan		Persentase kegiatan Pemberdayaan dan Kesejahteraan	100%	16.287.300,00	

No.	Rancangan Awal RKPD					Hasil Analisis Kebutuhan					
	Program/Kegiatan/ Sub Kegiatan	Lokasi	Indikator Kinerja	Target Capaian	Pagu Indukatif (Rp.)	Program/Kegiatan/Sub Kegiatan	Lokasi	Indikator Kinerja	Target Capaian	Kebutuhan Dana (Rp.)	Catatan Penting
			Keluarga Tingkat Kecamatan dan Kelurahan yang terlaksana					Keluarga Tingkat Kecamatan dan Kelurahan yan terlaksana di Kecamatan Nongsa			
	Peningkatan Ketahanan Pangan Keluarga		Jumlah Keluarga yang Mengikuti Peningkatan Ketahanan Pangan Keluarga	50 keluarga	2.500.000,00	-		-	-	-	
	Peningkatan Kesadaran Keluarga dalam Mewujudkan Rumah Sehat dan Layak Huni serta Kesadaran Hukum tentang Kepemilikan Rumah		Jumlah Keluarga yang Mengikuti Peningkatan Kesadaran Keluarga dalam Mewujudkan Rumah Sehat dan Layak Huni serta Kesadaran Hukum tentang Kepemilikan Rumah	50 keluarga	2.500.000,00	Peningkatan Kesadaran Keluarga dalam Mewujudkan Rumah Sehat dan Layak Huni serta Kesadaran Hukum tentang Kepemilikan Rumah		Jumlah Keluarga yang Mengikuti Peningkatan Kesadaran Keluarga dalam Mewujudkan Rumah Sehat dan Layak Huni serta Kesadaran Hukum tentang Kepemilikan Rumah	50 Keluarga	16.287.300,00	
	Peningkatan Kesadaran Keluarga dalam Peningkatan Pendidikan dan Keterampilan untuk Mewujudkan Sumber Daya		Jumlah Keluarga yang Mengikuti Peningkatan Kesadaran Keluarga dalam Peningkatan	50 keluarga	2.500.000,00	-		-	-	-	

No.	Rancangan Awal RKPD					Hasil Analisis Kebutuhan					
	Program/Kegiatan/ Sub Kegiatan	Lokasi	Indikator Kinerja	Target Capaian	Pagu Indukatif (Rp.)	Program/Kegiatan/Sub Kegiatan	Lokasi	Indikator Kinerja	Target Capaian	Kebutuhan Dana (Rp.)	Catatan Penting
	Manusia yang Berkualitas dan Berdaya Saing		Pendidikan dan Keterampilan untuk Mewujudkan Sumber Daya Manusia yang Berkualitas dan Berdaya Saing								
	Penumbuhan Kesadaran Keluarga dalam Peningkatan Derajat Kesehatan Keluarga dan Lingkungan dengan Menerapkan Perilaku Hidup Bersih dan Sehat		Jumlah Keluarga yang Mengikuti Penumbuhan Kesadaran Keluarga dalam Peningkatan Derajat Kesehatan Keluarga dan Lingkungan Dengan Menerapkan Perilaku Hidup Bersih dan Sehat	50 keluarga	2.500.000,00	-		-	--	-	
	Penumbuhan Kesadaran Keluarga dalam Peningkatan Taraf Hidup Keluarga Melalui Kehidupan Berkoperasi dan		Jumlah Keluarga yang Mengikuti Penumbuhan Kesadaran Keluarga dalam Peningkatan Taraf Hidup	50 keluarga	2.500.000,00	-		-	--	-	

No.	Rancangan Awal RKPD					Hasil Analisis Kebutuhan					
	Program/Kegiatan/ Sub Kegiatan	Lokasi	Indikator Kinerja	Target Capaian	Pagu Indukatif (Rp.)	Program/Kegiatan/Sub Kegiatan	Lokasi	Indikator Kinerja	Target Capaian	Kebutuhan Dana (Rp.)	Catatan Penting
	Pengembangan Ekonomi Lainnya		Keluarga melalui Kehidupan Berkoperasi dan Pengembangan Ekonomi Lainnya								
	Penumbuhan Kesadaran Keluarga dalam Peningkatan Kualitas Kelestarian Lingkungan Hidup		Jumlah Keluarga yang Mengikuti Penumbuhan Kesadaran Keluarga dalam Peningkatan Kualitas Kelestarian Lingkungan Hidup	50 keluarga	2.500.000,00	-		-	-	-	
	KELURAHAN KABIL				**2.681.935.616,00**	**KELURAHAN KABIL**				**4.584.254.780,00**	
	UNSUR KEWILAYAHAN				**2.681.935.616,00**	**UNSUR KEWILAYAHAN**				**4.584.254.780,00**	
	PROGRAM PENUNJANG URUSAN PEMERINTAHAN DAERAH KABUPATEN/KOTA		Persentase terpenuhinya penunjang urusan pemerintahan daerah	100%	175.092.746,00	PROGRAM PENUNJANG URUSAN PEMERINTAHAN DAERAH KABUPATEN/KOTA	Batam	Indeks Pelayanan Kesekretariatan PD	91.84	69.294.400,00	
	Administrasi Umum Perangkat Daerah		Persentase penyediaan administrasi umum	100%	79.926.440,00	Administrasi Umum Perangkat Daerah	Batam	Persentase Pemenuhan Pelayanan	100%	27.094.400,00	

No.	Rancangan Awal RKPD					Hasil Analisis Kebutuhan					
	Program/Kegiatan/ Sub Kegiatan	Lokasi	Indikator Kinerja	Target Capaian	Pagu Indukatif (Rp.)	Program/Kegiatan/Sub Kegiatan	Lokasi	Indikator Kinerja	Target Capaian	Kebutuhan Dana (Rp.)	Catatan Penting
			perangkat daerah					Umum Perkantoran			
	Penyediaan Komponen Instalasi Listrik/Penerangan Bangunan Kantor		Jumlah Paket Komponen Instalasi Listrik/Penerangan Bangunan Kantor yang Disediakan	1 Paket	1.386.000,00	Penyediaan Komponen Instalasi Listrik/Penerangan Bangunan Kantor	Batam	Jumlah Paket Komponen Instalasi Listrik/Penerangan Bangunan Kantor yang Disediakan	1 Paket	2.167.200,00	
	Penyediaan Peralatan dan Perlengkapan Kantor		Jumlah Paket Peralatan dan Perlengkapan Kantor yang Disediakan	3 Paket	17.171.550,00	Penyediaan Peralatan dan Perlengkapan Kantor	Batam	Jumlah Paket Peralatan dan Perlengkapan Kantor yang Disediakan	3 Paket	7.465.500,00	
	Penyediaan Bahan Logistik Kantor		Jumlah Paket Bahan Logistik Kantor yang Disediakan	4 Paket	40.710.450,00	Penyediaan Bahan Logistik Kantor	Batam	Jumlah Paket Bahan Logistik Kantor yang Disediakan	3 Paket	13.484.600,00	
	Penyediaan Barang Cetakan dan Penggandaan		Jumlah Paket Barang Cetakan dan Penggandaan yang Disediakan	2 Paket	14.751.440,00	Penyediaan Barang Cetakan dan Penggandaan	Batam	Jumlah Paket Barang Cetakan dan Penggandaan yang Disediakan	2 Paket	3.977.100,00	
	Penyediaan Bahan Bacaan dan Peraturan Perundang-undangan		Jumlah Dokumen Bahan Bacaan dan Peraturan Perundang-Undangan yang Disediakan	1 Dokumen	1.980.000,00	-		-	-	-	
	Penyelenggaraan Rapat Koordinasi		Jumlah Laporan Penyelenggaraan Rapat	12 Laporan	3.927.000,00	-		-	--		

No.	Rancangan Awal RKPD					Hasil Analisis Kebutuhan					
	Program/Kegiatan/ Sub Kegiatan	Lokasi	Indikator Kinerja	Target Capaian	Pagu Indukatif (Rp.)	Program/Kegiatan/Sub Kegiatan	Lokasi	Indikator Kinerja	Target Capaian	Kebutuhan Dana (Rp.)	Catatan Penting
	dan Konsultasi SKPD		Koordinasi dan Konsultasi SKPD								
	Penyediaan Jasa Penunjang Urusan Pemerintahan Daerah		Persentase kebutuhan jasa penunjang urusan pemerintah daerah yang terpenuhi	100%	94.367.706,00	Penyediaan Jasa Penunjang Urusan Pemerintahan Daerah	Batam	Persentase realisasi penyediaan jasa penunjang sesuai perencanaan	100%	42.200.000,00	
	Penyediaan Jasa Komunikasi, Sumber Daya Air dan Listrik		Jumlah Laporan Penyediaan Jasa Komunikasi, Sumber Daya Air dan Listrik yang Disediakan	12 Laporan	45.012.000,00	Penyediaan Jasa Komunikasi, Sumber Daya Air dan Listrik	Batam	Jumlah Laporan Penyediaan Jasa Komunikasi, Sumber Daya Air dan Listrik yang Disediakan	12 Laporan	41.600.000,00	
	Penyediaan Jasa Pelayanan Umum Kantor		Jumlah Laporan Penyediaan Jasa Pelayanan Umum Kantor yang Disediakan	12 Laporan	49.355.706,00	Penyediaan Jasa Pelayanan Umum Kantor	Batam	Jumlah Laporan Penyediaan Jasa Pelayanan Umum Kantor yang Disediakan	12 Laporan	600.000,00	
	Pemeliharaan Barang Milik Daerah Penunjang Urusan Pemerintahan Daerah		Persentase pemeliharaan barang milik daerah penunjang urusan pemerintahan	100%	798.600,00	-		-	-	-	

No.	Rancangan Awal RKPD					Hasil Analisis Kebutuhan					
	Program/Kegiatan/ Sub Kegiatan	Lokasi	Indikator Kinerja	Target Capaian	Pagu Indukatif (Rp.)	Program/Kegiatan/Sub Kegiatan	Lokasi	Indikator Kinerja	Target Capaian	Kebutuhan Dana (Rp.)	Catatan Penting
			daerah yang layak fungsi								
	Pemeliharaan/Rehabilitasi Gedung Kantor dan Bangunan Lainnya		Jumlah Gedung Kantor dan Bangunan Lainnya yang Dipelihara/Direhabilitasi	1 Unit	798.600,00	-		-	-	-	
	PROGRAM PEMBERDAYAAN MASYARAKAT DESA DAN KELURAHAN		1. Persentase sarpras kelurahan yang dibangun sesuai kebutuhan; 2. Persentase Warga yang berdaya	1. 10%; 2. 100 %	2.506.842.870,00	PROGRAM PEMBERDAYAAN MASYARAKAT DESA DAN KELURAHAN		Persentase Tingkat Partisipasi Kelembagaan Masyarakat (RT,RW, LPM, PKK, Posyandu, Karang Taruna) Pada Pembangunan Tingkat Kecamatan Nongsa	39.02%	4.514.960.380,00	
	Kegiatan Pemberdayaan Kelurahan		Persentase usulan musrenbang kelurahan yang ditindaklanjuti ke musrenbang kecamatan; persentase sarpras kelurahan yang dibangun	100%	2.491.842.870,00	Kegiatan Pemberdayaan Kelurahan		Persentase kegiatan Pemberdayaan Kelurahan yang terlaksana di Kecamatan Nongsa	100%	4.498.673.080,00	

No.	Rancangan Awal RKPD					Hasil Analisis Kebutuhan					
	Program/Kegiatan/ Sub Kegiatan	Lokasi	Indikator Kinerja	Target Capaian	Pagu Indukatif (Rp.)	Program/Kegiatan/Sub Kegiatan	Lokasi	Indikator Kinerja	Target Capaian	Kebutuhan Dana (Rp.)	Catatan Penting
	Peningkatan Partisipasi Masyarakat dalam Forum Musyawarah Perencanaan Pembangunan di Kelurahan		Jumlah Lembaga Kemasyarakatan yang Berpartisipasi dalam Forum Musyawarah Perencanaan Pembangunan di Kelurahan	7 Lembaga K emasyarak at an	8.455.177,00	Peningkatan Partisipasi Masyarakat dalam Forum Musyawarah Perencanaan Pembangunan di Kelurahan		Masyarakat dalam Forum Musyawarah Perencanaan Pembangunan di Kelurahan Jumlah Lembaga Kemasyarakata n yang Berpartisipasi dalam Forum Musyawarah Perencanaan Pembangunan di Kelurahan	6 Lembaga K emasyarak at an	21.861.800,00	
	Pembangunan Sarana dan Prasarana Kelurahan		Jumlah Sarana dan Prasarana Kelurahan yang Terbangun	25 Unit	2.400.519.633,00	Pembangunan Sarana dan Prasarana Kelurahan		Jumlah Sarana dan Prasarana Kelurahan yang Terbangun	31 Unit	4.425.007.680,00	
	Pemberdayaan Masyarakat di Kelurahan		Jumlah Pokmas dan Ormas yang Melaksanakan Pemberdayaan Masyarakat di Kelurahan	3 Pokmas / Ormas	82.868.060,00	Pemberdayaan Masyarakat di Kelurahan		Jumlah Pokmas dan Ormas yang Melaksanakan Pemberdayaan Masyarakat di Kelurahan	3 Pokmas/Or mas	51.803.600,00	
	Pemberdayaan dan Kesejahteraan Keluarga Tingkat Kecamatan dan Kelurahan		Persentase Kegiatan Pemberdayaan dan Kesejahteraan Keluarga Tingkat	100%	15.000.000,00	Pemberdayaan dan Kesejahteraan Keluarga Tingkat Kecamatan dan Kelurahan		Persentase kegiatan Pemberdayaan dan Kesejahteraan Keluarga Tingkat	100%	16.287.300,00	

No.	Rancangan Awal RKPD					Hasil Analisis Kebutuhan					
	Program/Kegiatan/ Sub Kegiatan	Lokasi	Indikator Kinerja	Target Capaian	Pagu Indukatif (Rp.)	Program/Kegiatan/Sub Kegiatan	Lokasi	Indikator Kinerja	Target Capaian	Kebutuhan Dana (Rp.)	Catatan Penting
			Kecamatan dan Kelurahan yang terlaksana					Kecamatan dan Kelurahan yan terlaksana di Kecamatan Nongsa			
	Peningkatan Ketahanan Pangan Keluarga		Jumlah Keluarga yang Mengikuti Peningkatan Ketahanan Pangan Keluarga	50 keluarga	2.500.000,00	-	-	-	-	-	
	Peningkatan Kesadaran Keluarga dalam Mewujudkan Rumah Sehat dan Layak Huni serta Kesadaran Hukum tentang Kepemilikan Rumah		Jumlah Keluarga yang Mengikuti Peningkatan Kesadaran Keluarga dalam Mewujudkan Rumah Sehat dan Layak Huni serta Kesadaran Hukum tentang Kepemilikan Rumah	50 keluarga	2.500.000,00	Peningkatan Kesadaran Keluarga dalam Mewujudkan Rumah Sehat dan Layak Huni serta Kesadaran Hukum tentang Kepemilikan Rumah		Jumlah Keluarga yang Mengikuti Peningkatan Kesadaran Keluarga dalam Mewujudkan Rumah Sehat dan Layak Huni serta Kesadaran Hukum tentang Kepemilikan Rumah	50 Keluarga	16.287.300,00	
	Peningkatan Kesadaran Keluarga dalam Peningkatan Pendidikan dan Keterampilan untuk Mewujudkan Sumber Daya Manusia yang		Jumlah Keluarga yang Mengikuti Peningkatan Kesadaran Keluarga dalam Peningkatan Pendidikan dan Keterampilan	50 keluarga	2.500.000,00	-		-	-	-	

No.	Rancangan Awal RKPD					Hasil Analisis Kebutuhan					
	Program/Kegiatan/ Sub Kegiatan	Lokasi	Indikator Kinerja	Target Capaian	Pagu Indukatif (Rp.)	Program/Kegiatan/Sub Kegiatan	Lokasi	Indikator Kinerja	Target Capaian	Kebutuhan Dana (Rp.)	Catatan Penting
	Berkualitas dan Berdaya Saing		untuk Mewujudkan Sumber Daya Manusia yang Berkualitas dan Berdaya Saing								
	Penumbuhan Kesadaran Keluarga dalam Peningkatan Derajat Kesehatan Keluarga dan Lingkungan dengan Menerapkan Perilaku Hidup Bersih dan Sehat		Jumlah Keluarga yang Mengikuti Penumbuhan Kesadaran Keluarga dalam Peningkatan Derajat Kesehatan Keluarga dan Lingkungan Dengan Menerapkan Perilaku Hidup Bersih dan Sehat	50 keluarga	2.500.000,00	-		-	-	-	
	Penumbuhan Kesadaran Keluarga dalam Peningkatan Taraf Hidup Keluarga Melalui Kehidupan Berkoperasi dan Pengembangan Ekonomi Lainnya		Jumlah Keluarga yang Mengikuti Penumbuhan Kesadaran Keluarga dalam Peningkatan Taraf Hidup Keluarga melalui Kehidupan Berkoperasi dan	50 keluarga	2.500.000,00	-		-	-	-	

No.	Rancangan Awal RKPD					Hasil Analisis Kebutuhan					
	Program/Kegiatan/ Sub Kegiatan	Lokasi	Indikator Kinerja	Target Capaian	Pagu Indukatif (Rp.)	Program/Kegiatan/Sub Kegiatan	Lokasi	Indikator Kinerja	Target Capaian	Kebutuhan Dana (Rp.)	Catatan Penting
			Pengembangan Ekonomi Lainnya								
	Penumbuhan Kesadaran Keluarga dalam Peningkatan Kualitas Kelestarian Lingkungan Hidup		Jumlah Keluarga yang Mengikuti Penumbuhan Kesadaran Keluarga dalam Peningkatan Kualitas Kelestarian Lingkungan Hidup	50 keluarga	2.500.000,00	-		-	-	-	
	KELURAHAN NGENANG				**2.686.702.084,00**					**879.702.603,44**	
	UNSUR KEWILAYAHAN				**2.686.702.084,00**					**879.702.603,44**	
	PROGRAM PENUNJANG URUSAN PEMERINTAHAN DAERAH KABUPATEN/KOTA		Persentase terpenuhinya penunjang urusan pemerintahan daerah	100%	184.221.416,00	PROGRAM PENUNJANG URUSAN PEMERINTAHAN DAERAH KABUPATEN/KOTA	Batam	Indeks Pelayanan Kesekretariatan PD	91.84	44.674.400,00	
	Administrasi Umum Perangkat Daerah		Persentase penyediaan administrasi umum perangkat daerah	100%	113.773.000,00	Administrasi Umum Perangkat Daerah	Batam	Persentase Pemenuhan Pelayanan Umum Perkantoran	100%	27.094.400,00	
	Penyediaan Komponen Instalasi Listrik/Penerangan Bangunan Kantor		Jumlah Paket Komponen Instalasi Listrik/Penerangan Bangunan	1 Paket	1.386.000,00	Penyediaan Komponen Instalasi Listrik/Penerangan Bangunan Kantor	Batam	Jumlah Paket Komponen Instalasi Listrik/Penerangan Bangunan	1 Paket	2.167.200,00	

No.	Rancangan Awal RKPD					Hasil Analisis Kebutuhan					
	Program/Kegiatan/ Sub Kegiatan	Lokasi	Indikator Kinerja	Target Capaian	Pagu Indukatif (Rp.)	Program/Kegiatan/Sub Kegiatan	Lokasi	Indikator Kinerja	Target Capaian	Kebutuhan Dana (Rp.)	Catatan Penting
			Kantor yang Disediakan					Kantor yang Disediakan			
	Penyediaan Peralatan dan Perlengkapan Kantor		Jumlah Paket Peralatan dan Perlengkapan Kantor yang Disediakan	3 Paket	17.171.550,00	Penyediaan Peralatan dan Perlengkapan Kantor	Batam	Jumlah Paket Peralatan dan Perlengkapan Kantor yang Disediakan	3 Paket	7.465.500,00	
	Penyediaan Bahan Logistik Kantor		Jumlah Paket Bahan Logistik Kantor yang Disediakan	4 Paket	40.710.450,00	Penyediaan Bahan Logistik Kantor	Batam	Jumlah Paket Bahan Logistik Kantor yang Disediakan	3 Paket	13.484.600,00	
	Penyediaan Barang Cetakan dan Penggandaan		Jumlah Paket Barang Cetakan dan Penggandaan yang Disediakan	2 Paket	48.400.000,00	Penyediaan Barang Cetakan dan Penggandaan	Batam	Jumlah Paket Barang Cetakan dan Penggandaan yang Disediakan	2 Paket	3.977.100,00	
	Penyediaan Bahan Bacaan dan Peraturan Perundang-undangan		Jumlah Dokumen Bahan Bacaan dan Peraturan Perundang-Undangan yang Disediakan	1 Dokumen	2.178.000,00	-		-	-	-	
	Penyelenggaraan Rapat Koordinasi dan Konsultasi SKPD		Jumlah Laporan Penyelenggaraan Rapat Koordinasi dan Konsultasi SKPD	12 Laporan	3.927.000,00	-		-	--		
	Penyediaan Jasa Penunjang Urusan Pemerintahan Daerah		Persentase kebutuhan jasa penunjang urusan	100%	70.448.416,00	Penyediaan Jasa Penunjang Urusan Pemerintahan Daerah	Batam	Persentase realisasi penyediaan jasa penunjang	100%	17.580.000,00	

No.	Rancangan Awal RKPD					Hasil Analisis Kebutuhan					
	Program/Kegiatan/ Sub Kegiatan	Lokasi	Indikator Kinerja	Target Capaian	Pagu Indukatif (Rp.)	Program/Kegiatan/Sub Kegiatan	Lokasi	Indikator Kinerja	Target Capaian	Kebutuhan Dana (Rp.)	Catatan Penting
			pemerintah daerah yang terpenuhi					sesuai perencanaan			
	Penyediaan Jasa Komunikasi, Sumber Daya Air dan Listrik		Jumlah Laporan Penyediaan Jasa Komunikasi, Sumber Daya Air dan Listrik yang Disediakan	12 Laporan	7.260.000,00	Penyediaan Jasa Komunikasi, Sumber Daya Air dan Listrik	Batam	Jumlah Laporan Penyediaan Jasa Komunikasi, Sumber Daya Air dan Listrik yang Disediakan	12 Laporan	17.580.000,00	
	Penyediaan Jasa Pelayanan Umum Kantor		Jumlah Laporan Penyediaan Jasa Pelayanan Umum Kantor yang Disediakan	12 Laporan	63.188.416,00	-		-	-	-	
	PROGRAM PEMBERDAYAAN MASYARAKAT DESA DAN KELURAHAN		1. Persentase sarpras kelurahan yang dibangun sesuai kebutuhan; 2. Persentase Warga yang berdaya	1. 10%; 2. 100 %	2.502.480.668,00	PROGRAM PEMBERDAYAAN MASYARAKAT DESA DAN KELURAHAN		Persentase Tingkat Partisipasi Kelembagaan Masyarakat (RT,RW, LPM, PKK, Posyandu, Karang Taruna) Pada Pembangunan Tingkat Kecamatan Nongsa	39.02%	835.028.203,44	
	Kegiatan Pemberdayaan Kelurahan		Persentase usulan musrenbang kelurahan yang	100%	2.487.480.668,00	Kegiatan Pemberdayaan Kelurahan		Persentase kegiatan Pemberdayaan Kelurahan yang	100%	818.740.903,44	

No.	Rancangan Awal RKPD					Hasil Analisis Kebutuhan					
	Program/Kegiatan/ Sub Kegiatan	Lokasi	Indikator Kinerja	Target Capaian	Pagu Indukatif (Rp.)	Program/Kegiatan/Sub Kegiatan	Lokasi	Indikator Kinerja	Target Capaian	Kebutuhan Dana (Rp.)	Catatan Penting
			ditindaklanjuti ke musrenbang kecamatan; persentase sarpras kelurahan yang dibangun					terlaksana di Kecamatan Nongsa			
	Peningkatan Partisipasi Masyarakat dalam Forum Musyawarah Perencanaan Pembangunan di Kelurahan		Jumlah Lembaga Kemasyarakatan yang Berpartisipasi dalam Forum Musyawarah Perencanaan Pembangunan di Kelurahan	7 Lembaga K emasyarak at an	8.455.177,00	Peningkatan Partisipasi Masyarakat dalam Forum Musyawarah Perencanaan Pembangunan di Kelurahan		Masyarakat dalam Forum Musyawarah Perencanaan Pembangunan di Kelurahan Jumlah Lembaga Kemasyarakata n yang Berpartisipasi dalam Forum Musyawarah Perencanaan Pembangunan di Kelurahan	6 Lembaga K emasyarak at an	17.536.800,00	
	Pembangunan Sarana dan Prasarana Kelurahan		Jumlah Sarana dan Prasarana Kelurahan yang Terbangun	8 Unit	2.396.157.431,00	Pembangunan Sarana dan Prasarana Kelurahan		Jumlah Sarana dan Prasarana Kelurahan yang Terbangun	5 Unit	771.825.503,44	
	Pemberdayaan Masyarakat di Kelurahan		Jumlah Pokmas dan Ormas yang Melaksanakan Pemberdayaan Masyarakat di Kelurahan	3 Pokmas / Ormas	82.868.060,00	Pemberdayaan Masyarakat di Kelurahan		Jumlah Pokmas dan Ormas yang Melaksanakan Pemberdayaan Masyarakat di Kelurahan	3 Pokmas/Or mas	29.378.600,00	

No.	Rancangan Awal RKPD					Hasil Analisis Kebutuhan					
	Program/Kegiatan/ Sub Kegiatan	Lokasi	Indikator Kinerja	Target Capaian	Pagu Indukatif (Rp.)	Program/Kegiatan/Sub Kegiatan	Lokasi	Indikator Kinerja	Target Capaian	Kebutuhan Dana (Rp.)	Catatan Penting
	Pemberdayaan dan Kesejahteraan Keluarga Tingkat Kecamatan dan Kelurahan		Persentase Kegiatan Pemberdayaan dan Kesejahteraan Keluarga Tingkat Kecamatan dan Kelurahan yang terlaksana	100%	15.000.000,00	Pemberdayaan dan Kesejahteraan Keluarga Tingkat Kecamatan dan Kelurahan		Persentase kegiatan Pemberdayaan dan Kesejahteraan Keluarga Tingkat Kecamatan dan Kelurahan yan terlaksana di Kecamatan Nongsa	100%	16.287.300,00	
	Peningkatan Ketahanan Pangan Keluarga		Jumlah Keluarga yang Mengikuti Peningkatan Ketahanan Pangan Keluarga	50 keluarga	2.500.000,00	-		-	-	-	
	Peningkatan Kesadaran Keluarga dalam Mewujudkan Rumah Sehat dan Layak Huni serta Kesadaran Hukum tentang Kepemilikan Rumah		Jumlah Keluarga yang Mengikuti Peningkatan Kesadaran Keluarga dalam Mewujudkan Rumah Sehat dan Layak Huni serta Kesadaran Hukum tentang Kepemilikan Rumah	50 keluarga	2.500.000,00	Peningkatan Kesadaran Keluarga dalam Mewujudkan Rumah Sehat dan Layak Huni serta Kesadaran Hukum tentang Kepemilikan Rumah		Jumlah Keluarga yang Mengikuti Peningkatan Kesadaran Keluarga dalam Mewujudkan Rumah Sehat dan Layak Huni serta Kesadaran Hukum tentang Kepemilikan Rumah	50 Keluarga	16.287.300,00	
	Peningkatan Kesadaran Keluarga		Jumlah Keluarga yang	50 keluarga	2.500.000,00	-		-	--		

No.	Rancangan Awal RKPD					Hasil Analisis Kebutuhan					
	Program/Kegiatan/ Sub Kegiatan	Lokasi	Indikator Kinerja	Target Capaian	Pagu Indukatif (Rp.)	Program/Kegiatan/Sub Kegiatan	Lokasi	Indikator Kinerja	Target Capaian	Kebutuhan Dana (Rp.)	Catatan Penting
	dalam Peningkatan Pendidikan dan Keterampilan untuk Mewujudkan Sumber Daya Manusia yang Berkualitas dan Berdaya Saing		Mengikuti Peningkatan Kesadaran Keluarga dalam Peningkatan Pendidikan dan Keterampilan untuk Mewujudkan Sumber Daya Manusia yang Berkualitas dan Berdaya Saing								
	Penumbuhan Kesadaran Keluarga dalam Peningkatan Derajat Kesehatan Keluarga dan Lingkungan dengan Menerapkan Perilaku Hidup Bersih dan Sehat		Jumlah Keluarga yang Mengikuti Penumbuhan Kesadaran Keluarga dalam Peningkatan Derajat Kesehatan Keluarga dan Lingkungan Dengan Menerapkan Perilaku Hidup Bersih dan Sehat	50 keluarga	2.500.000,00	-		-	-	-	
	Penumbuhan Kesadaran Keluarga dalam Peningkatan Taraf Hidup Keluarga Melalui		Jumlah Keluarga yang Mengikuti Penumbuhan Kesadaran	50 keluarga	2.500.000,00	-		-	-	-	

No.	Rancangan Awal RKPD					Hasil Analisis Kebutuhan					
	Program/Kegiatan/ Sub Kegiatan	Lokasi	Indikator Kinerja	Target Capaian	Pagu Indukatif (Rp.)	Program/Kegiatan/Sub Kegiatan	Lokasi	Indikator Kinerja	Target Capaian	Kebutuhan Dana (Rp.)	Catatan Penting
	Kehidupan Berkoperasi dan Pengembangan Ekonomi Lainnya		Keluarga dalam Peningkatan Taraf Hidup Keluarga melalui Kehidupan Berkoperasi dan Pengembangan Ekonomi Lainnya								
	Penumbuhan Kesadaran Keluarga dalam Peningkatan Kualitas Kelestarian Lingkungan Hidup		Jumlah Keluarga yang Mengikuti Penumbuhan Kesadaran Keluarga dalam Peningkatan Kualitas Kelestarian Lingkungan Hidup	50 keluarga	2.500.000,00	-		-	-	-	
	TOTAL :				**28.397.489.859,34**					**34.918.553.150,00**	

2.5 Penelaahan Usulan Program dan Kegiatan Masyarakat

Perencanaan Pembangunan Daerah Kota Batam membuka akses yang luas kepada pemangku kepentingan dalam memberikan usulan pembangunan di daerahnya. Usulan rencana pembangunan dapat berasal b*ottom up* yaitu usulan dari masyarakat melalui mekanisme Musyawarah Perencanaan Pembangunan (Musrenbang) mulai dari tingkat Kelurahan, Kecamatan dan Tingkat Kota Batam hingga Tingkat Provinsi. Selain itu usulan rencana pembangunan juga berasal dari usulan *top down* dari kunjungan kerja Wali Kota dan Reses DPRD.

Penelaahan usulan program dan kegiatan masyarakat yang diusulkan oleh pemangku kepentingan berdasarkan pada hasil Musyawarah Perencanaan Pembangunan Kota Batam yang mana penjaringan kebutuhan masyarakat dilakukan melalui SIPD yang diajukan kepada *Kecamatan Nongsa* Kota Batam. Usulan kegiatan masyarakat selanjutnya akan diverifikasi oleh *Kecamatan Nongsa* Kota Batam berdasarkan syarat teknis yang telah ditentukan. Selanjutnya akan ditentukan usulan prioritas yang dapat diakomodir oleh *Kecamatan Nongsa* Kota Batam sesuai dengan skala prioritas dan kebutuhan serta anggaran. Adapun tabel hasil kajian usulan program dan kegiatan masyarakat tahun 2026 adalah sebagai berikut :

Tabel 2.9
Usulan Program dan Kegiatan dari Para Pemangku Kepentingan Tahun 2026 Kota Batam

KECAMATAN NONGSA

No	Program/Kegiatan	Lokasi	Indikator Kinerja	Besaran /Volume	Catatan
	PROGRAM PEMBERDAYAAN MASYARAKAT DESA DAN KELURAHAN		**Persentase Tingkat Partisipasi Kelembagaan Masyarakat (RT,RW, LPM, PKK, Posyandu, Karang Taruna) Pada Pembangunan Tingkat Kecamatan Nongsa**		
	Kegiatan Pemberdayaan Kelurahan		**Persentase kegiatan Pemberdayaan Kelurahan yang terlaksana di Kecamatan Nongsa**		
	Pembangunan Sarana dan Prasarana Kelurahan	**KELURAHAN SAMBAU**	**Jumlah Sarana dan Prasarana Kelurahan yang Terbangun**		
1	Semenisasi Jalan Lingkungan Kavling Sambau RT.001 RW.001	Kavling Sambau RT.001 RW.001 Kelurahan Sambau Kecamatan Nongsa, Kota Batam		450 M	
2	Semenisasi Jalan Lingkungan Kavling Bakau Serip RT.003 RW.002	Kavling Bakau Serip RT.003 RW.002 Kelurahan Sambau Kecamatan Nongsa, Kota Batam		480 M	
3	Pembangunan Drainase Kavling Nongsa RT. 003, 005,006 RW.003	Kavling Nongsa RT. 005,006 RW.003 Kelurahan Sambau Kecamatan Nongsa, Kota Batam		650 M	

No	Program/Kegiatan	Lokasi	Indikator Kinerja	Besaran /Volume	Catatan
4	Semenisasi Jalan Lingkungan Kavling Nongsa RT.004 RW.004 Blok D	Kavling Nongsa RT.004 RW.004 Blok D Kelurahan Sambau Kecamatan Nongsa, Kota Batam		480 M	
5	Pembangunan Gedung Serbaguna Kampung Terih RT.002 RW.005	Kampung Terih RT.002 RW.005 Kelurahan Sambau Kecamatan Nongsa, Kota Batam		80 M	
6	Semenisasi Jalan Lingkungan Nongsa Pantai RT.002 RW.006	Nongsa Pantai RT.002 RW.006 Kelurahan Sambau Kecamatan Nongsa, Kota Batam		400 M	
7	Semenisasi Jalan Lingkungan Teluk Mata Ikan RT.001 RW.007	Teluk Mata Ikan RT.001 RW.007 Kelurahan Sambau Kecamatan Nongsa, Kota Batam		480 M	
8	Semenisasi Jalan Lingkungan Kampung Bakau Serip RT.001 RW.010	Kampung Bakau Serip RT.001 RW.010 Kelurahan Sambau Kecamatan Nongsa, Kota Batam		435 M	
9	Semenisasi Jalan Lingkungan Kavling Sambau IV Blok B5,B6 RT.002 RW.012	Kavling Sambau IV Blok B5,B6 RT.002 RW.012 Kelurahan Sambau Kecamatan Nongsa, Kota Batam		480 M	
10	Semenisasi Jalan Lingkungan Kavling Seraya Indah Sambau III RT.001 RW.014 Blok M	Kavling Seraya Indah Sambau III RT.001 RW.014 Blok M Kelurahan Sambau Kecamatan Nongsa, Kota Batam		480 M	
11	Semenisasi Jalan Lingkungan Kavling Sambau RT.002 RW.001	Kavling Sambau RT.002 RW.001 Kelurahan Sambau Kecamatan Nongsa, Kota Batam		450 M	

No	Program/Kegiatan	Lokasi	Indikator Kinerja	Besaran /Volume	Catatan
12	Semenisasi Jalan Lingkungan Kavling Bakau Serip Blok S,T,D RT.001 RW.002	Kavling Bakau Serip Blok S,T,D RT.001 RW.002 Kelurahan Sambau Kecamatan Nongsa, Kota Batam		480 M	
13	Pembangunan Gedung Serbaguna Kavling Nongsa RT.004 RW.003	Kavling Nongsa RT.004 RW.003 Kelurahan Sambau Kecamatan Nongsa, Kota Batam		80 M	
14	Pembangunan Drainase Kavling Nongsa RT.001 RW.004	Kavling Nongsa RT.001 RW.004 Kelurahan Sambau Kecamatan Nongsa, Kota Batam		100 M	
15	Semenisasi Jalan Lingkungan Kampung Terih RT.002 RW.005	Kampung Terih RT.002 RW.005 Kelurahan Sambau Kecamatan Nongsa, Kota Batam		490 M	
16	Semenisasi Jalan Lingkungan Teluk Mata Ikan RT.002 RW.007	Teluk Mata Ikan RT.002 RW.007 Kelurahan Sambau Kecamatan Nongsa, Kota Batam		490 M	
17	Semenisasi Jalan Lingkungan Kavling Sambau IV RT.003 RW.012 Blok I	Kavling Sambau IV RT.003 RW.012 Blok I Kelurahan Sambau Keacamatan Nongsa, Kota Batam		490 M	
18	Semenisasi Jalan Lingkungan Kavling Sambau IV RT.001 RW.012	Kavling Sambau IV RT.001 RW.012 Kelurahan Sambau Keacamatan Nongsa, Kota Batam		450 M	
19	Semenisasi Jalan Lingkungan Kavling Seraya Sambau 3 RT.002 RW.014	Kavling Seraya Sambau 3 RT.002 RW.014 Kelurahan Sambau Kecamatan Nongsa, Kota Batam		450 M	

No	Program/Kegiatan	Lokasi	Indikator Kinerja	Besaran /Volume	Catatan
20	Pembangunan Drainase Kavling Sambau RT.003 RW.001	Kavling Sambau RT.003 RW.001 Kelurahan Sambau Kecamatan Nongsa, Kota Batam		98 M	
21	Semenisasi Jalan Lingkungan Kavling Bakau Serip RT.004 RW.002	Kavling Bakau Serip RT.004 RW.002 Kelurahan Sambau Kecamatan Nongsa, Kota Batam		400 M	
22	Semenisasi Jalan Lingkungan Kavling Sambau IV Blok W RT.001 RW.012	Kavling Sambau IV Blok W RT.001 RW.012 Kelurahan Sambau Keacamatan Nongsa, Kota Batam		450 M	
23	Semenisasi Jalan Lingkungan Kavling Nongsa RT.003 RW.004 Blok A	Kavling Nongsa RT.003 RW.004 Blok A Kelurahan Sambau Kecamatan Nongsa, Kota Batam		400 M	
24	Semenisasi Jalan Lingkungan Teluk Mata Ikan RT.003 RW.007	Teluk Mata Ikan RT.003 RW.007 Kelurahan Sambau Kecamatan Nongsa, Kota Batam		450 M	
25	Semenisasi Jalan Lingkungan Kavling Sambau IV RT.003 RW.012	Kavling Sambau IV RT.003 RW.012 Kelurahan Sambau Kecamatan Nongsa, Kota Batam		480 M	
26	Semenisasi Jalan Lingkungan Kavling Seraya Indah Sambau III RT.001 RW.014 Blok E	Kavling Seraya Indah Sambau III RT.001 RW.014 Blok E Kelurahan Sambau Kecamatan Nongsa, Kota Batam		490 M	
27	Pembangunan Drainase Kavling Sambau RT.001 RW.001	Kavling Sambau RT.001 RW.001 Kelurahan Sambau Kecamatan Nongsa, Kota Batam		120 M	

No	Program/Kegiatan	Lokasi	Indikator Kinerja	Besaran /Volume	Catatan
28	Semenisasi Jalan Lingkungan Kavling Bakau Serip RT.003 RW.002 Blok B	Kavling Bakau Serip RT.003 RW.002 Blok B, Kelurahan Sambau Kecamatan Nongsa, Kota Batam		480 M	
29	Semenisasi Jalan Lingkungan Kavling Nongsa RT.006 RW.003	Kavling Nongsa RT.006 RW.003 Kelurahan Sambau Kecamatan Nongsa, Kota Batam		450 M	
30	Semenisasi Jalan Lingkungan Kavling Nongsa RT.003 RW.004 Blok B	Kavling Nongsa RT.003 RW.004 Blok B Kelurahan Sambau Keacamatan Nongsa, Kota Batam		480 M	
31	Semenisasi Jalan Lingkungan Kavling Sambau IV Blok J RT.003 RW.012	Kavling Sambau IV Blok J RT.003 RW.012 Kelurahan Sambau Kecamatan Nongsa, Kota Batam		490 M	
32	Semenisasi Jalan Lingkungan Kavling Sambau IV Blok B2,B4 RT.002 RW.012	Kavling Sambau IV Blok B2,B4 RT.002 RW.012 Kelurahan Sambau Kecamatan Nongsa, Kota Batam		480 M	
33	Semenisasi Jalan Lingkungan Kavling Seraya Sambau 3 Blok F RT.002 RW.014	Kavling Seraya Sambau 3 Blok F RT.002 RW.014 Kelurahan Sambau Kecamatan Nongsa, Kota Batam		480 M	
34	Pembangunan Drainase Kavling Bakau Serip RT.004 RW.002	Kavling Bakau Serip RT.004 RW.002 Kelurahan Sambau Kecamatan Nongsa, Kota Batam		300 M	

No	Program/Kegiatan	Lokasi	Indikator Kinerja	Besaran /Volume	Catatan
35	Semenisasi Jalan Lingkungan Kavling Seraya Sambau 3 Blok F RT.001 RW.014	Kavling Seraya Sambau 3 Blok F RT.001 RW.014 Kelurahan Sambau Kecamatan Nongsa, Kota Batam		480 M	
36	Pembangunan Drainase Kavling Sambau IV RT.001 RW.012	Kavling Sambau IV RT.001 RW.012 Kelurahan Sambau Kecamatan Nongsa, Kota Batam		150 M	
37	Semenisasi Jalan Lingkungan Kavling Seraya Indah Sambau III Blok B8 RT.001 RW.014	Kavling Seraya Indah Sambau III Blok B8 RT.001 RW.014 Kelurahan Sambau Kecamatan Nongsa, Kota Batam		420 M	
	Pemberdayaan Masyarakat di Kelurahan	**KELURAHAN SAMBAU**	**Jumlah Pokmas dan Ormas yang Melaksanakan Pemberdayaan Masyarakat di Kelurahan**		
1	Sosialisasi Pencegahan dan Penanganan Gizi Buruk Balita Kelurahan Sambau	Kelurahan Sambau Kecamatan Nongsa, Kota Batam		100 Orang	
2	Pelatihan Mendaur Ulang Sampah Rumah Tangga Kelurahan Sambau	Kelurahan Sambau Kecamatan Nongsa, Kota Batam		100 Orang	
3	Pelatihan Perkarangan Pangan Lestari Kelurahan Sambau	Kelurahan Sambau Kecamatan Nongsa, Kota Batam		100 Orang	

No	Program/Kegiatan	Lokasi	Indikator Kinerja	Besaran /Volume	Catatan
	Pembangunan Sarana dan Prasarana Kelurahan	**KELURAHAN BATU BESAR**	**Jumlah Sarana dan Prasarana Kelurahan yang Terbangun**		
1	Semenisasi Jalan Lingkungan Kampung Panglong RT 02 RW 11	Kampung Panglong RT 02 RW 11 Batu Besar, Nongsa, Batam		160 M	
2	Semenisasi Jalan Lingkungan Perum Nongsa Asri RW 12	Perum Nongsa Asri RW 12 Batu Besar, Nongsa, Batam		125 M	
3	Semenisasi Jalan Lingkungan Perum Permata Bandara RT 02 RW 13	Perum Permata Bandara RT 02 RW 13 Batu Besar, Nongsa, Batam		150 M	
4	Semenisasi Jalan Lingkungan Gang Siput RT 04 RW 08	Gang Siput RT 04 RW 08 Batu Besar, Nongsa, Batam		125 M	
5	Pembangunan Batu Miring Perumahan Ameria 1 RT 04 RW 15	Perumahan Ameria 1 RT 04 RW 15 Batu Besar, Nongsa, Batam		300 M	
6	Pembangunan Drainase Kp. Tua Batu Besar RT 02 RW 01	Kp. Tua Batu Besar RT 02 RW 01 Batu Besar, Nongsa, Batam		200 M	
7	Pembangunan Drainase Kp. Melayu RT 04 RW 02	Kp. Melayu RT 04 RW 02 Batu Besar, Nongsa, Batam		100 M	

No	Program/Kegiatan	Lokasi	Indikator Kinerja	Besaran /Volume	Catatan
8	Semenisasi Jalan Lingkungan Kampung Lembang Jaya RT 03 RW 03	Kampung Lembang Jaya RT 03 RW 03 Batu Besar, Nongsa, Batam		160 M	
9	Semenisasi jalan lingkungan Jalan Masuk Pesantren Granada Kampung Jabi RT 01 RW 04	Jalan Masuk Pesantren Granada Kampung Jabi RT 01 RW 04 Batu Besar, Nongsa, Batam		125 M	
10	Pembuatan Drainase Perumahan Citra Mas Indah RT 04 RW 06	Perumahan Citra Mas Indah RT 04 RW 06 Batu Besar, Nongsa, Batam		60 M	
11	Pembangunan Drainase Kp. Melayu RT 02 RW 08	Kp. Melayu RT 02 RW 08 Batu Besar, Nongsa, Batam		200 M	
12	Semenisasi Jalan Lingkungan Kampung Tengah RT 04 RW 10 ,	Kampung Tengah RT 04 RW 10 , Batu Besar, Nongsa, Batam		200 M	
13	Pembangunan Drainase Perumahan Family Dream RT 03 RW 15	Perumahan Family Dream RT 03 RW 15 Batu Besar, Nongsa, Batam		200 M	
14	Semenisasi Jalan Lingkungan Kampung Tua Batu Besar RT 04 RW 01 ,	Kampung Tua Batu Besar RT 04 RW 01 , Batu Besar, Nongsa, Batam		125 M	
15	Semenisasi Jalan Lingkungan Kp. Tua Batu Besar RT 03 RW 01	Kp. Tua Batu Besar RT 03 RW 01 Batu Besar, Nongsa, Batam		160 M	

No	Program/Kegiatan	Lokasi	Indikator Kinerja	Besaran /Volume	Catatan
16	Semenisasi Jalan Lingkungan Gg Kamisah RT 04 RW 02 Kampung Melayu	Gg Kamisah RT 04 RW 02 Kampung Melayu, Batu Besar, Nongsa, Batam		160 M	
17	Semenisasi Jalan Lingkungan Perumahan Bintang Raya RT 01 RW 3	Perumahan Bintang Raya RT 04 RW 3 Batu Besar, Nongsa, Batam		100 M	
18	Semenisasi Jalan Lingkungan Kampung Jabi RT 02 RW 04	Kampung Jabi RT 02 RW 04, Batu Besar, Nongsa, Batam		160 M	
19	Semenisasi Jalan Lingkungan Kampung Melayu RT 03 RW 08	Kampung Melayu RT 03 RW 08, Batu Besar, Nongsa, Batam		160 M	
20	Semenisasi Jalan Lingkungan Kp. Tengah RT 02 RW 10	Kp. Tengah RT 02 RW 10 Batu Besar, Nongsa, Batam		160 M	
21	Pembangunan Drainase Perumahan Family Dream RT 002 RW 015	Perumahan Family Dream RT 002 RW 015 Batu Besar, Nongsa, Batam		200 M	
22	Semenisasi Jalan Lingkungan Gang D201 Perum Puri Asri RT 02 RW 17	Gang D201 Perum Puri Asri RT 02 RW 17 Batu Besar, Nongsa, Batam		125 M	
23	Semenisasi jalan lingkungan Kampung Melayu Depan SMK Pertiwi RT 01 RW 08	Depan SMK Pertiwi RT 01 RW 08 Kampung Melayu, Kota Batam, Nongsa, Batu Besar		500 M	

No	Program/Kegiatan	Lokasi	Indikator Kinerja	Besaran /Volume	Catatan
24	Semenisasi Jalan Lingkungan Gang Hiu Kampung Melayu RT 01 RW 02	Gang Hiu Kampung Melayu RT 01 RW 02 ,Batu Besar, Nongsa, Batam		160 M	
25	Semenisasi Jalan Lingkungan Jalan Tembus SMK Pertiwi Kampung Melayu RT 01 RW 08	Jalan Tembus SMK Pertiwi Kampung Melayu RT 01 RW 08 Batu Besar, Nongsa, Batam		160 M	
26	Pembangunan Drainase Kampung Tengah RT 02 RW 10	Kampung Tengah RT 02 RW 10 , Batu Besar, Nongsa, Batam		200 M	
27	Pembangunan Drainase Depan Pos Yandu Perum Puri Selebriti , RT 05 RW 20	Depan Posyandu Perum Puri Selebriti, RT 05 RW 20 Batu Besar, Nongsa, Batam		200 M	
28	Pembangunan Drainase Kampung Tua RT 004 RW 001	Kampung Tua RT 004 RW 001 Batu Besar, Nongsa, Batam		100 M	
29	Semenisasi Jalan Lingkungan Gg M.Nur Kampung Melayu RT 04 RW 02	Gang M.Nur Kampung Melayu RT 04 RW 02 , Batu Besar, Nongsa, Batam		160 M	
30	Semenisasi Jalan Lingkungan Teluk Renggung Timur Kampung Melayu RT 02 RW 08	Teluk Renggung Timur Kampung Melayu RT 02 RW 08 Batu Besar, Nongsa, Batam		160 M	
31	Semenisasi Jalan Lingkungan Kampung Tengah RT 03 RW 10	Kampung Tengah RT 03 RW 10 Batu Besar, Nongsa, Batam		160 M	

No	Program/Kegiatan	Lokasi	Indikator Kinerja	Besaran /Volume	Catatan
	Pemberdayaan Masyarakat di Kelurahan	**KELURAHAN BATU BESAR**	**Jumlah Pokmas dan Ormas yang Melaksanakan Pemberdayaan Masyarakat di Kelurahan**		
1	Edukasi Manajemen, Kantor Lurah Batu Besar, Kp Panglong RT 01 RW 11	Kantor Lurah Batu Besar, Kp Panglong RT 01 RW 11 Batu Besar, Nongsa, Batam		100 orang	
2	Pelatihan Catin dan Remaja Putri dalam upaya pencegahan stunting, Kantor Lurah Batu Besar	Kantor Lurah Batu Besar, Kp Panglong RT 01 RW 11 Batu Besar, Nongsa, Batam		100 orang	
3	Pelatihan Mendaur Ulang Sampah Rumah Tangga, Kantor Lurah Batu Besar, Kp Panglong RT 01 RW 11	Kantor Lurah Batu Besar, Kp Panglong RT 01 RW 11 Batu Besar, Nongsa, Batam		100 orang	
4	Pelatihan Peningkatan Kompetensi Kader, Kantor Lurah Batu Besar, Kp Panglong RT 01 RW 11	Kantor Lurah Batu Besar, Kp Panglong RT 01 RW 11 Batu Besar, Nongsa, Batam		100 orang	
5	Pelatihan Membatik, Kantor Lurah Batu Besar, Kp Panglong RT 01 RW 11	Kantor Lurah Batu Besar, Kp Panglong RT 01 RW 11 Batu Besar, Nongsa, Batam		100 orang	

No	Program/Kegiatan	Lokasi	Indikator Kinerja	Besaran /Volume	Catatan
6	Pelatihan Kesiapsiagaan Menghadapi Bencana, Kantor Lurah Batu Besar, Kp Panglong RT 01 RW 11	Kantor Lurah Batu Besar, Kp Panglong RT 01 RW 11 Batu Besar, Nongsa, Batam		100 orang	
7	Sosialisasi Kesehatan Lansia, Kantor Lurah Batu Besar, Kp Panglong RT 01 RW 11	Kantor Lurah Batu Besar, Kp Panglong RT 01 RW 11 Batu Besar, Nongsa, Batam		100 orang	
8	Pelatihan Perkarangan Pangan Lestari, Kantor Lurah Batu Besar, Kp Panglong RT 01 RW 11	Kantor Lurah Batu Besar, Kp Panglong RT 01 RW 11 Batu Besar, Nongsa, Batam		100 orang	
9	Pelatihan Tata Boga, Kantor Lurah Batu Besar, Kp Panglong RT 01 RW 11	Kantor Lurah Batu Besar, Kp Panglong RT 01 RW 11 Batu Besar, Nongsa, Batam		100 orang	
	Pembangunan Sarana dan Prasarana Kelurahan	**KELURAHAN KABIL**	**Jumlah Sarana dan Prasarana Kelurahan yang Terbangun**		
1	Semenisasi Jalan Lingkungan Teluk Nipah RT 02 RW 02 Kel.Kabil	Teluk Nipah RT 02 RW 02 Kel.Kabil, Kec.Nongsa Kota Batam		450 M	
2	Semenisasi Jalan Lingkungan Kav. Indah Kabil Blok E8 RT 02-03 RW 03 Kel.Kabil	Kav. Indah Kabil Blok E8 RT 02-03 RW 03 Kel.Kabil, Kec.Nongsa Kota Batam		600 M	

No	Program/Kegiatan	Lokasi	Indikator Kinerja	Besaran /Volume	Catatan
3	Semenisasi Jalan Lingkungan KAMPUNG PANAU RT 01 RW 04 Kel.Kabil	KAMPUNG PANAU RT 01 RW 04 Kel.Kabil, Kec.Nongsa Kota Batam		600 M	
4	Semenisasi Jalan Lingkungan Kavling Bukit Indah RT 01 RW 05 Kel.Kabil	Kavling Bukit Indah RT 01 RW 05 Kel.Kabil, Kec.Nongsa Kota Batam		600 M	
5	Semenisasi Jalan Lingkungan Perum Kabil Raya Blok F1-D2 RT 02 RW 07 Kel.Kabil	Perum Kabil Raya Blok F1-D2 RT 02 RW 07 Kel.Kabil, Kec.Nongsa Kota Batam		600 M	
6	Semenisasi Jalan Lingkungan Perum. Purna Yudha Blok N RT 01 RW 08 Kel.Kabil	Perum. Purna Yudha Blok N / RT 01 RW 08 Kel.Kabil, Kec.Nongsa Kota Batam		600 M	
7	Semenisasi Jalan Lingkungan Kavling Senjulung RT 03 RW 10 Kel.Kabil	Kavling Senjulung RT 03/RW 10 Kel Kabil		600 M	
8	Semenisasi Jalan Lingkungan Kavling senjulung Blok I RT 03 RW 11 Kel.Kabil	Kavling senjulung Blok I RT 03 RW 11 Kel.Kabil, Kec.Nongsa Kota Batam		200 M	
9	Semenisasi Jalan Lingkungan Kavling senjulung RT 01 RW 12 Kel.Kabil	Kavling senjulung RT 01 RW 12 Kel.Kabil, Kec.Nongsa Kota Batam		150 M	

No	Program/Kegiatan	Lokasi	Indikator Kinerja	Besaran /Volume	Catatan
10	Semenisasi Jalan Lingkungan Kavling Bida Kabil Blok Kamelia 1,2, dan 3 RT 02 RW 14 Kel.Kabil	Kavling Bida Kabil Blok Kamelia 1,2, dan 3 RT 02 RW 14 Kel.Kabil, Kec.Nongsa Kota Batam		600 M	
11	Semenisasi Jalan Lingkungan Kavling Bida Kabil Blok Cendana I RT 03 RW 16 Kel.Kabil	Kavling Bida Kabil Blok Cendana I RT 03 RW 16 Kel.Kabil, Kec.Nongsa Kota Batam		340 M	
12	Semenisasi Jalan Lingkungan Kavling Bida Kabil blok D1 RT 03 RW 18 Kel.Kabil	Kavling Bida Kabil blok D1 RT 03 RW 18 Kel.Kabil, Kec.Nongsa Kota Batam		600 M	
13	Semenisasi Jalan Lingkungan Kav. Senjulung baru RT 02 & 03 RW 19 Kel.Kabil	Kav. Senjulung baru RT 02 & RT 03 RW 19 Kel.Kabil, Kec.Nongsa Kota Batam		600 M	
14	Semenisasi Jalan Lingkungan Kavling Bukit Mulia RT 06 RW 20 Kel.Kabil	Kavling Bukit Mulia RT 06 RW 20 Kel.Kabil, Kec.Nongsa Kota Batam		435 M	
15	Semenisasi Jalan Lingkungan Kav. Bida Kabil RT 03 RW 21 Kel.Kabil	Kav. Bida Kabil RT 03 RW 21 Kel.Kabil, Kec.Nongsa Kota Batam		600 M	
16	Semenisasi Jalan Lingkungan TELUK LENGUNG, RT 02 RW 22 Kel.Kabil	TELUK LENGUNG RT 02 RW 22		561 M	

No	Program/Kegiatan	Lokasi	Indikator Kinerja	Besaran /Volume	Catatan
17	Semenisasi Jalan Lingkungan Kavling Taman Baloi Blok C1 RT 02 RW 24 Kel.Kabil	Kavling Taman Baloi Blok C1 RT 02 RW 24 Kel.Kabil, Kec.Nongsa Kota Batam		600 M	
18	Semenisasi Jalan Lingkungan Kav.Bestari Kp.Nias Blok F5 RT 01 RW 25 Kel.Kabil	Kav.Bestari Kp.Nias Blok F5 RT 01 RW 25 Kel.Kabil, Kec.Nongsa Kota Batam		160 M	
19	Semenisasi Jalan Lingkungan Kav. Indah Kabil Blok E7 RT 02/03 RW 03 Kel.Kabil	Kav. Indah Kabil Blok E7 RT 02/03 RW 03 Kel.Kabil, Kec.Nongsa Kota Batam		600 M	
20	Semenisasi Jalan Lingkungan Kavling Senjulung RT 02 RW 10 Kel.Kabil	Kavling Senjulung RT 02/RW 10 Kel Kabil		600 M	
21	Semenisasi Jalan Lingkungan Kavling senjulung Blok I RT 03, RW 11 Kel.Kabil	Kavling senjulung Blok I RT 03, RW 11 Kel.Kabil, Kec.Nongsa Kota Batam		200 M	
22	Semenisasi Jalan Lingkungan Kavling senjulung Blok A RT 01 RW 12 Kel.Kabil	Kavling senjulung Blok A RT 01 RW 12 Kel.Kabil, Kec.Nongsa Kota Batam		153 M	
23	Semenisasi Jalan Lingkungan Kavling Bida Kabil blok A1 RT 03 RW 18 Kel.Kabil	Kavling Bida Kabil blok A1 RT 03 RW 18 Kel.Kabil, Kec.Nongsa Kota Batam		300 M	

No	Program/Kegiatan	Lokasi	Indikator Kinerja	Besaran /Volume	Catatan
24	Semenisasi Jalan Lingkungan Kavling Bukit Mulia RT 05 RW 20 Kel.Kabil	Kavling Bukit Mulia RT 05 RW 20 Kel.Kabil, Kec.Nongsa Kota Batam		258 M	
25	Semenisasi Jalan Lingkungan TELUK LENGUNG RT 02 RW 22 Kel.Kabil	TELUK LENGUNG RT 02 RW 22		250 M	
26	Semenisasi Jalan Lingkungan Kavling Taman Baloi Blok D1-D2 RT 02 RW 24 Kel.Kabil	Kavling Taman Baloi Blok D1-D2 RT 02 RW 24 Kel.Kabil, Kec.Nongsa Kota Batam		320 M	
27	Semenisasi Jalan Lingkungan Kav.Bestari Kp.Nias Jalan Utama RT 02 RW 25 Kel.Kabil	Kav.Bestari Kp.Nias Jalan Utama RT 02 RW 25 Kel.Kabil, Kec.Nongsa Kota Batam		600 M	
28	Semenisasi Jalan Lingkungan Kavling Senjulung RT 05 RW 10 Kel.Kabil	Kavling Senjulung RT 05/RW 10 Kel Kabil		600 M	
29	Semenisasi Jalan Lingkungan Kavling senjulung Blok I, RT 03 RW 11 Kel.Kabil	Kavling senjulung Blok I, RT 03 RW 11 Kel.Kabil, Kec.Nongsa Kota Batam		240 M	
30	Semenisasi Jalan Lingkungan Kavling senjulung Blok C RT 02 RW 12 Kel.Kabil	Kavling senjulung Blok C RT 02 RW 12 Kel.Kabil, Kec.Nongsa Kota Batam		150 M	

No	Program/Kegiatan	Lokasi	Indikator Kinerja	Besaran /Volume	Catatan
31	Semenisasi Jalan Lingkungan Kavling Nusa Jaya Kabil blok F RT 04 RW 18 Kel.Kabil	Kavling Nusa Jaya Kabil blok F RT 04 RW 18 Kel.Kabil, Kec.Nongsa Kota Batam		600 M	
32	Semenisasi Jalan Lingkungan Kavling senjulung Blok A & B RT 02 RW 12 Kel.Kabil	Kavling senjulung Blok A & B RT 02 RW 12 Kel.Kabil, Kec.Nongsa Kota Batam		510 M	
33	Semenisasi Jalan Lingkungan Kavling Nusa Jaya Kabil blok H1 Menuju K1 RT 04 RW 18 Kel.Kabil	Kavling Nusa Jaya Kabil blok H1 Menuju K1 RT 04 RW 18 Kel.Kabil, Kec.Nongsa Kota Batam		600 M	
34	Semenisasi Jalan Lingkungan Kavling Nusa Jaya Kabil blok K1 RT 04 RW 18 Kel.Kabil	Kavling Nusa Jaya Kabil blok K1 RT 04 RW 18 Kel.Kabil, Kec.Nongsa Kota Batam		600 M	
35	Semenisasi Jalan Lingkungan Perum Kabil Raya Blok F2 - F3 RT 02 RW 07 Kel.Kabil	Perum Kabil Raya Blok F2 - F3 RT 02 RW 07 Kel.Kabil, Kec.Nongsa Kota Batam		280 M	
	Pemberdayaan Masyarakat di Kelurahan	**KELURAHAN KABIL**	**Jumlah Pokmas dan Ormas yang Melaksanakan Pemberdayaan Masyarakat di Kelurahan**		

No	Program/Kegiatan	Lokasi	Indikator Kinerja	Besaran /Volume	Catatan
1	Sosialisasi Pencegahan dan Penanganan Gizi Buruk Balita Kelurahan Kabil	Kantor Lurah Kabil Kecamatan Nongsa, Kota Batam		100 Orang	
2	Pelatihan Mendaur Ulang Sampah Rumah Tangga Kelurahan Kabil	Kantor Lurah Kabil Kecamatan Nongsa, Kota Batam		100 Orang	
3	Pelatihan Perkarangan Pangan Lestari Kelurahan Kabil	Kantor Lurah Kabil Kecamatan Nongsa, Kota Batam		100 Orang	
	Pembangunan Sarana dan Prasarana Kelurahan	**KELURAHAN NGENANG**	**Jumlah Sarana dan Prasarana Kelurahan yang Terbangun**		
1	Pembangunan Jerambah Beton, RT 01 / RW 01 Ngenang (Rumah iwan)	RT 01 / RW 01 Ngenang (Rumah Iwan)		66 M	
2	Pembangunan Jerambah Beton, RT 01 / RW 01 Ngenang (Rumah Pak Leman)	RT 01 / RW 01 Ngenang (Rumah Pak Leman)		100 M	
3	Pembangunan Jerambah Beton, RT 03 / RW 01 Ngenang (Rumah Pak Sandrung)	RT 03 / RW 01 Ngenang (Rumah Pak Sandrung)		66 M	
4	Semenisasi Jalan Lingkungan, RT 01 / RW 01 Ngenang (Depan Rumah Pak Ali)	RT 01 / RW 01 Ngenang (Depan Rumah Pak Ali		100 M	

No	Program/Kegiatan	Lokasi	Indikator Kinerja	Besaran /Volume	Catatan
5	Semenisasi Jalan Lingkungan, RT 01 / RW 01 Ngenang	RT 01 / RW 01 Ngenang		100 M	
	Pemberdayaan Masyarakat di Kelurahan	**KELURAHAN NGENANG**	**Jumlah Pokmas dan Ormas yang Melaksanakan Pemberdayaan Masyarakat di Kelurahan**		
1	Kursus Tata Rias, Kantor Lurah Ngenang	Kantor Lurah Ngenang		25 orang	
2	Pelatihan Tata Boga, Kantor Lurah Ngenang	Kantor Lurah Ngenang		25 orang	
3	Pelatihan Peningkatan Kompetensi Kader, Kantor Lurah Ngenang	Kantor Lurah Ngenang		25 orang	

BAB III
TUJUAN DAN SASARAN PERANGKAT DAERAH

3.1 Telaahan Terhadap Kebijakan Nasional

Pembangunan nasional merupakan upaya semua komponen bangsa yang dilaksanakan dalam rangka mencapai tujuan bernegara sebagaimana diamanatkan oleh Undang Undang Dasar Negara Republik Indonesia Tahun 1945 dan berdasarkan Pancasila. Pencapaian tujuan ini dilaksanakan secara bertahap, mulai dari jangka panjang, jangka menengah, hingga tahunan. Rencana Pembangunan Jangka Panjang Nasional Tahun 2025-2045 dalam mendukung perwujudan Visi Indonesia Emas 2025-2045 menggariskan Visi Indonesia tahun 2026 yaitu Negara Kesatuan Republik Indonesia yang Bersatu, Berdaulat, Maju dan Berkelanjutan yang pelaksanaannya empat (4) tahapan utama, yakni 2025-2029, 2030-2034, 2035-2039, dan 2040-2045 sebagai pembangunan jangka menengah. Pembangunan tahun 2026 berada pada tahap jangka menengah yang ke-1 (satu) yang arahnya digariskan dalam Rencana Pembangunan Jangka Menengah Nasional (RPJMN) 2025-2029 dengan visi Bersama Indonesia Maju Menuju Indonesia Emas 2045.

Guna mendukung tercapainya sasaran Pembangunan Nasional Tahun 2026, dibutuhkan peran serta daerah dalam percepatan pertumbuhan ekonomi dan pengurangan pengangguran dan kemiskinan yang dapat dijabarkan ke dalam prioritas program daerah. Keselarasan program-program pembangunan di daerah dengan program prioritas Nasional/Provinsi perlu terus ditingkatkan untuk mendukung Pencapaian Sasaran Pembangunan Nasional/Provinsi.

Berikut Sandingan Prioritas Nasional dan Kota yang terkait dengan Kecamatan:

1. Prioritas Nasional Ke-7
   a. Memperkuat reformasi politik, hukum dan birokrasi, serta memperkuat pencegahan dan pemberantasan korupsi, narkoba, judi, dan penyelundupan.
2. Prioritas Kota ke- 4
   b. Reformasi birokasi dalam rangka peningkatan pelayanan masyarakat.

Kecamatan Nongsa sebagai Lembaga yang mempunyai tugas dan fungsi dibidang pelayanan masyarakat, maka keluaran (output) kegiatan yang dihasilkan Adalah kebijakan sesuai

dengan peraturan Perundang-Undangan yang berlaku. Berdasarkan hal tersebut tentunya Kecamatan Nongsa Kota Batam secara spesifik berada pada kebijakan dan prioritas pembangunan nasional.

3.2 Tujuan dan Sasaran Renja Perangkat Daerah

Tujuan dan Sasaran Renja Perangkat Daerah Tahun 2026 mengacu pada tujuan dan sasaran Renstra Kecamatan Nongsa Tahun 2025 - 2029 Adapun tujuan dari *Kecamatan Nongsa* adalah:

"Meningkatkan kualitas pelayanan Kecamatan Nongsa yang Transparan, akuntabel dengan memanfaatkan teknologi informasi".

Sedangkan sasaran dalam mencapai tujuan tersebut mengacu pada Renstra Kecamatan Nongsa Tahun 2025 - 2029 adalah sebagai berikut:

a. Meningkatkan akuntabilitas, efektifitas dan efisiensi tata kelola pemerintahan dan pelayanan Kecamatan Nongsa;
b. Terlaksananya penanganan sampah di Kecamatan Nongsa

Dalam mencapai tujuan dan sasaran tersebut, target tujuan dan sasaran yang ditetapkan pada Renja Kecamatan Nongsa Tahun 2026 mengacu pada Renstra PD Tahun 2025 - 2029 sebagaimana tercantum dalam tabel berikut ini.

Tabel 3.1 Tujuan dan Sasaran Kecamatan Nongsa 2026

No	Tujuan PD	Sasaran PD	Indikator Tujuan/Sasaran PD	Target 2026
1	Meningkatkan kualitas pelayanan Kecamatan Nongsa yang Transparan, akuntabel dengan memanfaatkan teknologi informasi		Indeks Pelayanan Publik Kecamatan Nongsa	3,25
		Meningkatkan akuntabilitas, efektifitas dan efisiensi tata pemerintahan dan pelayanan Kecamatan Nongsa	Indeks Kepuasan Masyarakat Kecamatan Nongsa	91,5
		Terlaksananya Pelayanan Pengangkutan Sampah di Kecamatan	Persentase Pelayanan Pengangkutan Sampah di tangani oleh Kecamatan Nongsa	-

3.3 Program dan Kegiatan

Dalam merumuskan program dan kegiatan tahun 2026 mengacu pada pencapaian visi misi Kepala Daerah yang termuat dalam RPJMD Kota Batam 2025 - 2029 yang dirinci dalam Renstra *Kecamatan Nongsa* Tahun 2025 - 2029 Perumusan program dan kegiatan ini dalam rangka mendukung pencapaian Misi Kota Batam Tahun 2025 - 2029 Dalam dokumen RPJMD tersebut telah dijabarkan indikator dan target capaian tiap tahun yang harus dicapai dengan program dan kegiatan tertentu.

Tahun 2026 Kecamatan Nongsa beserta 4 (empat) Kelurahan mengusulkan melaksanakan:

- Kecamatan Nongsa: 5 (lima) Program, 10 (sepuluh) Kegiatan, dan 23 (dua puluh tiga) Sub Kegiatan;
- Kelurahan Sambau: 2 (dua) Program, 4 (empat) Kegiatan, dan 9 (sembilan) Sub Kegiatan;
- Kelurahan Batu Besar: 2 (dua) Program, 4 (empat) Kegiatan, dan 10 (sembilan) Sub Kegiatan;
- Kelurahan Kabil: 2 (dua) Program, 4 (empat) Kegiatan, dan 10 (sembilan) Sub Kegiatan;
- Kelurahan Ngenang: 2 (dua) Program, 4 (empat) Kegiatan, dan 9 (sembilan) Sub Kegiatan;

dengan kebutuhan dana sebesar Rp 34.918.553.150,00 (Tiga puluh empat miliar sembilanratus delapan belas juta lima ratus lima puluh tiga ribu serratus lima puluh rupiah)

Tabel 3.2
Rumusan Rencana Program dan Kegiatan Perangkat Daerah Tahun 2026 dan Prakiran Maju Tahun 2027
Kota Batam

KECAMATAN NONGSA

Tabel T-C.33

Kode Rekening	Urusan/Bidang Urusan Pemerintahan Daerah/ Program/Kegiatan/Sub Kegiatan	Indikator Kinerja Program /Kegiatan/Sub Kegiatan	Rencana Tahun 2026 (Tahun Rencana)				Catatan Penting	Prakiraan Maju Rencana Tahun 2027	
			Lokasi	Target Capaian Kinerja	Kebutuhan Dana/Pagu Indikatif	Sumber Dana		Target Capaian Kinerja	Kebutuhan Dana/Pagu Indikatif
1	2	3	4	5	6	7	8	9	10
	KECAMATAN NONGSA				**21.291.720.468,56,00**				**21.490.144.369,00**
7	**UNSUR KEWILAYAHAN**				**21.291.720.468,56,00**				**21.490.144.369,00**
7.01	**KECAMATAN**				**21.291.720.468,56**				**21.490.144.369,00**
7.01.01	PROGRAM PENUNJANG URUSAN PEMERINTAHAN DAERAH KABUPATEN/KOTA	Indeks Pelayanan Kesekretariatan PD Nilai SAKIP PD		91.84 Nilai 73.60 Nilai	15.685.306.868,56			92.84 Nilai 74.60 Nilai	16.030.539.774,00
7.01.01.2.01	Perencanaan, Penganggaran, dan Evaluasi Kinerja Perangkat Daerah	Persentase dokumen perencanaan, penganggaran dan evaluasi yang tersusun sesuai dengan tahapan dan waktu		100%	5.348.200,00				7.348.200,00
7.01.01.2.01.0001	Penyusunan Dokumen Perencanaan Perangkat Daerah	Jumlah Dokumen Perencanaan Perangkat Daerah		2 Dokumen	3.090.400,00			3 Dokumen	4.090.400,00

Kode Rekening	Urusan/Bidang Urusan Pemerintahan Daerah/ Program/Kegiatan/Sub Kegiatan	Indikator Kinerja Program /Kegiatan/Sub Kegiatan	Rencana Tahun 2026 (Tahun Rencana)				Catatan Penting	Prakiraan Maju Rencana Tahun 2027	
			Lokasi	Target Capaian Kinerja	Kebutuhan Dana/Pagu Indikatif	Sumber Dana		Target Capaian Kinerja	Kebutuhan Dana/Pagu Indikatif
1	2	3	4	5	6	7	8	9	10
7.01.01.2.01.0007	Evaluasi Kinerja Perangkat Daerah	Jumlah Laporan Evaluasi Kinerja Perangkat Daerah		3 Laporan	2.257.800,00			3 Laporan	3.257.800,00
7.01.01.2.02	Administrasi Keuangan Perangkat Daerah	Persentase pegawai yang menerima layanan administrasi keuangan		100%	14.731.246.686,56			100%	14.694.075.079,00
7.01.01.2.02.0001	Penyediaan Gaji dan Tunjangan ASN	Jumlah Orang yang Menerima Gaji dan Tunjangan ASN	Kota Batam Nongsa, Semua Kel/Desa	74 Orang/bulan	14.614.786.686,56	DANA ALOKASI UMUM (DAU)		74 Orang/bulan	14.568.962.276,00
7.01.01.2.02.0002	Penyediaan Administrasi Pelaksanaan Tugas ASN	Jumlah Dokumen Hasil Penyediaan Administrasi Pelaksanaan Tugas ASN	Kota Batam, Nongsa, Semua Kel/Desa	12 Dokumen	116.460.000,00	PAD		12 Dokumen	125.112.803,00
7.01.01.2.05	Kegiatan Administrasi Kepegawaian Perangkat Daerah	Persentase ASN yang ditingkatkan Kompetensinya		100%	55.495.000,00			100%	116.373.800
7.01.01.2.05.0002	Pengadaan Pakaian Dinas beserta Atribut Kelengkapannya	Jumlah Paket Pakaian Dinas beserta Atribut Kelengkapan	Kota Batam, Nongsa, Semua Kel/Desa	-	-			74 Paket	50.878.800,00
7.01.01.2.05.0009	Pendidikan dan Pelatihan Pegawai Berdasarkan Tugas dan Fungsi	Jumlah Pegawai Berdasarkan Tugas dan Fungsi yang Mengikuti Pendidikan dan Pelatihan	Kota Batam, Nongsa, Semua Kel/Desa	5 Orang	55.495.000,00	PAD		5 Orang	65.495.000,00

Kode Rekening	Urusan/Bidang Urusan Pemerintahan Daerah/ Program/Kegiatan/Sub Kegiatan	Indikator Kinerja Program /Kegiatan/Sub Kegiatan	Rencana Tahun 2026 (Tahun Rencana)				Catatan Penting	Prakiraan Maju Rencana Tahun 2027	
			Lokasi	Target Capaian Kinerja	Kebutuhan Dana/Pagu Indikatif	Sumber Dana		Target Capaian Kinerja	Kebutuhan Dana/Pagu Indikatif
1	2	3	4	5	6	7	8	9	10
7.01.01.2.06	Administrasi Umum Perangkat Daerah	Persentase Pemenuhan Pelayanan Umum Perkantoran		100%	188.527.800,00			100%	235.485.816,00
7.01.01.2.06.0001	Penyediaan Komponen Instalasi Listrik/Penerangan Bangunan Kantor	Jumlah Paket Komponen Instalasi Listrik/Penerangan Bangunan Kantor yang Disediakan	Kota Batam Nongsa, Semua Kel/Desa	1 Paket	4.514.000,00	PAD		5 Paket	12.274.700,00
7.01.01.2.06.0002	Penyediaan Peralatan dan Perlengkapan Kantor	Jumlah Paket Peralatan dan Perlengkapan Kantor yang Disediakan	Kota Batam Nongsa, Semua Kel/Desa	3 Paket	61.031.600,00	PAD		15 Paket	69.099.345,00
7.01.01.2.06.0004	Penyediaan Bahan Logistik Kantor	Jumlah Paket Bahan Logistik Kantor yang Disediakan	Kota Batam Nongsa, Semua Kel/Desa	2 Paket	18.902.100,00	PAD		20 Paket	60.601.720,00
7.01.01.2.06.0005	Penyediaan Barang Cetakan dan Penggandaan	Jumlah Paket Barang Cetakan dan Penggandaan yang Disediakan	Kota Batam Nongsa, Semua Kel/Desa	2 Paket	38.100.100,00	PAD		10 Paket	51.447.471,00
7.01.01.2.06.0009	Penyelenggaraan Rapat Koordinasi dan Konsultasi SKPD	Jumlah Laporan Penyelenggaraan Rapat Koordinasi dan Konsultasi SKPD	Kota Batam Nongsa, Semua Kel/Desa	1 Laporan	66.025.000,00	PAD		1 Laporan	42.062.580,00

Kode Rekening	Urusan/Bidang Urusan Pemerintahan Daerah/ Program/Kegiatan/Sub Kegiatan	Indikator Kinerja Program /Kegiatan/Sub Kegiatan	Rencana Tahun 2026 (Tahun Rencana)				Catatan Penting	Prakiraan Maju Rencana Tahun 2027	
			Lokasi	Target Capaian Kinerja	Kebutuhan Dana/Pagu Indikatif	Sumber Dana		Target Capaian Kinerja	Kebutuhan Dana/Pagu Indikatif
1	2	3	4	5	6	7	8	9	10
7.01.01.2.07	Pengadaan Barang Milik Daerah Penunjang Urusan Pemerintah Daerah	Persentase realisasi pengadaan barang milik daerah sesuai rencana kebutuhan		100%	179.814.400,00			100%	318.731.491,00
7.01.01.2.07.0005	Pengadaan Mebel	Jumlah Paket Mebel yang Disediakan	Kota Batam Nongsa, Semua Kel/Desa	4 Unit	84.223.400,00	PAD		4 Unit	107.050.809,00
7.01.01.2.07.0006	Pengadaan Peralatan dan Mesin Lainnya	Jumlah Unit Peralatan dan Mesin Lainnya yang Disediakan	Kota Batam Nongsa, Semua Kel/Desa	20 Unit	95.591.000,00	PAD		20 Unit	96.180.682,00
7.01.01.2.07.0011	Pengadaan Sarana dan Prasarana Pendukung Gedung Kantor atau Bangunan Lainnya	Jumlah Unit Sarana dan Prasarana Pendukung Gedung Kantor atau Bangunan Lainnya yang Disediakan	Kota Batam Nongsa, Semua Kel/Desa	1 Unit	110.000.000,00			1 Unit	115.500.000,00
7.01.01.2.08	Penyediaan Jasa Penunjang Urusan Pemerintahan Daerah	Persentase realisasi penyediaan jasa penunjang sesuai perencanaan		100%	231.770.782,00			100%	385.375.500,00

Kode Rekening	Urusan/Bidang Urusan Pemerintahan Daerah/ Program/Kegiatan/Sub Kegiatan	Indikator Kinerja Program /Kegiatan/Sub Kegiatan	Rencana Tahun 2026 (Tahun Rencana)				Catatan Penting	Prakiraan Maju Rencana Tahun 2027	
			Lokasi	Target Capaian Kinerja	Kebutuhan Dana/Pagu Indikatif	Sumber Dana		Target Capaian Kinerja	Kebutuhan Dana/Pagu Indikatif
1	2	3	4	5	6	7	8	9	10
7.01.01.2.08.0002	Penyediaan Jasa Komunikasi, Sumber Daya Air dan Listrik	Jumlah Laporan Penyediaan Jasa Komunikasi, Sumber Daya Air dan Listrik yang Disediakan	Kota Batam Nongsa, Semua Kel/Desa	12 Laporan	170.020.000,00	PAD		12 Laporan	382.855.500,00
7.01.01.2.08.0004	Penyediaan Jasa Pelayanan Umum Kantor	Jumlah Laporan Penyediaan Jasa Pelayanan Umum Kantor yang Disediakan	Kota Batam Nongsa, Semua Kel/Desa	12 Laporan	61.750.782,00	PAD		12 Laporan	2.520.000,00
7.01.01.2.09	Pemeliharaan Barang Milik Daerah Penunjang Urusan Pemerintahan Daerah	Persentase Barang Milik Daerah yang dipelihara dan berfungsi dengan baik		100%	293.059.000,00			100%	273.149.888,00
7.01.01.2.09.0002	Penyediaan Jasa Pemeliharaan, Biaya Pemeliharaan, Pajak dan Perizinan Kendaraan Dinas Operasional atau Lapangan	Jumlah Kendaraan Dinas Operasional atau Lapangan yang Dipelihara dan dibayarkan Pajak dan Perizinannya	Kota Batam Nongsa, Semua Kel/Desa	20 Unit	73.475.000,00	PAD		9 Unit	145.094.513,00
7.01.01.2.09.0006	Pemeliharaan Peralatan dan Mesin Lainnya	Jumlah Peralatan dan Mesin Lainnya yang Dipelihara	Kota Batam Nongsa, Semua Kel/Desa	41 Unit	25.360.000,00	PAD		21 Unit	18.577.125,00

Kode Rekening	Urusan/Bidang Urusan Pemerintahan Daerah/ Program/Kegiatan/Sub Kegiatan	Indikator Kinerja Program /Kegiatan/Sub Kegiatan	Rencana Tahun 2026 (Tahun Rencana)				Catatan Penting	Prakiraan Maju Rencana Tahun 2027	
			Lokasi	Target Capaian Kinerja	Kebutuhan Dana/Pagu Indikatif	Sumber Dana		Target Capaian Kinerja	Kebutuhan Dana/Pagu Indikatif
1	2	3	4	5	6	7	8	9	10
7.01.01.2.09.0009	Pemeliharaan/Rehabilitasi Gedung Kantor dan Bangunan Lainnya	Jumlah Gedung Kantor dan Bangunan Lainnya yang Dipelihara/Direhabilitasi	Kota Batam Nongsa, Semua Kel/Desa	1 Unit	194.224.000,00	PAD		4 Unit	87.428.250,00
7.01.01.2.09.0010	Pemeliharaan/Rehabilitasi Sarana dan Prasarana Gedung Kantor atau Bangunan Lainnya	Jumlah Sarana dan Prasarana Gedung Kantor atau Bangunan Lainnya yang Dipelihara/Direhabilitasi	Kota Batam Nongsa, Semua Kel/Desa	-	-			5 Unit	22.050.000,00
7.01.02	PROGRAM PENYELENGGARAAN PEMERINTAHAN DAN PELAYANAN PUBLIK	Persentase Partisipasi Masyarakat dalam Perencanaan Pembangunan Tingkat Kecamatan Nongsa		83%	145.264.300,00			85%	198.771.930,00
7.01.02.2.01	Koordinasi Penyelenggaraan Kegiatan Pemerintahan di Tingkat Kecamatan	Jumlah kehadiran Lembaga kemasyarakatan Kelurahan (RT, RW, LPM, Karang Taruna, Posyandu, PKK) Kecamatan Nongsa		303 LKK	145.264.300,00			310 LKK	198.771.930,00

Kode Rekening	Urusan/Bidang Urusan Pemerintahan Daerah/ Program/Kegiatan/Sub Kegiatan	Indikator Kinerja Program /Kegiatan/Sub Kegiatan	Rencana Tahun 2026 (Tahun Rencana)				Catatan Penting	Prakiraan Maju Rencana Tahun 2027	
			Lokasi	Target Capaian Kinerja	Kebutuhan Dana/Pagu Indikatif	Sumber Dana		Target Capaian Kinerja	Kebutuhan Dana/Pagu Indikatif
1	2	3	4	5	6	7	8	9	10
7.01.02.2.01.0001	Koordinasi/Sinergi Perencanaan dan Pelaksanaan Kegiatan Pemerintahan dengan Perangkat Daerah dan Instansi Vertikal Terkait	Jumlah Laporan Koordinasi/Sinergi Perencanaan dan Pelaksanaan Kegiatan Pemerintahan dengan Perangkat Daerah dan Instansi Vertikal Terkait	Kota Batam Nongsa, Semua Kel/Desa	2 Laporan	145.264.300,00	PAD		4 Laporan	198.771.930,00
7.01.03	PROGRAM PEMBERDAYAAN MASYARAKAT DESA DAN KELURAHAN	Persentase Tingkat Partisipasi Kelembagaan Masyarakat (RT,RW, LPM, PKK, Posyandu, Karang Taruna) Pada Pembangunan Tingkat Kecamatan Nongsa		39.02%	81.582.800,00			41.05%	16.677.531.351,00
7.01.03.2.03	Pemberdayaan Lembaga Kemasyarakatan Tingkat Kecamatan	Persentase Lembaga Kemasyarakatan yang aktif di Kecamatan Nongsa		-	-			97,26 %	3.865.612.400,00
7.01.03.2.03.0002	Peningkatan Kapasitas Lembaga Kemasyarakatan	Jumlah Lembaga Kemasyarakatan yang Ditingkatkan Kapasitasnya		--				308 Lembaga kemasyarakatan	3.697.800.000,00

Kode Rekening	Urusan/Bidang Urusan Pemerintahan Daerah/ Program/Kegiatan/Sub Kegiatan	Indikator Kinerja Program /Kegiatan/Sub Kegiatan	Rencana Tahun 2026 (Tahun Rencana)				Catatan Penting	Prakiraan Maju Rencana Tahun 2027	
			Lokasi	Target Capaian Kinerja	Kebutuhan Dana/Pagu Indikatif	Sumber Dana		Target Capaian Kinerja	Kebutuhan Dana/Pagu Indikatif
1	2	3	4	5	6	7	8	9	10
7.01.03.2.03.0003	Penyediaan Sarana dan Prasarana Lembaga Kemasyarakatan	Jumlah Sarana dan Prasarana Lembaga Kemasyarakatan yang Disediakan		--	-			412 unit	167.812.400,00
7.01.03.2.06	Pemberdayaan dan Kesejahteraan Keluarga Tingkat Kecamatan dan Kelurahan	Persentase kegiatan Pemberdayaan dan Kesejahteraan Keluarga Tingkat Kecamatan dan Kelurahan yan terlaksana di Kecamatan Nongsa		100%	81.582.800,00			100%	350.945.570
7.01.03.2.06.0006	Sub Kegiatan Peningkatan Kesadaran Keluarga dalam Peningkatan Pendidikan dan Keterampilan untuk Mewujudkan Sumber Daya Manusia yang Berkualitas dan Berdaya Saing	Jumlah Keluarga yang Mengikuti Peningkatan Kesadaran Keluarga dalam Peningkatan Pendidikan dan Keterampilan untuk Mewujudkan Sumber Daya Manusia yang Berkualitas dan Berdaya Saing	Kota Batam Nongsa, Semua Kel/Desa	100 Orang	81.582.800,00	PAD		175 Orang	119.081.570,00,00
7.01.04	PROGRAM KOORDINASI KETENTRAMAN DAN KETERTIBAN UMUM	Persentase Koordinasi/Sinergi dengan Perangkat Daerah yang Tugas dan Fungsinya di Bidang Penegakan Peraturan Perundang-		20%	37.525.200,00			40%	55.000.000,00

Kode Rekening	Urusan/Bidang Urusan Pemerintahan Daerah/ Program/Kegiatan/Sub Kegiatan	Indikator Kinerja Program /Kegiatan/Sub Kegiatan	Rencana Tahun 2026 (Tahun Rencana)				Catatan Penting	Prakiraan Maju Rencana Tahun 2027	
			Lokasi	Target Capaian Kinerja	Kebutuhan Dana/Pagu Indikatif	Sumber Dana		Target Capaian Kinerja	Kebutuhan Dana/Pagu Indikatif
1	2	3	4	5	6	7	8	9	10
		Undangan dan/atau Kepolisian Negara Republik Indonesia yang terlaksana di Kecamatan Nongsa							
7.01.04.2.02	Koordinasi Penerapan dan Penegakan Peraturan Daerah dan Peraturan Kepala Daerah	Jumlah Kegiatan Koordinasi/Sinergi dengan Perangkat Daerah yang Tugas dan Fungsinya di Bidang Penegakan Peraturan Perundang-Undangan dan/atau Kepolisian Negara Republik Indonesia		12 Kegiatan	37.525.200,00			12 Kegiatan	55.000.000,00
7.01.04.2.02.0001	Koordinasi/Sinergi dengan Perangkat Daerah yang Tugas dan Fungsinya di Bidang Penegakan Peraturan Perundang-Undangan dan/atau Kepolisian Negara Republik Indonesia	Jumlah Laporan Koordinasi/Sinergi dengan Perangkat Daerah yang Tugas dan Fungsinya di Bidang Penegakan Peraturan Perundang-Undangan dan/atau Kepolisian Negara Republik Indonesia		12 Laporan	37.525.200,00			12 Laporan	55.000.000,00
7.01.05	PROGRAM PENYELENGGARAAN URUSAN PEMERINTAHAN UMUM	Persentase Peran Kecamatan Dalam Peningkatan Wawasan Kebangsaan dan Kerukunan Antar		91.42%	5.342.041.300,00			91.42%	1.965.703.595,00

Kode Rekening	Urusan/Bidang Urusan Pemerintahan Daerah/ Program/Kegiatan/Sub Kegiatan	Indikator Kinerja Program /Kegiatan/Sub Kegiatan	Rencana Tahun 2026 (Tahun Rencana)				Catatan Penting	Prakiraan Maju Rencana Tahun 2027	
			Lokasi	Target Capaian Kinerja	Kebutuhan Dana/Pagu Indikatif	Sumber Dana		Target Capaian Kinerja	Kebutuhan Dana/Pagu Indikatif
1	2	3	4	5	6	7	8	9	10
		Umat Beragama di Kecamatan Nongsa Persentase Kegiatan Forum Pimpinan yang dilaksanakan Kecamatan Nongsa		100%				100%	
7.01.05.2.01	Penyelenggaraan Urusan Pemerintahan Umum sesuai Penugasan Kepala Daerah	Jumlah Kegiatan Urusan Pemerintahan Umum yang difasilitasi sesuai kebutuhan Kecamatan Nongsa Jumlah Kegiatan Forum Pimpinan yang dilaksanakan Kecamatan Nongsa		10 Kegiatan 4 Kegiatan	5.342.041.300,00			10 Kegiatan 4 Kegiatan	1.965.703.595,00

Kode Rekening	Urusan/Bidang Urusan Pemerintahan Daerah/ Program/Kegiatan/Sub Kegiatan	Indikator Kinerja Program /Kegiatan/Sub Kegiatan	Rencana Tahun 2026 (Tahun Rencana)				Catatan Penting	Prakiraan Maju Rencana Tahun 2027	
			Lokasi	Target Capaian Kinerja	Kebutuhan Dana/Pagu Indikatif	Sumber Dana		Target Capaian Kinerja	Kebutuhan Dana/Pagu Indikatif
1	2	3	4	5	6	7	8	9	10
7.01.05.2.01.0001	Pembinaan Wawasan Kebangsaan dan Ketahanan Nasional dalam rangka Memantapkan Pengamalan Pancasila, Pelaksanaan UndangUndang Dasar Negara Republik Indonesia Tahun 1945, Pelestarian Bhinneka Tunggal Ika serta Pemertahanan dan Pemeliharaan Keutuhan Negara Kesatuan Republik Indonesia	Jumlah Orang yang Mengikuti Pembinaan Wawasan Kebangsaan dan Ketahanan Nasional dalam rangka Memantapkan Pengamalan Pancasila, Pelaksanaan Undang-Undang Dasar Negara Republik Indonesia Tahun 1945, Pelestarian Bhinneka Tunggal Ika serta Pemertahanan dan Pemeliharaan Keutuhan Negara Kesatuan Republik Indonesia		500 Orang	198.978.400,00			500 Orang	332.396.200,00
7.01.05.2.01.0004	Pembinaan Kerukunan Antar Suku dan Intra Suku, Umat Beragama, Ras, dan Golongan Lainnya Guna Mewujudkan Stabilitas Keamanan Lokal, Regional, dan Nasional	Jumlah Orang yang Mengikuti Pembinaan Kerukunan Antar Suku dan Intra Suku , Umat Beragama, Ras, dan Golongan Lainnya Guna Mewujudkan Stabilitas Keamanan Lokal, Regional, dan Nasional	Kota Batam Nongsa, Semua Kel/Desa	3200 Orang	1.122.279.900,00	PAD		2785Orang	1.358.669.395,00

Kode Rekening	Urusan/Bidang Urusan Pemerintahan Daerah/ Program/Kegiatan/Sub Kegiatan	Indikator Kinerja Program /Kegiatan/Sub Kegiatan	Rencana Tahun 2026 (Tahun Rencana)				Catatan Penting	Prakiraan Maju Rencana Tahun 2027	
			Lokasi	Target Capaian Kinerja	Kebutuhan Dana/Pagu Indikatif	Sumber Dana		Target Capaian Kinerja	Kebutuhan Dana/Pagu Indikatif
1	2	3	4	5	6	7	8	9	10
7.01.05.2.01.0008	Pelaksanaan Tugas Forum Koordinasi Pimpinan di Kecamatan	Jumlah Dokumen Tugas Forum Koordinasi Pimpinan di Kecamatan	Kota Batam Nongsa, Semua Kel/Desa	3 Dokumen	4.020.783.000,00	PAD		12 Dokumen	274.638.000,00
	KELURAHAN SAMBAU				**4.245.527.298,00**				
7.01.01	PROGRAM PENUNJANG URUSAN PEMERINTAHAN DAERAH KABUPATEN/KOTA	Indeks Pelayanan Kesekretariatan PD		91.84 Nilai	68.694.400,00				
7.01.01.2.06	Kegiatan Administrasi Umum Perangkat Daerah	Persentase Pemenuhan Pelayanan Umum Perkantoran		100%	27.094.400,00				
7.01.01.2.06.0001	Penyediaan Komponen Instalasi Listrik/Penerangan Bangunan Kantor	Jumlah Paket Komponen Instalasi Listrik/Penerangan Bangunan Kantor yang disediakan	Kelurahan Sambau	1 Paket	2.167.200,00	PAD			
7.01.01.2.06.0002	Penyediaan Peralatan dan Perlengkapan Kantor	Jumlah Paket Peralatan dan Perlengkapan Kantor yang Disediakan	Kelurahan Sambau	3 Paket	7.465.500,00	PAD			

Kode Rekening	Urusan/Bidang Urusan Pemerintahan Daerah/ Program/Kegiatan/Sub Kegiatan	Indikator Kinerja Program /Kegiatan/Sub Kegiatan	Rencana Tahun 2026 (Tahun Rencana)				Catatan Penting	Prakiraan Maju Rencana Tahun 2027	
			Lokasi	Target Capaian Kinerja	Kebutuhan Dana/Pagu Indikatif	Sumber Dana		Target Capaian Kinerja	Kebutuhan Dana/Pagu Indikatif
1	2	3	4	5	6	7	8	9	10
7.01.01.2.06.0004	Penyediaan Bahan Logistik Kantor	Jumlah Paket Bahan Logistik Kantor yang Disediakan	Kota Batam Nongsa, Kelurahan Sambau	3 Paket	13.484.600,00	PAD			
7.01.01.2.06.0005	Penyediaan Barang Cetakan dan Penggandaan	Jumlah Paket Barang Cetakan dan Penggandaan yang Disediakan	Kota Batam Nongsa, Kelurahan Sambau	2 Paket	3.977.100,00	PAD			
7.01.01.2.08	Penyediaan Jasa Penunjang Urusan Pemerintahan Daerah	Persentase realisasi penyediaan jasa penunjang sesuai perencanaan		100%	41.600.000,00				
7.01.01.2.08.0002	Penyediaan Jasa Komunikasi, Sumber Daya Air dan Listrik	Jumlah Laporan Penyediaan Jasa Komunikasi, Sumber Daya Air dan Listrik yang Disediakan	Kota Batam Nongsa, Kelurahan Sambau	12 Laporan	41.600.000,00	PAD			
7.01.03	PROGRAM PEMBERDAYAAN MASYARAKAT DESA DAN KELURAHAN	Persentase Tingkat Partisipasi Kelembagaan Masyarakat (RT,RW, LPM, PKK, Posyandu, Karang Taruna) Pada		39.02%	4.176.832.898,00				

Kode Rekening	Urusan/Bidang Urusan Pemerintahan Daerah/ Program/Kegiatan/Sub Kegiatan	Indikator Kinerja Program /Kegiatan/Sub Kegiatan	Rencana Tahun 2026 (Tahun Rencana)				Catatan Penting	Prakiraan Maju Rencana Tahun 2027	
			Lokasi	Target Capaian Kinerja	Kebutuhan Dana/Pagu Indikatif	Sumber Dana		Target Capaian Kinerja	Kebutuhan Dana/Pagu Indikatif
1	2	3	4	5	6	7	8	9	10
		Pembangunan Tingkat Kecamatan Nongsa							
7.01.03.2.02	Kegiatan Pemberdayaan Kelurahan	Persentase kegiatan Pemberdayaan Kelurahan yang terlaksana di Kecamatan Nongsa		100%	4.160.545.598,00				
7.01.03.2.02.0001	Peningkatan Partisipasi Masyarakat dalam Forum Musyawarah Perencanaan Pembangunan di Kelurahan	Jumlah Lembaga Kemasyarakatan yang Berpartisipasi dalam Forum Musyawarah Perencanaan Pembangunan di Kelurahan	Kota Batam Nongsa, Kelurahan Sambau	6 Lembaga	21.861.800,00	PAD			
7.01.03.2.02.0002	Pembangunan Sarana dan Prasarana Kelurahan	Jumlah Sarana dan Prasarana Kelurahan yang Terbangun	Kota Batam Nongsa, Kelurahan Sambau	33 Unit	4.089.280.198,00	PAD			

Kode Rekening	Urusan/Bidang Urusan Pemerintahan Daerah/ Program/Kegiatan/Sub Kegiatan	Indikator Kinerja Program /Kegiatan/Sub Kegiatan	Rencana Tahun 2026 (Tahun Rencana)				Catatan Penting	Prakiraan Maju Rencana Tahun 2027	
			Lokasi	Target Capaian Kinerja	Kebutuhan Dana/Pagu Indikatif	Sumber Dana		Target Capaian Kinerja	Kebutuhan Dana/Pagu Indikatif
1	2	3	4	5	6	7	8	9	10
7.01.03.2.02.0003	Pemberdayaan Masyarakat di Kelurahan	Jumlah Pokmas dan Ormas yang Melaksanakan Pemberdayaan Masyarakat di Kelurahan	Kota Batam Nongsa, Kelurahan Sambau	100 Orang	49.403.600,00	PAD			
7.01.03.2.06	Pemberdayaan dan Kesejahteraan Keluarga Tingkat Kecamatan dan Kelurahan	Persentase kegiatan Pemberdayaan dan Kesejahteraan Keluarga Tingkat Kecamatan dan Kelurahan yan terlaksana di Kecamatan Nongsa		100%	16.287.300,00				
7.01.03.2.06.0003	Peningkatan Ketahanan Pangan Keluarga	Jumlah Keluarga yang Mengikuti Peningkatan Ketahanan Pangan Keluarga		-	-			175 Paket	77.288.000,00

Kode Rekening	Urusan/Bidang Urusan Pemerintahan Daerah/ Program/Kegiatan/Sub Kegiatan	Indikator Kinerja Program /Kegiatan/Sub Kegiatan	Rencana Tahun 2026 (Tahun Rencana)				Catatan Penting	Prakiraan Maju Rencana Tahun 2027	
			Lokasi	Target Capaian Kinerja	Kebutuhan Dana/Pagu Indikatif	Sumber Dana		Target Capaian Kinerja	Kebutuhan Dana/Pagu Indikatif
1	2	3	4	5	6	7	8	9	10
7.01.03.2.06.0005	Peningkatan Kesadaran Keluarga dalam Mewujudkan Rumah Sehat dan Layak Huni serta Kesadaran Hukum tentang Kepemilikan Rumah	Jumlah Keluarga yang Mengikuti Peningkatan Kesadaran Keluarga dalam Mewujudkan Rumah Sehat dan Layak Huni serta Kesadaran Hukum tentang Kepemilikan Rumah	Kota Batam Nongsa, Kelurahan Sambau	100 Orang	16.287.300,00	PAD		175 Keluarga	77.288.000,00
7.01.03.2.06.0007	Penumbuhan Kesadaran Keluarga dalam Peningkatan Derajat Kesehatan Keluarga dan Lingkungan dengan Menerapkan Perilaku Hidup Bersih dan Sehat	Jumlah Keluarga yang Mengikuti Penumbuhan Kesadaran Keluarga dalam Peningkatan Derajat Kesehatan Keluarga dan Lingkungan Dengan Menerapkan Perilaku Hidup Bersih dan Sehat		-	-			175 Keluarga	77.288.000,00
	KELURAHAN BATU BESAR				**3.917.348.000,00**				
7.01.01	PROGRAM PENUNJANG URUSAN PEMERINTAHAN DAERAH KABUPATEN/KOTA	Indeks Pelayanan Kesekretariatan PD		91.84 Nilai	71.603.900,00				

Kode Rekening	Urusan/Bidang Urusan Pemerintahan Daerah/ Program/Kegiatan/Sub Kegiatan	Indikator Kinerja Program /Kegiatan/Sub Kegiatan	Rencana Tahun 2026 (Tahun Rencana)				Catatan Penting	Prakiraan Maju Rencana Tahun 2027	
			Lokasi	Target Capaian Kinerja	Kebutuhan Dana/Pagu Indikatif	Sumber Dana		Target Capaian Kinerja	Kebutuhan Dana/Pagu Indikatif
1	2	3	4	5	6	7	8	9	10
7.01.01.2.06	Kegiatan Administrasi Umum Perangkat Daerah	Persentase Pemenuhan Pelayanan Umum Perkantoran		100%	27.094.400				
7.01.01.2.06.0001	Penyediaan Komponen Instalasi Listrik/Penerangan Bangunan Kantor	Jumlah Paket Komponen Instalasi Listrik/Penerangan Bangunan Kantor yang disediakan	Kota Batam Nongsa, Kelurahan Batu Besar	1 Paket	2.167.200,00	PAD			
7.01.01.2.06.0002	Penyediaan Peralatan dan Perlengkapan Kantor	Jumlah Paket Peralatan dan Perlengkapan Kantor yang Disediakan	Kota Batam Nongsa, Kelurahan Batu Besar	3 Paket	7.465.500,00	PAD			
7.01.01.2.06.0004	Penyediaan Bahan Logistik Kantor	Jumlah Paket Bahan Logistik Kantor yang Disediakan	Kota Batam Nongsa, Kelurahan Batu Besar	3 Paket	13.484.600,00	PAD			
7.01.01.2.06.0005	Penyediaan Barang Cetakan dan Penggandaan	Jumlah Paket Barang Cetakan dan Penggandaan yang Disediakan	Kota Batam Nongsa, Kelurahan Batu Besar	2 Paket	3.977.100,00	PAD			

Kode Rekening	Urusan/Bidang Urusan Pemerintahan Daerah/ Program/Kegiatan/Sub Kegiatan	Indikator Kinerja Program /Kegiatan/Sub Kegiatan	Rencana Tahun 2026 (Tahun Rencana)				Catatan Penting	Prakiraan Maju Rencana Tahun 2027	
			Lokasi	Target Capaian Kinerja	Kebutuhan Dana/Pagu Indikatif	Sumber Dana		Target Capaian Kinerja	Kebutuhan Dana/Pagu Indikatif
1	2	3	4	5	6	7	8	9	10
7.01.01.2.08	Penyediaan Jasa Penunjang Urusan Pemerintahan Daerah	Persentase realisasi penyediaan jasa penunjang sesuai perencanaan		100%	44.509.500,00				
7.01.01.2.08.0002	Penyediaan Jasa Komunikasi, Sumber Daya Air dan Listrik	Jumlah Laporan Penyediaan Jasa Komunikasi, Sumber Daya Air dan Listrik yang Disediakan	Kota Batam Nongsa, Kelurahan Batu Besar	12 Laporan	43.909.500,00	PAD			
7.01.01.2.08.0004	Penyediaan Jasa Pelayanan Umum Kantor	Jumlah Laporan Penyediaan Jasa Pelayanan Umum Kantor yang Disediakan	Kota Batam Nongsa, Kelurahan Batu Besar	12 Laporan	600.000,00	PAD			
7.01.03	PROGRAM PEMBERDAYAAN MASYARAKAT DESA DAN KELURAHAN	Persentase Tingkat Partisipasi Kelembagaan Masyarakat (RT,RW, LPM, PKK, Posyandu, Karang Taruna) Pada Pembangunan Tingkat Kecamatan Nongsa		39.02%	3.845.744.100,00				

Kode Rekening	Urusan/Bidang Urusan Pemerintahan Daerah/ Program/Kegiatan/Sub Kegiatan	Indikator Kinerja Program /Kegiatan/Sub Kegiatan	Rencana Tahun 2026 (Tahun Rencana)				Catatan Penting	Prakiraan Maju Rencana Tahun 2027	
			Lokasi	Target Capaian Kinerja	Kebutuhan Dana/Pagu Indikatif	Sumber Dana		Target Capaian Kinerja	Kebutuhan Dana/Pagu Indikatif
1	2	3	4	5	6	7	8	9	10
7.01.03.2.02	Kegiatan Pemberdayaan Kelurahan	Persentase kegiatan Pemberdayaan Kelurahan yang terlaksana di Kecamatan Nongsa		100%	3.829.456.800,00				
7.01.03.2.02.0001	Peningkatan Partisipasi Masyarakat dalam Forum Musyawarah Perencanaan Pembangunan di Kelurahan	Jumlah Lembaga Kemasyarakatan yang Berpartisipasi dalam Forum Musyawarah Perencanaan Pembangunan di Kelurahan	Kota Batam Nongsa, Kelurahan Batu Besar	6 Lembaga	21.561.800,00	PAD			
7.01.03.2.02.0002	Pembangunan Sarana dan Prasarana Kelurahan	Jumlah Sarana dan Prasarana Kelurahan yang Terbangun	Kota Batam Nongsa, Kelurahan Batu Besar	31 Unit	3.758.191.400,00	PAD			
7.01.03.2.02.0003	Pemberdayaan Masyarakat di Kelurahan	Jumlah Pokmas dan Ormas yang Melaksanakan Pemberdayaan Masyarakat di Kelurahan	Kota Batam Nongsa, Kelurahan Batu Besar	3 Pokmas/Ormas	49.403.600,00	PAD			

Kode Rekening	Urusan/Bidang Urusan Pemerintahan Daerah/ Program/Kegiatan/Sub Kegiatan	Indikator Kinerja Program /Kegiatan/Sub Kegiatan	Rencana Tahun 2026 (Tahun Rencana)				Catatan Penting	Prakiraan Maju Rencana Tahun 2027	
			Lokasi	Target Capaian Kinerja	Kebutuhan Dana/Pagu Indikatif	Sumber Dana		Target Capaian Kinerja	Kebutuhan Dana/Pagu Indikatif
1	2	3	4	5	6	7	8	9	10
7.01.03.2.06	Pemberdayaan dan Kesejahteraan Keluarga Tingkat Kecamatan dan Kelurahan	Persentase kegiatan Pemberdayaan dan Kesejahteraan Keluarga Tingkat Kecamatan dan Kelurahan yan terlaksana di Kecamatan Nongsa		100%	16.287.300,00				
7.01.03.2.06.0005	Peningkatan Kesadaran Keluarga dalam Mewujudkan Rumah Sehat dan Layak Huni serta Kesadaran Hukum tentang Kepemilikan Rumah	Jumlah Keluarga yang Mengikuti Peningkatan Kesadaran Keluarga dalam Mewujudkan Rumah Sehat dan Layak Huni serta Kesadaran Hukum tentang Kepemilikan Rumah	Kota Batam Nongsa, Kelurahan Batu Besar	100 Orang	16.287.300,00	PAD			
	KELURAHAN KABIL				**4.584.254.780,00**				
7.01.01	PROGRAM PENUNJANG URUSAN PEMERINTAHAN DAERAH KABUPATEN/KOTA	Indeks Pelayanan Kesekretariatan PD		91.84 Nilai	69.294.400,00				

Kode Rekening	Urusan/Bidang Urusan Pemerintahan Daerah/ Program/Kegiatan/Sub Kegiatan	Indikator Kinerja Program /Kegiatan/Sub Kegiatan	Rencana Tahun 2026 (Tahun Rencana)				Catatan Penting	Prakiraan Maju Rencana Tahun 2027	
			Lokasi	Target Capaian Kinerja	Kebutuhan Dana/Pagu Indikatif	Sumber Dana		Target Capaian Kinerja	Kebutuhan Dana/Pagu Indikatif
1	2	3	4	5	6	7	8	9	10
7.01.01.2.06	Administrasi Umum Perangkat Daerah	Persentase Pemenuhan Pelayanan Umum Perkantoran		100%	27.094.400,00				
7.01.01.2.06.0001	Penyediaan Komponen Instalasi Listrik/Penerangan Bangunan Kantor	Jumlah Paket Komponen Instalasi Listrik/Penerangan Bangunan Kantor yang disediakan	Kota Batam Nongsa, Kelurahan Kabil	1 Paket	21.167.200,00	PAD			
7.01.01.2.06.0002	Penyediaan Peralatan dan Perlengkapan Kantor	Jumlah Paket Peralatan dan Perlengkapan Kantor yang Disediakan	Kota Batam Nongsa, Kelurahan Kabil	3 Paket	7.645.500,00	PAD			
7.01.01.2.06.0004	Penyediaan Bahan Logistik Kantor	Jumlah Paket Bahan Logistik Kantor yang Disediakan	Kota Batam Nongsa, Kelurahan Kabil	3 Paket	13.484.600,00	PAD			

Kode Rekening	Urusan/Bidang Urusan Pemerintahan Daerah/ Program/Kegiatan/Sub Kegiatan	Indikator Kinerja Program /Kegiatan/Sub Kegiatan	Rencana Tahun 2026 (Tahun Rencana)				Catatan Penting	Prakiraan Maju Rencana Tahun 2027	
			Lokasi	Target Capaian Kinerja	Kebutuhan Dana/Pagu Indikatif	Sumber Dana		Target Capaian Kinerja	Kebutuhan Dana/Pagu Indikatif
1	2	3	4	5	6	7	8	9	10
7.01.01.2.06.0005	Penyediaan Barang Cetakan dan Penggandaan	Jumlah Paket Barang Cetakan dan Penggandaan yang Disediakan	Kota Batam Nongsa, Kelurahan Kabil	2 Paket	3.977.100,00	PAD			
7.01.01.2.08	Penyediaan Jasa Penunjang Urusan Pemerintahan Daerah	Persentase realisasi penyediaan jasa penunjang sesuai perencanaan		100%	42.200.000,00				
7.01.01.2.08.0002	Penyediaan Jasa Komunikasi, Sumber Daya Air dan Listrik	Jumlah Laporan Penyediaan Jasa Komunikasi, Sumber Daya Air dan Listrik yang Disediakan	Kota Batam Nongsa, Kelurahan Kabil	12 Laporan	41.600.000,00	PAD			
7.01.01.2.08.0004	Penyediaan Jasa Pelayanan Umum Kantor	Jumlah Laporan Penyediaan Jasa Pelayanan Umum Kantor yang Disediakan	Kota Batam Nongsa, Kelurahan Kabil	12 Laporan	600.000,00	PAD			

Kode Rekening	Urusan/Bidang Urusan Pemerintahan Daerah/ Program/Kegiatan/Sub Kegiatan	Indikator Kinerja Program /Kegiatan/Sub Kegiatan	Rencana Tahun 2026 (Tahun Rencana)				Catatan Penting	Prakiraan Maju Rencana Tahun 2027	
			Lokasi	Target Capaian Kinerja	Kebutuhan Dana/Pagu Indikatif	Sumber Dana		Target Capaian Kinerja	Kebutuhan Dana/Pagu Indikatif
1	2	3	4	5	6	7	8	9	10
7.01.03	PROGRAM PEMBERDAYAAN MASYARAKAT DESA DAN KELURAHAN	Persentase Tingkat Partisipasi Kelembagaan Masyarakat (RT,RW, LPM, PKK, Posyandu, Karang Taruna) Pada Pembangunan Tingkat Kecamatan Nongsa		39.02%	4.514.960.380,00				
7.01.03.2.02	Kegiatan Pemberdayaan Kelurahan	Persentase kegiatan Pemberdayaan Kelurahan yang terlaksana di Kecamatan Nongsa		100%	4.498.673.080,00				
7.01.03.2.02.0001	Peningkatan Partisipasi Masyarakat dalam Forum Musyawarah Perencanaan Pembangunan di Kelurahan	Jumlah Lembaga Kemasyarakatan yang Berpartisipasi dalam Forum Musyawarah Perencanaan Pembangunan di Kelurahan	Kota Batam Nongsa, Kelurahan Kabil	6 Lembaga	21.861.800,00	PAD			
7.01.03.2.02.0002	Pembangunan Sarana dan Prasarana Kelurahan	Jumlah Sarana dan Prasarana Kelurahan yang Terbangun	Kota Batam Nongsa, Kelurahan Kabil	35 Unit	4.425.007.680,00	PAD			

Kode Rekening	Urusan/Bidang Urusan Pemerintahan Daerah/ Program/Kegiatan/Sub Kegiatan	Indikator Kinerja Program /Kegiatan/Sub Kegiatan	Rencana Tahun 2026 (Tahun Rencana)				Catatan Penting	Prakiraan Maju Rencana Tahun 2027	
			Lokasi	Target Capaian Kinerja	Kebutuhan Dana/Pagu Indikatif	Sumber Dana		Target Capaian Kinerja	Kebutuhan Dana/Pagu Indikatif
1	2	3	4	5	6	7	8	9	10
7.01.03.2.02.0003	Pemberdayaan Masyarakat di Kelurahan	Jumlah Pokmas dan Ormas yang Melaksanakan Pemberdayaan Masyarakat di Kelurahan	Kota Batam Nongsa, Kelurahan Kabil	3 Pokmas/Ormas	51.803.600,00	PAD			
7.01.03.2.06	Pemberdayaan dan Kesejahteraan Keluarga Tingkat Kecamatan dan Kelurahan	Persentase kegiatan Pemberdayaan dan Kesejahteraan Keluarga Tingkat Kecamatan dan Kelurahan yan terlaksana di Kecamatan Nongsa		100%	16.287.300,00				
7.01.03.2.06.0005	Peningkatan Kesadaran Keluarga dalam Mewujudkan Rumah Sehat dan Layak Huni serta Kesadaran Hukum tentang Kepemilikan Rumah	Jumlah Keluarga yang Mengikuti Peningkatan Kesadaran Keluarga dalam Mewujudkan Rumah Sehat dan Layak Huni serta Kesadaran Hukum tentang Kepemilikan Rumah	Kota Batam Nongsa, Kelurahan Kabil	100 Orang	16.287.300,00	PAD			

Kode Rekening	Urusan/Bidang Urusan Pemerintahan Daerah/ Program/Kegiatan/Sub Kegiatan	Indikator Kinerja Program /Kegiatan/Sub Kegiatan	Rencana Tahun 2026 (Tahun Rencana)				Catatan Penting	Prakiraan Maju Rencana Tahun 2027	
			Lokasi	Target Capaian Kinerja	Kebutuhan Dana/Pagu Indikatif	Sumber Dana		Target Capaian Kinerja	Kebutuhan Dana/Pagu Indikatif
1	2	3	4	5	6	7	8	9	10
	KELURAHAN NGENANG				**879.702.603,44**				
7.01.01	PROGRAM PENUNJANG URUSAN PEMERINTAHAN DAERAH KABUPATEN/KOTA	Indeks Pelayanan Kesekretariatan PD		91.84 Nilai	44.674.400,00				
7.01.01.2.06	Administrasi Umum Perangkat Daerah	Persentase Pemenuhan Pelayanan Umum Perkantoran		100%	27.094.400,00				
7.01.01.2.06.0001	Penyediaan Komponen Instalasi Listrik/Penerangan Bangunan Kantor	Jumlah Paket Komponen Instalasi Listrik/Penerangan Bangunan Kantor yang disediakan	Kota Batam Nongsa, Kelurahan Ngenang	1 Paket	2.167.200,00	PAD			
7.01.01.2.06.0002	Penyediaan Peralatan dan Perlengkapan Kantor	Jumlah Paket Peralatan dan Perlengkapan Kantor yang Disediakan	Kota Batam Nongsa, Kelurahan Ngenang	3 Paket	7.645.500,00	PAD			
7.01.01.2.06.0004	Penyediaan Bahan Logistik Kantor	Jumlah Paket Bahan Logistik Kantor yang Disediakan	Kota Batam Nongsa, Kelurahan Ngenang	3 Paket	13.484.600,00	PAD			

Kode Rekening	Urusan/Bidang Urusan Pemerintahan Daerah/ Program/Kegiatan/Sub Kegiatan	Indikator Kinerja Program /Kegiatan/Sub Kegiatan	Rencana Tahun 2026 (Tahun Rencana)				Catatan Penting	Prakiraan Maju Rencana Tahun 2027	
			Lokasi	Target Capaian Kinerja	Kebutuhan Dana/Pagu Indikatif	Sumber Dana		Target Capaian Kinerja	Kebutuhan Dana/Pagu Indikatif
1	2	3	4	5	6	7	8	9	10
7.01.01.2.06.0005	Penyediaan Barang Cetakan dan Penggandaan	Jumlah Paket Barang Cetakan dan Penggandaan yang Disediakan	Kota Batam Nongsa, Kelurahan Ngenang	2 Paket	3.977.100,00	PAD			
7.01.01.2.08	Penyediaan Jasa Penunjang Urusan Pemerintahan Daerah	Persentase realisasi penyediaan jasa penunjang sesuai perencanaan		100%	17.580.000,00				
7.01.01.2.08.0002	Penyediaan Jasa Komunikasi, Sumber Daya Air dan Listrik	Jumlah Laporan Penyediaan Jasa Komunikasi, Sumber Daya Air dan Listrik yang Disediakan	Kota Batam Nongsa, Kelurahan Ngenang	12 Laporan	17.580.000,00	PAD			
7.01.01.2.08.0004	Penyediaan Jasa Pelayanan Umum Kantor	Jumlah Laporan Penyediaan Jasa Pelayanan Umum Kantor yang Disediakan	Kota Batam Nongsa, Kelurahan Ngenang	12 Laporan	0,00	PAD			

Kode Rekening	Urusan/Bidang Urusan Pemerintahan Daerah/ Program/Kegiatan/Sub Kegiatan	Indikator Kinerja Program /Kegiatan/Sub Kegiatan	Rencana Tahun 2026 (Tahun Rencana)				Catatan Penting	Prakiraan Maju Rencana Tahun 2027	
			Lokasi	Target Capaian Kinerja	Kebutuhan Dana/Pagu Indikatif	Sumber Dana		Target Capaian Kinerja	Kebutuhan Dana/Pagu Indikatif
1	2	3	4	5	6	7	8	9	10
7.01.03	PROGRAM PEMBERDAYAAN MASYARAKAT DESA DAN KELURAHAN	Persentase Tingkat Partisipasi Kelembagaan Masyarakat (RT,RW, LPM, PKK, Posyandu, Karang Taruna) Pada Pembangunan Tingkat Kecamatan Nongsa		39.02%	835.028.203,44				
7.01.03.2.02	Kegiatan Pemberdayaan Kelurahan	Persentase kegiatan Pemberdayaan Kelurahan yang terlaksana		100%	818.740.903,44				
7.01.03.2.02.0001	Peningkatan Partisipasi Masyarakat dalam Forum Musyawarah Perencanaan Pembangunan di Kelurahan	Jumlah Lembaga Kemasyarakatan yang Berpartisipasi dalam Forum Musyawarah Perencanaan Pembangunan di Kelurahan	Kota Batam Nongsa, Kelurahan Ngenang	6 Lembaga	17.536.800,00	PAD			
7.01.03.2.02.0002	Pembangunan Sarana dan Prasarana Kelurahan	Jumlah Sarana dan Prasarana Kelurahan yang Terbangun	Kota Batam Nongsa, Kelurahan Ngenang	5 Unit	771.825.503,44	PAD			
7.01.03.2.02.0003	Pemberdayaan Masyarakat di Kelurahan	Jumlah Pokmas dan Ormas yang Melaksanakan Pemberdayaan Masyarakat di Kelurahan	Kota Batam Nongsa, Kelurahan Ngenang	3 Pokmas/Ormas	29.378.600,00	PAD			

Kode Rekening	Urusan/Bidang Urusan Pemerintahan Daerah/ Program/Kegiatan/Sub Kegiatan	Indikator Kinerja Program /Kegiatan/Sub Kegiatan	Rencana Tahun 2026 (Tahun Rencana)				Catatan Penting	Prakiraan Maju Rencana Tahun 2027	
			Lokasi	Target Capaian Kinerja	Kebutuhan Dana/Pagu Indikatif	Sumber Dana		Target Capaian Kinerja	Kebutuhan Dana/Pagu Indikatif
1	2	3	4	5	6	7	8	9	10
7.01.03.2.06	Pemberdayaan dan Kesejahteraan Keluarga Tingkat Kecamatan dan Kelurahan	Persentase kegiatan Pemberdayaan dan Kesejahteraan Keluarga Tingkat Kecamatan dan Kelurahan yang terlaksana		100%	16.287.300,00				
7.01.03.2.06.0005	Peningkatan Kesadaran Keluarga dalam Mewujudkan Rumah Sehat dan Layak Huni serta Kesadaran Hukum tentang Kepemilikan Rumah	Jumlah Keluarga yang Mengikuti Peningkatan Kesadaran Keluarga dalam Mewujudkan Rumah Sehat dan Layak Huni serta Kesadaran Hukum tentang Kepemilikan Rumah	Kota Batam Nongsa, Kelurahan Ngenang	100 Orang	16.287.300,00	PAD			
TOTAL					**34.918.553.150,00**				**34.927.546.650,00**

BAB IV
RENCANA KERJA DAN PENDANAAN PERANGKAT DAERAH

Kecamatan Nongsa Kota Batam pada perencanaan tahun 2026 merupakan tahun ke-1 dalam Renstra Tahun 2025 - 2029 Adapun rencana kerja untuk mendukung tugas dan fungsi serta merealisasikan visi dan misi Kecamatan Nongsa Kota Batam untuk Tahun 2026 melaksanakan 5 (lima) program, 13 (tiga belas) kegiatan dengan 35 (tiga puluh lima) jenis sub kegiatan beserta usulan pendanaan pagu indikatif tersaji dalam tabel berikut:

Tabel 4.1
Program dan Kegiatan Perangkat Daerah Tahun 2026

NO	KODE	URUSAN / BIDANG URUSAN / PROGRAM / OUTCOME / KEGIATAN / SUB KEGIATAN	INDIKATOR PROGRAM / KEGIATAN / SUB KEGIATAN	TARGET AKHIR PERIODE RENSTRA OPD	REALISASI CAPAIAN RENJA OPD TAHUN 2024	PRAKIRAAN CAPAIAN TARGET RENJA OPD TAHUN 2025	CAPAIAN KINERJA DAN KERANGKA PENDANAAN						KELOMPOK SASARAN	PRAKIRAAN MAJU RENCANA TAHUN 2027		PERANGKAT DAERAH PENANGGUNG JAWAB
							TARGET 2026	PAGU INDIKATIF (Rp)	LOKASI	SUMBER DANA	PRIORITAS			TARGET	PAGU INDIKATIF (Rp)	
											NASIONAL	DAERAH				
1	2	3	4	5	6	7	8	9	10	11	12	13	14	15	16	17
		KECAMATAN NONGSA						**21.291.720.468,56**							**21.490.144.369,00**	
	7	**UNSUR KEWILAYAHAN**						**21.291.720.468,56**							**21.490.144.369,00**	
	7.01	**KECAMATAN**						**21.291.720.468,56**							**21.490.144.369,00**	
1,	**7.01.01**	**PROGRAM PENUNJANG URUSAN PEMERINTAHAN DAERAH KABUPATEN/KOTA**	Indeks Pelayanan Kesekretariatan PD Nilai SAKIP PD				91.84 Nilai 73.60 Nilai	**15.685.306.868,56**						92.84 Nilai 74.60 Nilai	**15.545.617.674,00**	
	7.01.01.2.01	Perencanaan, Penganggaran, dan Evaluasi Kinerja Perangkat Daerah	Persentase dokumen perencanaan, penganggaran, dan evaluasi yang tersusun sesuai dengan tahapan dan waktu	-			100 %	5.348.200,00			Memperkuat reformasi politik, hukum dan birokrasi, serta memperkuat pencegahan dan pemberantasan korupsi, narkoba, judi, dan penyeludupan.	4. Implementasi Reformasi Birokrasi dalam rangka peningkatan pelayanan masyarakat	ASN di Kecamatan Nongsa	100%	7.348.200,00	KECAMATAN NONGSA
	7.01.01.2.01.0001	Penyusunan Dokumen Perencanaan Perangkat Daerah														
			Jumlah Dokumen Perencanaan Perangkat Daerah				2 Dokumen	3.090.400,00	Kota Batam, Nongsa, Semua Kel/Desa	PENDAPATAN ASLI DAERAH (PAD)	Memperkuat reformasi politik, hukum dan birokrasi, serta memperkuat pencegahan dan pemberantasan korupsi, narkoba, judi, dan pe	4. Implementasi Reformasi Birokrasi dalam rangka peningkatan pelayanan masyarakat	ASN di Kecamatan Nongsa	2 Dokumen	4.090.400,00	KECAMATAN NONGSA

NO	KODE	URUSAN / BIDANG URUSAN / PROGRAM / OUTCOME / KEGIATAN / SUB KEGIATAN	INDIKATOR PROGRAM / KEGIATAN / SUB KEGIATAN	TARGET AKHIR PERIODE RENSTRA OPD	REALISASI CAPAIAN RENJA OPD TAHUN 2024	PRAKIRAAN CAPAIAN TARGET RENJA OPD TAHUN 2025	CAPAIAN KINERJA DAN KERANGKA PENDANAAN						KELOMPOK SASARAN	PRAKIRAAN MAJU RENCANA TAHUN 2027		PERANGKAT DAERAH PENANGGUNG JAWAB
							TARGET 2026	PAGU INDIKATIF (Rp)	LOKASI	SUMBER DANA	PRIORITAS			TARGET	PAGU INDIKATIF (Rp)	
											NASIONAL	DAERAH				
1	2	3	4	5	6	7	8	9	10	11	12	13	14	15	16	17
											nyeludupan .					
	7.01.01.2.01.0007	Evaluasi Kinerja Perangkat Daerah														
			Jumlah Laporan Evaluasi Kinerja Perangkat Daerah				3 Laporan	2.257.800,00	Kota Batam, Nongsa, Semua Kel/Desa	PENDAPATAN ASLI DAERAH (PAD)	Memperkuat reformasi politik, hukum dan birokrasi, serta memperkuat pencegahan dan pemberantasan korupsi, narkoba, judi, dan penyeludupan .	4. Implementasi Reformasi Birokrasi dalam rangka peningkatan pelayanan masyarakat	ASN di Kecamatan Nongsa	3 Laporan	3.257.800,00	KECAMATAN NONGSA
	7.01.01.2.02	Administrasi Keuangan Perangkat Daerah	Persentase pegawai yang menerima layanan administrasi keuangan	-			100 %	14.731.246.686,56			Memperkuat reformasi politik, hukum dan birokrasi, serta memperkuat pencegahan dan pemberantasan korupsi, narkoba, judi, dan penyeludupan .	-	ASN di Kecamatan Nongsa	100%	14.694.075.079,00	KECAMATAN NONGSA
	7.01.01.2.02.0001	Penyediaan Gaji dan Tunjangan ASN														
			Jumlah Orang yang Menerima Gaji dan Tunjangan ASN				74 Orang/bulan	14.614.786.686,56	Kota Batam, Nongsa, Semua Kel/Desa	DANA ALOKASI UMUM (DAU)	Memperkuat reformasi politik, hukum dan birokrasi, serta memperkuat pencegahan dan pemberantasan korupsi, narkoba, judi, dan pe	-	ASN di Kecamatan Nongsa	74 Orang/Bulan	14.568.962.276,00	KECAMATAN NONGSA

NO	KODE	URUSAN / BIDANG URUSAN / PROGRAM / OUTCOME / KEGIATAN / SUB KEGIATAN	INDIKATOR PROGRAM / KEGIATAN / SUB KEGIATAN	TARGET AKHIR PERIODE RENSTRA OPD	REALISASI CAPAIAN RENJA OPD TAHUN 2024	PRAKIRAAN CAPAIAN TARGET RENJA OPD TAHUN 2025	CAPAIAN KINERJA DAN KERANGKA PENDANAAN						KELOMPOK SASARAN	PRAKIRAAN MAJU RENCANA TAHUN 2027		PERANGKAT DAERAH PENANGGUNG JAWAB
							TARGET 2026	PAGU INDIKATIF (Rp)	LOKASI	SUMBER DANA	PRIORITAS			TARGET	PAGU INDIKATIF (Rp)	
											NASIONAL	DAERAH				
1	2	3	4	5	6	7	8	9	10	11	12	13	14	15	16	17
											nyeludupan .					
	7.01.01.2.02.0002	Penyediaan Administrasi Pelaksanaan Tugas ASN														
			Jumlah Dokumen Hasil Penyediaan Administrasi Pelaksanaan Tugas ASN				12 Dokumen	116.460.000,00	Kota Batam, Nongsa, Semua Kel/Desa	PENDAPATAN ASLI DAERAH (PAD)	Memperkuat reformasi politik, hukum dan birokrasi, serta memperkuat pencegahan dan pemberantasan korupsi, narkoba, judi, dan penyeludupan .	-	ASN di Kecamatan Nongsa	12 Dokumen	125.112.803,00	KECAMATAN NONGSA
	7.01.01.2.05	Administrasi Kepegawaian Perangkat Daerah	Persentase ASN yang ditingkatkan kompetensinya	-			100 %	55.495.000,00			Memperkuat reformasi politik, hukum dan birokrasi, serta memperkuat pencegahan dan pemberantasan korupsi, narkoba, judi, dan penyeludupan .	4. Implementasi Reformasi Birokrasi dalam rangka peningkatan pelayanan masyarakat	ASN di Kecamatan Nongsa	100%	1.000.000,00	KECAMATAN NONGSA
	7.01.01.2.05.0009	Pendidikan dan Pelatihan Pegawai Berdasarkan Tugas dan Fungsi														
			Jumlah Pegawai Berdasarkan Tugas dan Fungsi yang Mengikuti Pendidikan dan Pelatihan				5 Orang	55.495.000,00	Kota Batam, Nongsa, Semua Kel/Desa	PENDAPATAN ASLI DAERAH (PAD)	Memperkuat reformasi politik, hukum dan birokrasi, serta memperkuat pencegahan dan pemberantasan korupsi, narkoba, judi, dan pe	4. Implementasi Reformasi Birokrasi dalam rangka peningkatan pelayanan masyarakat	ASN di Kecamatan Nongsa	5 Orang	1.000.000,00	KECAMATAN NONGSA

NO	KODE	URUSAN / BIDANG URUSAN / PROGRAM / OUTCOME / KEGIATAN / SUB KEGIATAN	INDIKATOR PROGRAM / KEGIATAN / SUB KEGIATAN	TARGET AKHIR PERIODE RENSTRA OPD	REALISASI CAPAIAN RENJA OPD TAHUN 2024	PRAKIRAAN CAPAIAN TARGET RENJA OPD TAHUN 2025	CAPAIAN KINERJA DAN KERANGKA PENDANAAN						KELOMPOK SASARAN	PRAKIRAAN MAJU RENCANA TAHUN 2027		PERANGKAT DAERAH PENANGGUNG JAWAB
							TARGET 2026	PAGU INDIKATIF (Rp)	LOKASI	SUMBER DANA	PRIORITAS			TARGET	PAGU INDIKATIF (Rp)	
											NASIONAL	DAERAH				
1	2	3	4	5	6	7	8	9	10	11	12	13	14	15	16	17
											nyeludupan.					
	7.01.01.2.06	Administrasi Umum Perangkat Daerah	Persentase Pemenuhan Pelayanan Umum Perkantoran	-			100 %	188.572.800,00			Memperkuat reformasi politik, hukum dan birokrasi, serta memperkuat pencegahan dan pemberantasan korupsi, narkoba, judi, dan penyeludupan.	4. Implementasi Reformasi Birokrasi dalam rangka peningkatan pelayanan masyarakat	ASN di Kecamatan Nongsa	100%	149.977.016,00	KECAMATAN NONGSA
	7.01.01.2.06.0001	Penyediaan Komponen Instalasi Listrik/Penerangan Bangunan Kantor														
			Jumlah Paket Komponen Instalasi Listrik/Penerangan Bangunan Kantor yang Disediakan				1 Paket	4.514.000,00	Kota Batam, Nongsa, Semua Kel/Desa	PENDAPATAN ASLI DAERAH (PAD)	Memperkuat reformasi politik, hukum dan birokrasi, serta memperkuat pencegahan dan pemberantasan korupsi, narkoba, judi, dan penyeludupan.	4. Implementasi Reformasi Birokrasi dalam rangka peningkatan pelayanan masyarakat	ASN di Kecamatan Nongsa	1 Paket	3.874.700,00	KECAMATAN NONGSA
	7.01.01.2.06.0002	Penyediaan Peralatan dan Perlengkapan Kantor														
			Jumlah Paket Peralatan dan Perlengkapan Kantor yang Disediakan				3 Paket	61.031.600,00	Kota Batam, Nongsa, Semua Kel/Desa	PENDAPATAN ASLI DAERAH (PAD)	Memperkuat reformasi politik, hukum dan birokrasi, serta memperkuat pencegahan dan pemberantasan korupsi, narkoba, judi, dan pe	4. Implementasi Reformasi Birokrasi dalam rangka peningkatan pelayanan masyarakat	ASN di Kecamatan Nongsa	3 Paket	47.237.345,00	KECAMATAN NONGSA

NO	KODE	URUSAN / BIDANG URUSAN / PROGRAM / OUTCOME / KEGIATAN / SUB KEGIATAN	INDIKATOR PROGRAM / KEGIATAN / SUB KEGIATAN	TARGET AKHIR PERIODE RENSTRA OPD	REALISASI CAPAIAN RENJA OPD TAHUN 2024	PRAKIRAAN CAPAIAN TARGET RENJA OPD TAHUN 2025	CAPAIAN KINERJA DAN KERANGKA PENDANAAN						KELOMPOK SASARAN	PRAKIRAAN MAJU RENCANA TAHUN 2027		PERANGKAT DAERAH PENANGGUNG JAWAB
							TARGET 2026	PAGU INDIKATIF (Rp)	LOKASI	SUMBER DANA	PRIORITAS			TARGET	PAGU INDIKATIF (Rp)	
											NASIONAL	DAERAH				
1	2	3	4	5	6	7	8	9	10	11	12	13	14	15	16	17
											nyeludupan.					
	7.01.01.2.06.0004	Penyediaan Bahan Logistik Kantor														
			Jumlah Paket Bahan Logistik Kantor yang Disediakan				2 Paket	18.902.100,00	Kota Batam, Nongsa, Semua Kel/Desa	PENDAPATAN ASLI DAERAH (PAD)	Memperkuat reformasi politik, hukum dan birokrasi, serta memperkuat pencegahan dan pemberantasan korupsi, narkoba, judi, dan penyeludupan.	4. Implementasi Reformasi Birokrasi dalam rangka peningkatan pelayanan masyarakat	ASN di Kecamatan Nongsa	2 Paket	21.263.320,00	KECAMATAN NONGSA
	7.01.01.2.06.0005	Penyediaan Barang Cetakan dan Penggandaan														
			Jumlah Paket Barang Cetakan dan Penggandaan yang Disediakan				2 Paket	38.100.100,00	Kota Batam, Nongsa, Semua Kel/Desa	PENDAPATAN ASLI DAERAH (PAD)	Memperkuat reformasi politik, hukum dan birokrasi, serta memperkuat pencegahan dan pemberantasan korupsi, narkoba, judi, dan penyeludupan.	4. Implementasi Reformasi Birokrasi dalam rangka peningkatan pelayanan masyarakat	ASN di Kecamatan Nongsa	2 paket	35.539.071,00	KECAMATAN NONGSA
	7.01.01.2.06.0009	Penyelenggaraan Rapat Koordinasi dan Konsultasi SKPD														
			Jumlah Laporan Penyelenggaraan Rapat Koordinasi dan Konsultasi SKPD				1 Laporan	66.025.000,00	Kota Batam, Nongsa, Semua Kel/Desa	PENDAPATAN ASLI DAERAH (PAD)	Memperkuat reformasi politik, hukum dan birokrasi, serta memperkuat pencegahan dan pemberantasan korupsi,	4. Implementasi Reformasi Birokrasi dalam rangka peningkatan pelayanan masyarakat	ASN di Kecamatan Nongsa		42.062.580,00	KECAMATAN NONGSA

NO	KODE	URUSAN / BIDANG URUSAN / PROGRAM / OUTCOME / KEGIATAN / SUB KEGIATAN	INDIKATOR PROGRAM / KEGIATAN / SUB KEGIATAN	TARGET AKHIR PERIODE RENSTRA OPD	REALISASI CAPAIAN RENJA OPD TAHUN 2024	PRAKIRAAN CAPAIAN TARGET RENJA OPD TAHUN 2025	CAPAIAN KINERJA DAN KERANGKA PENDANAAN						KELOMPOK SASARAN	PRAKIRAAN MAJU RENCANA TAHUN 2027		PERANGKAT DAERAH PENANGGUNG JAWAB
							TARGET 2026	PAGU INDIKATIF (Rp)	LOKASI	SUMBER DANA	PRIORITAS			TARGET	PAGU INDIKATIF (Rp)	
											NASIONAL	DAERAH				
1	2	3	4	5	6	7	8	9	10	11	12	13	14	15	16	17
											narkoba, judi, dan penyeludupan.					
	7.01.01.2.07	Pengadaan Barang Milik Daerah Penunjang Urusan Pemerintah Daerah	Persentase realisasi pengadaan barang milik daerah sesuai rencana kebutuhan	-			100 %	179.814.400,00			Memperkuat reformasi politik, hukum dan birokrasi, serta memperkuat pencegahan dan pemberantasan korupsi, narkoba, judi, dan penyeludupan.	4. Implementasi Reformasi Birokrasi dalam rangka peningkatan pelayanan masyarakat	ASN di Kecamatan Nongsa	100%	203.231.491,00	KECAMATAN NONGSA
	7.01.01.2.07.0005	Pengadaan Mebel														
			Jumlah Paket Mebel yang Disediakan				4 Unit	84.223.400,00	Kota Batam, Nongsa, Semua Kel/Desa	PENDAPATAN ASLI DAERAH (PAD)	Memperkuat reformasi politik, hukum dan birokrasi, serta memperkuat pencegahan dan pemberantasan korupsi, narkoba, judi, dan penyeludupan.	4. Implementasi Reformasi Birokrasi dalam rangka peningkatan pelayanan masyarakat	ASN di Kecamatan Nongsa		107.050.809,00	KECAMATAN NONGSA
	7.01.01.2.07.0006	Pengadaan Peralatan dan Mesin Lainnya														
			Jumlah Unit Peralatan dan Mesin Lainnya yang Disediakan				20 Unit	95.591.000,00	Kota Batam, Nongsa, Semua Kel/Desa	PENDAPATAN ASLI DAERAH (PAD)	Memperkuat reformasi politik, hukum dan birokrasi, serta memperkuat pencegahan dan pemberantasan korupsi, narkoba, judi, dan pe	4. Implementasi Reformasi Birokrasi dalam rangka peningkatan pelayanan masyarakat	ASN di Kecamatan Nongsa	20 Unit	96.180.682,00	KECAMATAN NONGSA

NO	KODE	URUSAN / BIDANG URUSAN / PROGRAM / OUTCOME / KEGIATAN / SUB KEGIATAN	INDIKATOR PROGRAM / KEGIATAN / SUB KEGIATAN	TARGET AKHIR PERIODE RENSTRA OPD	REALISASI CAPAIAN RENJA OPD TAHUN 2024	PRAKIRAAN CAPAIAN TARGET RENJA OPD TAHUN 2025	CAPAIAN KINERJA DAN KERANGKA PENDANAAN						KELOMPOK SASARAN	PRAKIRAAN MAJU RENCANA TAHUN 2027		PERANGKAT DAERAH PENANGGUNG JAWAB
							TARGET 2026	PAGU INDIKATIF (Rp)	LOKASI	SUMBER DANA	PRIORITAS			TARGET	PAGU INDIKATIF (Rp)	
											NASIONAL	DAERAH				
1	2	3	4	5	6	7	8	9	10	11	12	13	14	15	16	17
											nyeludupan .					
	7.01.01.2.08	Penyediaan Jasa Penunjang Urusan Pemerintahan Daerah	Persentase realisasi penyediaan jasa penunjang sesuai perencanaan	-			100 %	231.770.782,00			Memperkuat reformasi politik, hukum dan birokrasi, serta memperkuat pencegahan dan pemberantasan korupsi, narkoba, judi, dan penyeludupan .	4. Implementasi Reformasi Birokrasi dalam rangka peningkatan pelayanan masyarakat	ASN di Kecamatan Nongsa	100%	238.886.000,00	KECAMATAN NONGSA
	7.01.01.2.08.0002	Penyediaan Jasa Komunikasi, Sumber Daya Air dan Listrik														
			Jumlah Laporan Penyediaan Jasa Komunikasi, Sumber Daya Air dan Listrik yang Disediakan				12 Laporan	170.020.000,00	Kota Batam, Nongsa, Semua Kel/Desa	PENDAPATAN ASLI DAERAH (PAD)	Memperkuat reformasi politik, hukum dan birokrasi, serta memperkuat pencegahan dan pemberantasan korupsi, narkoba, judi, dan penyeludupan .	4. Implementasi Reformasi Birokrasi dalam rangka peningkatan pelayanan masyarakat	ASN di Kecamatan Nongsa	12 Laporan	238.166.000,00	KECAMATAN NONGSA
	7.01.01.2.08.0004	Penyediaan Jasa Pelayanan Umum Kantor														
			Jumlah Laporan Penyediaan Jasa Pelayanan Umum Kantor yang Disediakan				12 Laporan	61.750.782,00	Kota Batam, Nongsa, Semua Kel/Desa	PENDAPATAN ASLI DAERAH (PAD)	Memperkuat reformasi politik, hukum dan birokrasi, serta memperkuat pencegahan dan pemberantasan korupsi, narkoba, judi, dan pe	4. Implementasi Reformasi Birokrasi dalam rangka peningkatan pelayanan masyarakat	ASN di Kecamatan Nongsa	12 Laporan	720.000,00	KECAMATAN NONGSA

NO	KODE	URUSAN / BIDANG URUSAN / PROGRAM / OUTCOME / KEGIATAN / SUB KEGIATAN	INDIKATOR PROGRAM / KEGIATAN / SUB KEGIATAN	TARGET AKHIR PERIODE RENSTRA OPD	REALISASI CAPAIAN RENJA OPD TAHUN 2024	PRAKIRAAN CAPAIAN TARGET RENJA OPD TAHUN 2025	CAPAIAN KINERJA DAN KERANGKA PENDANAAN						KELOMPOK SASARAN	PRAKIRAAN MAJU RENCANA TAHUN 2027		PERANGKAT DAERAH PENANGGUNG JAWAB
							TARGET 2026	PAGU INDIKATIF (Rp)	LOKASI	SUMBER DANA	PRIORITAS			TARGET	PAGU INDIKATIF (Rp)	
											NASIONAL	DAERAH				
1	2	3	4	5	6	7	8	9	10	11	12	13	14	15	16	17
											nyeludupan .					
	7.01.01.2.09	Pemeliharaan Barang Milik Daerah Penunjang Urusan Pemerintahan Daerah	Persentase Barang Milik Daerah yang dipelihara dan berfungsi dengan baik	-			100 %	293.059.000,00			Memperkuat reformasi politik, hukum dan birokrasi, serta memperkuat pencegahan dan pemberantasan korupsi, narkoba, judi, dan penyeludupan .	4. Implementasi Reformasi Birokrasi dalam rangka peningkatan pelayanan masyarakat	ASN di Kecamatan Nongsa	100%	251.099.888,00	KECAMATAN NONGSA
	7.01.01.2.09.0002	Penyediaan Jasa Pemeliharaan, Biaya Pemeliharaan, Pajak dan Perizinan Kendaraan Dinas Operasional atau Lapangan														
			Jumlah Kendaraan Dinas Operasional atau Lapangan yang Dipelihara dan dibayarkan Pajak dan Perizinannya				20 Unit	73.475.000,00	Kota Batam, Nongsa, Semua Kel/Desa	PENDAPATAN ASLI DAERAH (PAD)	Memperkuat reformasi politik, hukum dan birokrasi, serta memperkuat pencegahan dan pemberantasan korupsi, narkoba, judi, dan penyeludupan .	4. Implementasi Reformasi Birokrasi dalam rangka peningkatan pelayanan masyarakat	ASN di Kecamatan Nongsa	20 Unit	145.094.513,00	KECAMATAN NONGSA
	7.01.01.2.09.0006	Pemeliharaan Peralatan dan Mesin Lainnya														
			Jumlah Peralatan dan Mesin Lainnya yang Dipelihara				41 Unit	25.360.000,00	Kota Batam, Nongsa, Semua Kel/Desa	PENDAPATAN ASLI DAERAH (PAD)	Memperkuat reformasi politik, hukum dan birokrasi, serta memperkuat pencegahan dan pemberantasan korupsi, narkoba, judi, dan pe	4. Implementasi Reformasi Birokrasi dalam rangka peningkatan pelayanan masyarakat	ASN di Kecamatan Nongsa	41 Unit	18.577.125,00	KECAMATAN NONGSA

NO	KODE	URUSAN / BIDANG URUSAN / PROGRAM / OUTCOME / KEGIATAN / SUB KEGIATAN	INDIKATOR PROGRAM / KEGIATAN / SUB KEGIATAN	TARGET AKHIR PERIODE RENSTRA OPD	REALISASI CAPAIAN RENJA OPD TAHUN 2024	PRAKIRAAN CAPAIAN TARGET RENJA OPD TAHUN 2025	CAPAIAN KINERJA DAN KERANGKA PENDANAAN						KELOMPOK SASARAN	PRAKIRAAN MAJU RENCANA TAHUN 2027		PERANGKAT DAERAH PENANGGUNG JAWAB
							TARGET 2026	PAGU INDIKATIF (Rp)	LOKASI	SUMBER DANA	PRIORITAS			TARGET	PAGU INDIKATIF (Rp)	
											NASIONAL	DAERAH				
1	2	3	4	5	6	7	8	9	10	11	12	13	14	15	16	17
											nyeludupan .					
	7.01.01.2.09.0009	Pemeliharaan/Rehabilitasi Gedung Kantor dan Bangunan Lainnya														
			Jumlah Gedung Kantor dan Bangunan Lainnya yang Dipelihara/Direhabilitasi				1 Unit	194.224.000,00	Kota Batam, Nongsa, Semua Kel/Desa	PENDAPATAN ASLI DAERAH (PAD)	Memperkuat reformasi politik, hukum dan birokrasi, serta memperkuat pencegahan dan pemberantasan korupsi, narkoba, judi, dan penyeludupan .	4. Implementasi Reformasi Birokrasi dalam rangka peningkatan pelayanan masyarakat	ASN di Kecamatan Nongsa	1 Unit	87.428.250,00	KECAMATAN NONGSA
2,	**7.01.02**	**PROGRAM PENYELENGGARAAN PEMERINTAHAN DAN PELAYANAN PUBLIK**	Persentase Partisipasi Masyarakat dalam Perencanaan Pembangunan Tingkat Kecamatan Nongsa				83%	**145.264.300,00**						85%	**198.771.930,00**	
	7.01.02.2.01	Koordinasi Penyelenggaraan Kegiatan Pemerintahan di Tingkat Kecamatan	Tingkat kehadiran Lembaga Kemasyarakatan Kelurahan dalam Perencanaan Pembangunan Tingkat Kecamatan	-			100 %	145.264.300,00			Membangun dari desa dan dari bawah untuk pertumbuhan ekonomi, pemerataan ekonomi dan pemberantasan kemiskinan.	-	Masyarakat	100%	198.771.930,00	KECAMATAN NONGSA
	7.01.02.2.01.0001	Koordinasi/Sinergi Perencanaan dan Pelaksanaan Kegiatan Pemerintahan dengan Perangkat Daerah dan Instansi Vertikal Terkait														
			Jumlah Laporan Koordinasi/Sinergi Perencanaan dan Pelaksanaan Kegiatan Pemerintahan dengan Perangkat Daerah dan Instansi Vertikal Terkait				3 Laporan	145.264.300,00	Kota Batam, Nongsa, Semua Kel/Desa	PENDAPATAN ASLI DAERAH (PAD)	Membangun dari desa dan dari bawah untuk pertumbuhan ekonomi, pemerataan ekonomi dan pemberantasan kemiskinan.	-	Masyarakat	3 Laporan	198.771.930,00	KECAMATAN NONGSA

NO	KODE	URUSAN / BIDANG URUSAN / PROGRAM / OUTCOME / KEGIATAN / SUB KEGIATAN	INDIKATOR PROGRAM / KEGIATAN / SUB KEGIATAN	TARGET AKHIR PERIODE RENSTRA OPD	REALISASI CAPAIAN RENJA OPD TAHUN 2024	PRAKIRAAN CAPAIAN TARGET RENJA OPD TAHUN 2025	CAPAIAN KINERJA DAN KERANGKA PENDANAAN						KELOMPOK SASARAN	PRAKIRAAN MAJU RENCANA TAHUN 2027		PERANGKAT DAERAH PENANGGUNG JAWAB
							TARGET 2026	PAGU INDIKATIF (Rp)	LOKASI	SUMBER DANA	PRIORITAS			TARGET	PAGU INDIKATIF (Rp)	
											NASIONAL	DAERAH				
1	2	3	4	5	6	7	8	9	10	11	12	13	14	15	16	17
3,	**7.01.03**	**PROGRAM PEMBERDAYAAN MASYARAKAT DESA DAN KELURAHAN**	Persentase Tingkat Partisipasi Kelembagaan Masyarakat (RT,RW, LPM, PKK, Posyandu, Karang Taruna) Pada Pembangunan Tingkat Kecamatan Nongsa				39.02%	**81.582.800,00**						41.05%	**57.251.170,00**	
	7.01.03.2.06	Pemberdayaan dan Kesejahteraan Keluarga Tingkat Kecamatan dan Kelurahan	Persentase Kegiatan Pemberdayaan dan Kesejahteraan Keluarga Tingkat Kecamatan dan Kelurahan yang terlaksana	-			100%	81.582.800,00			Membangun dari desa dan dari bawah untuk pertumbuhan ekonomi, pemerataan ekonomi dan pemberantasan kemiskinan.	2. Mempercepat pemenuhan kebutuhan sarana prasarana dasar, infrastruktur, utilitas dan aksesibilitas infrastruktur dasar yang modern, merata, berkualitas dan berkelanjutan	Masyarakat	100%	57.251.170,00	KECAMATAN NONGSA
	7.01.03.2.06.0006	Peningkatan Kesadaran Keluarga dalam Peningkatan Pendidikan dan Keterampilan untuk Mewujudkan Sumber Daya Manusia yang Berkualitas dan Berdaya Saing														
			Jumlah Keluarga yang Mengikuti Peningkatan Kesadaran Keluarga dalam Peningkatan Pendidikan dan Keterampilan untuk Mewujudkan Sumber Daya Manusia yang Berkualitas dan Berdaya Saing				100 Keluarga	81.582.800,00	Kota Batam, Nongsa, Semua Kel/Desa	PENDAPATAN ASLI DAERAH (PAD)	Membangun dari desa dan dari bawah untuk pertumbuhan ekonomi, pemerataan ekonomi dan pemberantasan kemiskinan.	2. Mempercepat pemenuhan kebutuhan sarana prasarana dasar, infrastruktur, utilitas dan aksesibilitas infrastruktur dasar yang modern, merata, berkualitas dan berkelanjutan	Masyarakat	100 Keluarga	57.251.170,00	KECAMATAN NONGSA
4,	**7.01.04**	**PROGRAM KOORDINASI KETENTRAMAN DAN KETERTIBAN UMUM**	Persentase Koordinasi/Sinergi dengan Perangkat Daerah yang Tugas dan Fungsinya di Bidang Penegakan Peraturan Perundang-Undangan dan/atau Kepolisian Negara Republik Indonesia yang terlaksana di Kecamatan Nongsa				20%	**37.525.200,00**						40%	**25.000.000,00**	

NO	KODE	URUSAN / BIDANG URUSAN / PROGRAM / OUTCOME / KEGIATAN / SUB KEGIATAN	INDIKATOR PROGRAM / KEGIATAN / SUB KEGIATAN	TARGET AKHIR PERIODE RENSTRA OPD	REALISASI CAPAIAN RENJA OPD TAHUN 2024	PRAKIRAAN CAPAIAN TARGET RENJA OPD TAHUN 2025	CAPAIAN KINERJA DAN KERANGKA PENDANAAN						KELOMPOK SASARAN	PRAKIRAAN MAJU RENCANA TAHUN 2027		PERANGKAT DAERAH PENANGGUNG JAWAB
							TARGET 2026	PAGU INDIKATIF (Rp)	LOKASI	SUMBER DANA	PRIORITAS			TARGET	PAGU INDIKATIF (Rp)	
											NASIONAL	DAERAH				
1	2	3	4	5	6	7	8	9	10	11	12	13	14	15	16	17
	7.01.04.2.02	Koordinasi Penerapan dan Penegakan Peraturan Daerah dan Peraturan Kepala Daerah	Jumlah Kegiatan Koordinasi/Sinergi dengan Perangkat Daerah yang Tugas dan Fungsinya di Bidang Penegakan Peraturan Perundang-Undangan dan/atau Kepolisian Negara Republik Indonesia	-			12 kegiatan	37.525.200,00			-	-	-	12 Kegiatan	25.000.000,00	KECAMATAN NONGSA
	7.01.04.2.02.0001	Koordinasi/Sinergi dengan Perangkat Daerah yang Tugas dan Fungsinya di Bidang Penegakan Peraturan Perundang-Undangan dan/atau Kepolisian Negara Republik Indonesia														
			Jumlah Laporan Koordinasi/Sinergi dengan Perangkat Daerah yang Tugas dan Fungsinya di Bidang Penegakan Peraturan Perundang-Undangan dan/atau Kepolisian Negara Republik Indonesia				12 Laporan	37.525.200,00	Kota Batam, Nongsa, Semua Kel/Desa	PENDAPATAN ASLI DAERAH (PAD)	-	-	-	12 laporan	25.000.000,00	KECAMATAN NONGSA
5,	**7.01.05**	**PROGRAM PENYELENGGARAAN URUSAN PEMERINTAHAN UMUM**	1.Persentase Peran Kecamatan Dalam Peningkatan Wawasan Kebangsaan dan Kerukunan Antar Umat Beragama di Kecamatan Nongsa 2.Persentase Kegiatan Forum Pimpinan yang dilaksanakan Kecamatan Nongsa				91.42% 100%	**5.342.041.300,00**						91.69% 100%	**5.663.503.595,00**	
	7.01.05.2.01	Penyelenggaraan Urusan Pemerintahan Umum Sesuai Penugasan Kepala Daerah	Jumlah Kegiatan Urusan Pemerintahan Umum yang difasilitasi sesuai kebutuhan Kecamatan Nongsa	-			10 Kegiatan	5.342.041.300,00			-	-	Masyarakat	10 Kegiatan	5.663.503.595,00	KECAMATAN NONGSA
	7.01.05.2.01.0001	Pembinaan Wawasan Kebangsaan dan Ketahanan Nasional dalam rangka Memantapkan Pengamalan Pancasila, Pelaksanaan Undang-Undang Dasar Negara Republik Indonesia Tahun 1945, Pelestarian Bhinneka Tunggal Ika serta Pemertahanan dan Pemeliharaan Keutuhan Negara Kesatuan Republik Indonesia														
			Jumlah Orang yang Mengikuti Pembinaan Wawasan Kebangsaan dan Ketahanan Nasional dalam rangka Memantapkan Pengamalan Pancasila, Pelaksanaan Undang-Undang Dasar Negara Republik Indonesia Tahun 1945, Pelestarian Bhinneka Tunggal Ika serta				500 Orang	198.978.400,00	Kota Batam, Nongsa, Semua Kel/Desa	PENDAPATAN ASLI DAERAH (PAD)	-	-	Masyarakat	500 Orang	332.396.200,00	KECAMATAN NONGSA

NO	KODE	URUSAN / BIDANG URUSAN / PROGRAM / OUTCOME / KEGIATAN / SUB KEGIATAN	INDIKATOR PROGRAM / KEGIATAN / SUB KEGIATAN	TARGET AKHIR PERIODE RENSTRA OPD	REALISASI CAPAIAN RENJA OPD TAHUN 2024	PRAKIRAAN CAPAIAN TARGET RENJA OPD TAHUN 2025	CAPAIAN KINERJA DAN KERANGKA PENDANAAN						KELOMPOK SASARAN	PRAKIRAAN MAJU RENCANA TAHUN 2027		PERANGKAT DAERAH PENANGGUNG JAWAB
							TARGET 2026	PAGU INDIKATIF (Rp)	LOKASI	SUMBER DANA	PRIORITAS			TARGET	PAGU INDIKATIF (Rp)	
											NASIONAL	DAERAH				
1	2	3	4	5	6	7	8	9	10	11	12	13	14	15	16	17
			Pemertahanan dan Pemeliharaan Keutuhan Negara Kesatuan Republik Indonesia													
	7.01.05.2.01.0004	Pembinaan Kerukunan Antar Suku dan Intra Suku, Umat Beragama, Ras, dan Golongan Lainnya Guna Mewujudkan Stabilitas Keamanan Lokal, Regional, dan Nasional														
			Jumlah Orang yang Mengikuti Pembinaan Kerukunan Antar Suku dan Intra Suku , Umat Beragama, Ras, dan Golongan Lainnya Guna Mewujudkan Stabilitas Keamanan Lokal, Regional, dan Nasional				3200 Orang	1.122.279.900,00	Kota Batam, Nongsa, Semua Kel/Desa	PENDAPATAN ASLI DAERAH (PAD)	-	-	Masyarakat	3200 Orang	1.358.669.395,00	KECAMATAN NONGSA
	7.01.05.2.01.0008	Pelaksanaan Tugas Forum Koordinasi Pimpinan di Kecamatan														
			Jumlah Dokumen Tugas Forum Koordinasi Pimpinan di Kecamatan				3 Dokumen	4.020.783.000,00	Kota Batam, Nongsa, Semua Kel/Desa	PENDAPATAN ASLI DAERAH (PAD)	-	-	Masyarakat	3 Dokumen	3.972.438.000,00	KECAMATAN NONGSA
		KELURAHAN SAMBAU						**4.245.527.298,00**							**3.648.723.754,00**	
	7	**UNSUR KEWILAYAHAN**						**4.245.527.298,00**							**3.648.723.754,00**	
	7.01	**KECAMATAN**						**4.245.527.298,00**							**3.648.723.754,00**	
1,	**7.01.01**	**PROGRAM PENUNJANG URUSAN PEMERINTAHAN DAERAH KABUPATEN/KOTA**	Indeks Pelayanan Kesekretariatan PD				91.84 Nilai	**68.694.400,00**						92.84%	**62.977.200,00**	
	7.01.01.2.06	Administrasi Umum Perangkat Daerah	Persentase Pemenuhan Pelayanan Umum Perkantoran	-			100 %	27.094.400,00			Memperkuat reformasi politik, hukum dan birokrasi, serta memperkuat pencegahan dan pemberant	4. Implementasi Reformasi Birokrasi dalam rangka peningkatan pelayanan masyarakat	ASN Kelurahan Sambau	100%	21.377.200,00	KELURAHAN SAMBAU

NO	KODE	URUSAN / BIDANG URUSAN / PROGRAM / OUTCOME / KEGIATAN / SUB KEGIATAN	INDIKATOR PROGRAM / KEGIATAN / SUB KEGIATAN	TARGET AKHIR PERIODE RENSTRA OPD	REALISASI CAPAIAN RENJA OPD TAHUN 2024	PRAKIRAAN CAPAIAN TARGET RENJA OPD TAHUN 2025	CAPAIAN KINERJA DAN KERANGKA PENDANAAN						KELOMPOK SASARAN	PRAKIRAAN MAJU RENCANA TAHUN 2027		PERANGKAT DAERAH PENANGGUNG JAWAB
							TARGET 2026	PAGU INDIKATIF (Rp)	LOKASI	SUMBER DANA	PRIORITAS			TARGET	PAGU INDIKATIF (Rp)	
											NASIONAL	DAERAH				
1	2	3	4	5	6	7	8	9	10	11	12	13	14	15	16	17
											asan korupsi, narkoba, judi, dan pe nyeludupan .					
	7.01.01.2.06.000 1	Penyediaan Komponen Instalasi Listrik/Penerangan Bangunan Kantor														
			Jumlah Paket Komponen Instalasi Listrik/Penerangan Bangunan Kantor yang Disediakan				1 Paket	2.167.200,00	Kota Batam, Nongsa, Sambau	PENDAPATA N ASLI DAERAH (PAD)	Memperkua t reformasi politik, hukum dan birokrasi, serta memp erkuat penc egahan dan pemberant asan korupsi, narkoba, judi, dan pe nyeludupan .	4. Impleme ntasi Reformasi Birokrasi dalam rangka peni ngkatan pelayanan masyarakat	ASN Kelurahan Sambau	1 Paket	2.100.000,0 0	KELURAHAN SAMBAU
	7.01.01.2.06.000 2	Penyediaan Peralatan dan Perlengkapan Kantor														
			Jumlah Paket Peralatan dan Perlengkapan Kantor yang Disediakan				3 Paket	7.465.500,00	Kota Batam, Nongsa, Sambau	PENDAPATA N ASLI DAERAH (PAD)	Memperkua t reformasi politik, hukum dan birokrasi, serta memp erkuat penc egahan dan pemberant asan korupsi, narkoba, judi, dan pe nyeludupan .	4. Impleme ntasi Reformasi Birokrasi dalam rangka peni ngkatan pelayanan masyarakat	ASN Kelurahan Sambau		5.465.500,0 0	KELURAHAN SAMBAU
	7.01.01.2.06.000 4	Penyediaan Bahan Logistik Kantor														
			Jumlah Paket Bahan Logistik Kantor yang Disediakan				3 Paket	13.484.600,00	Kota Batam, Nongsa, Sambau	PENDAPATA N ASLI DAERAH (PAD)	Memperkua t reformasi politik, hukum dan birokrasi, serta memp erkuat penc egahan dan	4. Impleme ntasi Reformasi Birokrasi dalam rangka peni ngkatan	ASN Kelurahan Sambau	3 Paket	9.834.600,0 0	KELURAHAN SAMBAU

NO	KODE	URUSAN / BIDANG URUSAN / PROGRAM / OUTCOME / KEGIATAN / SUB KEGIATAN	INDIKATOR PROGRAM / KEGIATAN / SUB KEGIATAN	TARGET AKHIR PERIODE RENSTRA OPD	REALISASI CAPAIAN RENJA OPD TAHUN 2024	PRAKIRAAN CAPAIAN TARGET RENJA OPD TAHUN 2025	CAPAIAN KINERJA DAN KERANGKA PENDANAAN						KELOMPOK SASARAN	PRAKIRAAN MAJU RENCANA TAHUN 2027		PERANGKAT DAERAH PENANGGUNG JAWAB
							TARGET 2026	PAGU INDIKATIF (Rp)	LOKASI	SUMBER DANA	PRIORITAS			TARGET	PAGU INDIKATIF (Rp)	
											NASIONAL	DAERAH				
1	2	3	4	5	6	7	8	9	10	11	12	13	14	15	16	17
											pemberantasan korupsi, narkoba, judi, dan penyeludupan.	pelayanan masyarakat				
	7.01.01.2.06.0005	Penyediaan Barang Cetakan dan Penggandaan														
			Jumlah Paket Barang Cetakan dan Penggandaan yang Disediakan				2 Paket	3.977.100,00	Kota Batam, Nongsa, Sambau	PENDAPATAN ASLI DAERAH (PAD)	Memperkuat reformasi politik, hukum dan birokrasi, serta memperkuat pencegahan dan pemberantasan korupsi, narkoba, judi, dan penyeludupan.	4. Implementasi Reformasi Birokrasi dalam rangka peningkatan pelayanan masyarakat	ASN Kelurahan Sambau	2 Paket	3.977.100,00	KELURAHAN SAMBAU
	7.01.01.2.08	Penyediaan Jasa Penunjang Urusan Pemerintahan Daerah	Persentase realisasi penyediaan jasa penunjang sesuai perencanaan	-			100 %	41.600.000,00			Memperkuat reformasi politik, hukum dan birokrasi, serta memperkuat pencegahan dan pemberantasan korupsi, narkoba, judi, dan penyeludupan.	4. Implementasi Reformasi Birokrasi dalam rangka peningkatan pelayanan masyarakat	ASN Kelurahan Sambau	100%	41.600.000,00	KELURAHAN SAMBAU
	7.01.01.2.08.0002	Penyediaan Jasa Komunikasi, Sumber Daya Air dan Listrik														
			Jumlah Laporan Penyediaan Jasa Komunikasi, Sumber Daya Air dan Listrik yang Disediakan				12 Laporan	41.600.000,00	Kota Batam, Nongsa, Sambau	PENDAPATAN ASLI DAERAH (PAD)	Memperkuat reformasi politik, hukum dan birokrasi, serta memperkuat pencegahan dan pemberantasan korupsi, narkoba, judi, dan pe	4. Implementasi Reformasi Birokrasi dalam rangka peningkatan pelayanan masyarakat	ASN Kelurahan Sambau	12 Laporan	41.600.000,00	KELURAHAN SAMBAU

NO	KODE	URUSAN / BIDANG URUSAN / PROGRAM / OUTCOME / KEGIATAN / SUB KEGIATAN	INDIKATOR PROGRAM / KEGIATAN / SUB KEGIATAN	TARGET AKHIR PERIODE RENSTRA OPD	REALISASI CAPAIAN RENJA OPD TAHUN 2024	PRAKIRAAN CAPAIAN TARGET RENJA OPD TAHUN 2025	CAPAIAN KINERJA DAN KERANGKA PENDANAAN						KELOMPOK SASARAN	PRAKIRAAN MAJU RENCANA TAHUN 2027		PERANGKAT DAERAH PENANGGUNG JAWAB
							TARGET 2026	PAGU INDIKATIF (Rp)	LOKASI	SUMBER DANA	PRIORITAS			TARGET	PAGU INDIKATIF (Rp)	
											NASIONAL	DAERAH				
1	2	3	4	5	6	7	8	9	10	11	12	13	14	15	16	17
											nyeludupan .					
2,	**7.01.03**	**PROGRAM PEMBERDAYAAN MASYARAKAT DESA DAN KELURAHAN**	Persentase Tingkat Partisipasi Kelembagaan Masyarakat (RT,RW, LPM, PKK, Posyandu, Karang Taruna) Pada Pembangunan Tingkat Kecamatan Nongsa				39.02%	**4.176.832.898,00**						41.05%	**3.585.746.554,00**	
	7.01.03.2.02	Kegiatan Pemberdayaan Kelurahan	Persentase kegiatan Pemberdayaan Kelurahan yang terlaksana	-			100 %	4.160.545.598,00			Membangun dari desa dan dari bawah untuk pertumbuhan ekonomi, pemerataan ekonomi dan pemberantasan kemiskinan.	2. Mempercepat pemenuhan kebutuhan sarana prasarana dasar, infra struktur, utilitas dan aksesibilitas infrastruktur dasar yang modern, merata, berkualitas dan berkelanjutan	Masyarakat	100%	3.566.424.554,00	KELURAHAN SAMBAU
	7.01.03.2.02.0001	Peningkatan Partisipasi Masyarakat dalam Forum Musyawarah Perencanaan Pembangunan di Kelurahan														
			Jumlah Lembaga Kemasyarakatan yang Berpartisipasi dalam Forum Musyawarah Perencanaan Pembangunan di Kelurahan				6 Lembaga Kemasyarakatan	21.861.800,00	Kota Batam, Nongsa, Sambau	PENDAPATAN ASLI DAERAH (PAD)	Membangun dari desa dan dari bawah untuk pertumbuhan ekonomi, pemerataan ekonomi dan pemberantasan kemiskinan.	2. Mempercepat pemenuhan kebutuhan sarana prasarana dasar, infra struktur, utilitas dan aksesibilitas infrastruktur dasar yang modern, merata, berkualitas dan berkelanjutan	Masyarakat	6 Lembaga Kemasayarakat	30.588.800,00	KELURAHAN SAMBAU
	7.01.03.2.02.0002	Pembangunan Sarana dan Prasarana Kelurahan														

NO	KODE	URUSAN / BIDANG URUSAN / PROGRAM / OUTCOME / KEGIATAN / SUB KEGIATAN	INDIKATOR PROGRAM / KEGIATAN / SUB KEGIATAN	TARGET AKHIR PERIODE RENSTRA OPD	REALISASI CAPAIAN RENJA OPD TAHUN 2024	PRAKIRAAN CAPAIAN TARGET RENJA OPD TAHUN 2025	CAPAIAN KINERJA DAN KERANGKA PENDANAAN						KELOMPOK SASARAN	PRAKIRAAN MAJU RENCANA TAHUN 2027		PERANGKAT DAERAH PENANGGUNG JAWAB
							TARGET 2026	PAGU INDIKATIF (Rp)	LOKASI	SUMBER DANA	PRIORITAS			TARGET	PAGU INDIKATIF (Rp)	
											NASIONAL	DAERAH				
1	2	3	4	5	6	7	8	9	10	11	12	13	14	15	16	17
			Jumlah Sarana dan Prasarana Kelurahan yang Terbangun				33 Unit	4.089.280.198,00	Kota Batam, Nongsa, Sambau	PENDAPATAN ASLI DAERAH (PAD)	Membangun dari desa dan dari bawah untuk pertumbuhan ekonomi, pemerataan ekonomi dan pemberantasan kemiskinan.	2. Memperc epat pemenuhan kebutuhan sarana prasarana dasar, infra struktur, utilitas dan aksesibilita s infrastruktur dasar yang modern, merata, berkualitas dan berkelanjutan	Masyarakat	33 unit	3.500.000.000,00	KELURAHAN SAMBAU
	7.01.03.2.02.0003	Pemberdayaan Masyarakat di Kelurahan														
			Jumlah Pokmas dan Ormas yang Melaksanakan Pemberdayaan Masyarakat di Kelurahan				3 Pokmas / Ormas	49.403.600,00	Kota Batam, Nongsa, Sambau	PENDAPATAN ASLI DAERAH (PAD)	Membangun dari desa dan dari bawah untuk pertumbuhan ekonomi, pemerataan ekonomi dan pemberantasan kemiskinan.	2. Memperc epat pemenuhan kebutuhan sarana prasarana dasar, infra struktur, utilitas dan aksesibilita s infrastruktur dasar yang modern, merata, berkualitas dan berkelanjutan	Masyarakat	3 pokmas/Ormas	35.835.754,00	KELURAHAN SAMBAU
	7.01.03.2.06	Pemberdayaan dan Kesejahteraan Keluarga Tingkat Kecamatan dan Kelurahan	Persentase kegiatan Pemberdayaan dan Kesejahteraan Keluarga Tingkat Kecamatan dan Kelurahan yang terlaksana	-			100 %	16.287.300,00			Membangun dari desa dan dari bawah untuk pertumbuhan ekonomi, pemerataan ekonomi dan pemberantasan kemiskinan.	2. Memperc epat pemenuhan kebutuhan sarana prasarana dasar, infra struktur, utilitas dan aksesibilita s infrastruktur dasar yang modern, merata, berkualitas dan berkelanjutan	Masyarakat	100%	19.322.000,00	KELURAHAN SAMBAU
	7.01.03.2.06.0005	Peningkatan Kesadaran Keluarga dalam Mewujudkan Rumah Sehat dan Layak Huni serta Kesadaran Hukum tentang Kepemilikan Rumah														

NO	KODE	URUSAN / BIDANG URUSAN / PROGRAM / OUTCOME / KEGIATAN / SUB KEGIATAN	INDIKATOR PROGRAM / KEGIATAN / SUB KEGIATAN	TARGET AKHIR PERIODE RENSTRA OPD	REALISASI CAPAIAN RENJA OPD TAHUN 2024	PRAKIRAAN CAPAIAN TARGET RENJA OPD TAHUN 2025	CAPAIAN KINERJA DAN KERANGKA PENDANAAN						KELOMPOK SASARAN	PRAKIRAAN MAJU RENCANA TAHUN 2027		PERANGKAT DAERAH PENANGGUNG JAWAB
							TARGET 2026	PAGU INDIKATIF (Rp)	LOKASI	SUMBER DANA	PRIORITAS			TARGET	PAGU INDIKATIF (Rp)	
											NASIONAL	DAERAH				
1	2	3	4	5	6	7	8	9	10	11	12	13	14	15	16	17
			Jumlah Keluarga yang Mengikuti Peningkatan Kesadaran Keluarga dalam Mewujudkan Rumah Sehat dan Layak Huni serta Kesadaran Hukum tentang Kepemilikan Rumah				50 Keluarga	16.287.300,00	Kota Batam, Nongsa, Sambau	PENDAPATAN ASLI DAERAH (PAD)	Membangun dari desa dan dari bawah untuk pertumbuhan ekonomi, pemerataan ekonomi dan pembe rantasan kemiskinan.	2. Memperc epat pemenuhan kebutuhan sarana prasarana dasar, infra struktur, utilitas dan aksesibilita s infrastruktu r dasar yang modern, merata, berkualitas dan berkela njutan	Masyarakat	50 Keluarga	19.322.000,00	KELURAHAN SAMBAU
		KELURAHAN BATU BESAR						**3.917.348.000,00**							**3.651.633.254,00**	
	7	**UNSUR KEWILAYAHAN**						**3.917.348.000,00**							**3.651.633.254,00**	
	7.01	**KECAMATAN**						**3.917.348.000,00**							**3.651.633.254,00**	
1,	**7.01.01**	**PROGRAM PENUNJANG URUSAN PEMERINTAHAN DAERAH KABUPATEN/KOTA**	Indeks Pelayanan Kesekretariatan PD				91.84 Nilai	**71.603.900,00**						92.84 Nilai	**65.886.700,00**	
	7.01.01.2.06	Administrasi Umum Perangkat Daerah	Persentase Pemenuhan Pelayanan Umum Perkantoran	-			100 %	27.094.400,00			Memperkuat reformasi politik, hukum dan birokrasi, serta memperkuat pencegahan dan pemberantasan korupsi, narkoba, judi, dan penyeludupan.	4. Implementasi Reformasi Birokrasi dalam rangka peningkatan pelayanan masyarakat	ASN Kelurahan Batu Besar	100%	21.377.200,00	KELURAHAN BATU BESAR
	7.01.01.2.06.0001	Penyediaan Komponen Instalasi Listrik/Penerangan Bangunan Kantor														
			Jumlah Paket Komponen Instalasi Listrik/Penerangan Bangunan Kantor yang Disediakan				1 Paket	2.167.200,00	Kota Batam, Nongsa, Batu Besar	PENDAPATAN ASLI DAERAH (PAD)	Memperkuat reformasi politik, hukum dan birokrasi, serta memperkuat pencegahan dan	4. Implementasi Reformasi Birokrasi dalam rangka peningkatan	ASN Kelurahan Batu Besar	1 Paket	2.100.000,00	KELURAHAN BATU BESAR

NO	KODE	URUSAN / BIDANG URUSAN / PROGRAM / OUTCOME / KEGIATAN / SUB KEGIATAN	INDIKATOR PROGRAM / KEGIATAN / SUB KEGIATAN	TARGET AKHIR PERIODE RENSTRA OPD	REALISASI CAPAIAN RENJA OPD TAHUN 2024	PRAKIRAAN CAPAIAN TARGET RENJA OPD TAHUN 2025	CAPAIAN KINERJA DAN KERANGKA PENDANAAN						KELOMPOK SASARAN	PRAKIRAAN MAJU RENCANA TAHUN 2027		PERANGKAT DAERAH PENANGGUNG JAWAB
							TARGET 2026	PAGU INDIKATIF (Rp)	LOKASI	SUMBER DANA	PRIORITAS			TARGET	PAGU INDIKATIF (Rp)	
											NASIONAL	DAERAH				
1	2	3	4	5	6	7	8	9	10	11	12	13	14	15	16	17
											pemberantasan korupsi, narkoba, judi, dan penyeludupan.	pelayanan masyarakat				
	7.01.01.2.06.0002	Penyediaan Peralatan dan Perlengkapan Kantor														
			Jumlah Paket Peralatan dan Perlengkapan Kantor yang Disediakan				3 Paket	7.465.500,00	Kota Batam, Nongsa, Batu Besar	PENDAPATAN ASLI DAERAH (PAD)	Memperkuat reformasi politik, hukum dan birokrasi, serta memperkuat pencegahan dan pemberantasan korupsi, narkoba, judi, dan penyeludupan.	4. Implementasi Reformasi Birokrasi dalam rangka peningkatan pelayanan masyarakat	ASN Kelurahan Batu Besar	3 Paket	5.465.500,00	KELURAHAN BATU BESAR
	7.01.01.2.06.0004	Penyediaan Bahan Logistik Kantor														
			Jumlah Paket Bahan Logistik Kantor yang Disediakan				3 Paket	13.484.600,00	Kota Batam, Nongsa, Batu Besar	PENDAPATAN ASLI DAERAH (PAD)	Memperkuat reformasi politik, hukum dan birokrasi, serta memperkuat pencegahan dan pemberantasan korupsi, narkoba, judi, dan penyeludupan.	4. Implementasi Reformasi Birokrasi dalam rangka peningkatan pelayanan masyarakat	ASN Kelurahan Batu Besar	3 Paket	9.834.600,00	KELURAHAN BATU BESAR
	7.01.01.2.06.0005	Penyediaan Barang Cetakan dan Penggandaan														
			Jumlah Paket Barang Cetakan dan Penggandaan yang Disediakan				2 Paket	3.977.100,00	Kota Batam, Nongsa, Batu Besar	PENDAPATAN ASLI DAERAH (PAD)	Memperkuat reformasi politik, hukum dan birokrasi, serta memperkuat pencegahan dan pemberantasan korupsi,	4. Implementasi Reformasi Birokrasi dalam rangka peningkatan pelayanan masyarakat	ASN Kelurahan Batu Besar	2 Paket	3.977.100,00	KELURAHAN BATU BESAR

NO	KODE	URUSAN / BIDANG URUSAN / PROGRAM / OUTCOME / KEGIATAN / SUB KEGIATAN	INDIKATOR PROGRAM / KEGIATAN / SUB KEGIATAN	TARGET AKHIR PERIODE RENSTRA OPD	REALISASI CAPAIAN RENJA OPD TAHUN 2024	PRAKIRAAN CAPAIAN TARGET RENJA OPD TAHUN 2025	CAPAIAN KINERJA DAN KERANGKA PENDANAAN						KELOMPOK SASARAN	PRAKIRAAN MAJU RENCANA TAHUN 2027		PERANGKAT DAERAH PENANGGUNG JAWAB
							TARGET 2026	PAGU INDIKATIF (Rp)	LOKASI	SUMBER DANA	PRIORITAS			TARGET	PAGU INDIKATIF (Rp)	
											NASIONAL	DAERAH				
1	2	3	4	5	6	7	8	9	10	11	12	13	14	15	16	17
											narkoba, judi, dan penyeludupan.					
	7.01.01.2.08	Penyediaan Jasa Penunjang Urusan Pemerintahan Daerah	Persentase realisasi penyediaan jasa penunjang sesuai perencanaan	-			100 %	44.509.500,00			Memperkuat reformasi politik, hukum dan birokrasi, serta memperkuat pencegahan dan pemberantasan korupsi, narkoba, judi, dan penyeludupan.	4. Implementasi Reformasi Birokrasi dalam rangka peningkatan pelayanan masyarakat	ASN Kelurahan Batu Besar	100%	44.509.500,00	KELURAHAN BATU BESAR
	7.01.01.2.08.0002	Penyediaan Jasa Komunikasi, Sumber Daya Air dan Listrik														
			Jumlah Laporan Penyediaan Jasa Komunikasi, Sumber Daya Air dan Listrik yang Disediakan				12 Laporan	43.909.500,00	Kota Batam, Nongsa, Batu Besar	PENDAPATAN ASLI DAERAH (PAD)	Memperkuat reformasi politik, hukum dan birokrasi, serta memperkuat pencegahan dan pemberantasan korupsi, narkoba, judi, dan penyeludupan.	4. Implementasi Reformasi Birokrasi dalam rangka peningkatan pelayanan masyarakat	ASN Kelurahan Batu Besar		43.909.500,00	KELURAHAN BATU BESAR
	7.01.01.2.08.0004	Penyediaan Jasa Pelayanan Umum Kantor														
			Jumlah Laporan Penyediaan Jasa Pelayanan Umum Kantor yang Disediakan				12 Laporan	600.000,00	Kota Batam, Nongsa, Batu Besar	PENDAPATAN ASLI DAERAH (PAD)	Memperkuat reformasi politik, hukum dan birokrasi, serta memperkuat pencegahan dan pemberantasan korupsi, narkoba, judi, dan pe	4. Implementasi Reformasi Birokrasi dalam rangka peningkatan pelayanan masyarakat	ASN Kelurahan Batu Besar	12 Laporan	600.000,00	KELURAHAN BATU BESAR

NO	KODE	URUSAN / BIDANG URUSAN / PROGRAM / OUTCOME / KEGIATAN / SUB KEGIATAN	INDIKATOR PROGRAM / KEGIATAN / SUB KEGIATAN	TARGET AKHIR PERIODE RENSTRA OPD	REALISASI CAPAIAN RENJA OPD TAHUN 2024	PRAKIRAAN CAPAIAN TARGET RENJA OPD TAHUN 2025	CAPAIAN KINERJA DAN KERANGKA PENDANAAN						KELOMPOK SASARAN	PRAKIRAAN MAJU RENCANA TAHUN 2027		PERANGKAT DAERAH PENANGGUNG JAWAB
							TARGET 2026	PAGU INDIKATIF (Rp)	LOKASI	SUMBER DANA	PRIORITAS			TARGET	PAGU INDIKATIF (Rp)	
											NASIONAL	DAERAH				
1	2	3	4	5	6	7	8	9	10	11	12	13	14	15	16	17
											nyeludupan .					
2,	**7.01.03**	**PROGRAM PEMBERDAYAAN MASYARAKAT DESA DAN KELURAHAN**	Persentase Tingkat Partisipasi Kelembagaan Masyarakat (RT,RW, LPM, PKK, Posyandu, Karang Taruna) Pada Pembangunan Tingkat Kecamatan Nongsa				39.02%	**3.845.744.100,00**						41.05%	**3.585.746.554,00**	
	7.01.03.2.02	Kegiatan Pemberdayaan Kelurahan	Persentase kegiatan Pemberdayaan Kelurahan yang terlaksana	-			100 %	3.829.456.800,00			Membangun dari desa dan dari bawah untuk pertumbuhan ekonomi, pemerataan ekonomi dan pemberantasan kemiskinan.	2. Mempercepat pemenuhan kebutuhan sarana prasarana dasar, infrastruktur, utilitas dan aksesibilitas infrastruktur dasar yang modern, merata, berkualitas dan berkelanjutan	Masyarakat	100%	3.566.424.554,00	KELURAHAN BATU BESAR
	7.01.03.2.02.0001	Peningkatan Partisipasi Masyarakat dalam Forum Musyawarah Perencanaan Pembangunan di Kelurahan														
			Jumlah Lembaga Kemasyarakatan yang Berpartisipasi dalam Forum Musyawarah Perencanaan Pembangunan di Kelurahan				6 Lembaga Kemasyarakatan	21.861.800,00	Kota Batam, Nongsa, Batu Besar	PENDAPATAN ASLI DAERAH (PAD)	Membangun dari desa dan dari bawah untuk pertumbuhan ekonomi, pemerataan ekonomi dan pemberantasan kemiskinan.	2. Mempercepat pemenuhan kebutuhan sarana prasarana dasar, infrastruktur, utilitas dan aksesibilitas infrastruktur dasar yang modern, merata, berkualitas dan berkelanjutan	Masyarakat	6 Lembaga Kemasyarakatan	30.588.800,00	KELURAHAN BATU BESAR
	7.01.03.2.02.0002	Pembangunan Sarana dan Prasarana Kelurahan														

NO	KODE	URUSAN / BIDANG URUSAN / PROGRAM / OUTCOME / KEGIATAN / SUB KEGIATAN	INDIKATOR PROGRAM / KEGIATAN / SUB KEGIATAN	TARGET AKHIR PERIODE RENSTRA OPD	REALISASI CAPAIAN RENJA OPD TAHUN 2024	PRAKIRAAN CAPAIAN TARGET RENJA OPD TAHUN 2025	CAPAIAN KINERJA DAN KERANGKA PENDANAAN						KELOMPOK SASARAN	PRAKIRAAN MAJU RENCANA TAHUN 2027		PERANGKAT DAERAH PENANGGUNG JAWAB
							TARGET 2026	PAGU INDIKATIF (Rp)	LOKASI	SUMBER DANA	PRIORITAS			TARGET	PAGU INDIKATIF (Rp)	
											NASIONAL	DAERAH				
1	2	3	4	5	6	7	8	9	10	11	12	13	14	15	16	17
			Jumlah Sarana dan Prasarana Kelurahan yang Terbangun				31 Unit	3.758.191.400,00	Kota Batam, Nongsa, Batu Besar	PENDAPATAN ASLI DAERAH (PAD)	Membangun dari desa dan dari bawah untuk pertumbuhan ekonomi, pemerataan ekonomi dan pemberantasan kemiskinan.	2. Memperc epat pemenuhan kebutuhan sarana prasarana dasar, infra struktur, utilitas dan aksesibilita s infrastruktur dasar yang modern, merata, berkualitas dan berkelanjutan	Masyarakat	31 Unit	3.500.000.000,00	KELURAHAN BATU BESAR
	7.01.03.2.02.0003	Pemberdayaan Masyarakat di Kelurahan														
			Jumlah Pokmas dan Ormas yang Melaksanakan Pemberdayaan Masyarakat di Kelurahan				3 Pokmas / Ormas	49.403.600,00	Kota Batam, Nongsa, Batu Besar	PENDAPATAN ASLI DAERAH (PAD)	Membangun dari desa dan dari bawah untuk pertumbuhan ekonomi, pemerataan ekonomi dan pemberantasan kemiskinan.	2. Memperc epat pemenuhan kebutuhan sarana prasarana dasar, infra struktur, utilitas dan aksesibilita s infrastruktur dasar yang modern, merata, berkualitas dan berkelanjutan	Masyarakat	3 Pokmas / Ormas	35.835.754,00	KELURAHAN BATU BESAR
	7.01.03.2.06	Pemberdayaan dan Kesejahteraan Keluarga Tingkat Kecamatan dan Kelurahan	Persentase kegiatan Pemberdayaan dan Kesejahteraan Keluarga Tingkat Kecamatan dan Kelurahan yang terlaksana	-			100 %	16.287.300,00			Membangun dari desa dan dari bawah untuk pertumbuhan ekonomi, pemerataan ekonomi dan pemberantasan kemiskinan.	2. Memperc epat pemenuhan kebutuhan sarana prasarana dasar, infra struktur, utilitas dan aksesibilita s infrastruktur dasar yang modern, merata, berkualitas dan berkelanjutan	Masyarakat	100%	19.322.000,00	KELURAHAN BATU BESAR
	7.01.03.2.06.0005	Peningkatan Kesadaran Keluarga dalam Mewujudkan Rumah Sehat dan Layak Huni serta Kesadaran Hukum tentang Kepemilikan Rumah														

NO	KODE	URUSAN / BIDANG URUSAN / PROGRAM / OUTCOME / KEGIATAN / SUB KEGIATAN	INDIKATOR PROGRAM / KEGIATAN / SUB KEGIATAN	TARGET AKHIR PERIODE RENSTRA OPD	REALISASI CAPAIAN RENJA OPD TAHUN 2024	PRAKIRAAN CAPAIAN TARGET RENJA OPD TAHUN 2025	CAPAIAN KINERJA DAN KERANGKA PENDANAAN						KELOMPOK SASARAN	PRAKIRAAN MAJU RENCANA TAHUN 2027		PERANGKAT DAERAH PENANGGUNG JAWAB
							TARGET 2026	PAGU INDIKATIF (Rp)	LOKASI	SUMBER DANA	PRIORITAS			TARGET	PAGU INDIKATIF (Rp)	
											NASIONAL	DAERAH				
1	2	3	4	5	6	7	8	9	10	11	12	13	14	15	16	17
			Jumlah Keluarga yang Mengikuti Peningkatan Kesadaran Keluarga dalam Mewujudkan Rumah Sehat dan Layak Huni serta Kesadaran Hukum tentang Kepemilikan Rumah				50 Keluarga	16.287.300,00	Kota Batam, Nongsa, Batu Besar	PENDAPATAN ASLI DAERAH (PAD)	Membangun dari desa dan dari bawah untuk pertumbuhan ekonomi, pemerataan ekonomi dan pemberantasan kemiskinan.	2. Mempercepat pemenuhan kebutuhan sarana prasarana dasar, infrastruktur, utilitas dan aksesibilitas infrastruktur dasar yang modern, merata, berkualitas dan berkelanjutan	Masyarakat	50 Keluarga	19.322.000,00	KELURAHAN BATU BESAR
		KELURAHAN KABIL						**4.584.254.780,00**							**3.649.323.754,00**	
	7	**UNSUR KEWILAYAHAN**						**4.584.254.780,00**							**3.649.323.754,00**	
	7.01	**KECAMATAN**						**4.584.254.780,00**							**3.649.323.754,00**	
1,	**7.01.01**	**PROGRAM PENUNJANG URUSAN PEMERINTAHAN DAERAH KABUPATEN/KOTA**	Indeks Pelayanan Kesekretariatan PD				91.84 Nilai	**69.294.400,00**						92.84 Nilai	**63.577.200,00**	
	7.01.01.2.06	Administrasi Umum Perangkat Daerah	Persentase Pemenuhan Pelayanan Umum Perkantoran	-			100 %	27.094.400,00			Memperkuat reformasi politik, hukum dan birokrasi, serta memperkuat pencegahan dan pemberantasan korupsi, narkoba, judi, dan penyeludupan.	4. Implementasi Reformasi Birokrasi dalam rangka peningkatan pelayanan masyarakat	ASN Kelurahan Kabil	100%	21.377.200,00	KELURAHAN KABIL
	7.01.01.2.06.0001	Penyediaan Komponen Instalasi Listrik/Penerangan Bangunan Kantor														
			Jumlah Paket Komponen Instalasi Listrik/Penerangan Bangunan Kantor yang Disediakan				1 Paket	2.167.200,00	Kota Batam, Nongsa, Kabil	PENDAPATAN ASLI DAERAH (PAD)	Memperkuat reformasi politik, hukum dan birokrasi, serta memperkuat pencegahan dan	4. Implementasi Reformasi Birokrasi dalam rangka peningkatan	ASN Kelurahan Kabil	1 Paket	2.100.000,00	KELURAHAN KABIL

NO	KODE	URUSAN / BIDANG URUSAN / PROGRAM / OUTCOME / KEGIATAN / SUB KEGIATAN	INDIKATOR PROGRAM / KEGIATAN / SUB KEGIATAN	TARGET AKHIR PERIODE RENSTRA OPD	REALISASI CAPAIAN RENJA OPD TAHUN 2024	PRAKIRAAN CAPAIAN TARGET RENJA OPD TAHUN 2025	CAPAIAN KINERJA DAN KERANGKA PENDANAAN						KELOMPOK SASARAN	PRAKIRAAN MAJU RENCANA TAHUN 2027		PERANGKAT DAERAH PENANGGUNG JAWAB
							TARGET 2026	PAGU INDIKATIF (Rp)	LOKASI	SUMBER DANA	PRIORITAS			TARGET	PAGU INDIKATIF (Rp)	
											NASIONAL	DAERAH				
1	2	3	4	5	6	7	8	9	10	11	12	13	14	15	16	17
											pemberantasan korupsi, narkoba, judi, dan penyeludupan.	pelayanan masyarakat				
	7.01.01.2.06.0002	Penyediaan Peralatan dan Perlengkapan Kantor														
			Jumlah Paket Peralatan dan Perlengkapan Kantor yang Disediakan				3 Paket	7.465.500,00	Kota Batam, Nongsa, Kabil	PENDAPATAN ASLI DAERAH (PAD)	Memperkuat reformasi politik, hukum dan birokrasi, serta memperkuat pencegahan dan pemberantasan korupsi, narkoba, judi, dan penyeludupan.	4. Implementasi Reformasi Birokrasi dalam rangka peningkatan pelayanan masyarakat	ASN Kelurahan Kabil	3 Paket	5.465.500,00	KELURAHAN KABIL
	7.01.01.2.06.0004	Penyediaan Bahan Logistik Kantor														
			Jumlah Paket Bahan Logistik Kantor yang Disediakan				3 Paket	13.484.600,00	Kota Batam, Nongsa, Kabil	PENDAPATAN ASLI DAERAH (PAD)	Memperkuat reformasi politik, hukum dan birokrasi, serta memperkuat pencegahan dan pemberantasan korupsi, narkoba, judi, dan penyeludupan.	4. Implementasi Reformasi Birokrasi dalam rangka peningkatan pelayanan masyarakat	ASN Kelurahan Kabil	3 Paket	9.834.600,00	KELURAHAN KABIL
	7.01.01.2.06.0005	Penyediaan Barang Cetakan dan Penggandaan														
			Jumlah Paket Barang Cetakan dan Penggandaan yang Disediakan				2 Paket	3.977.100,00	Kota Batam, Nongsa, Kabil	PENDAPATAN ASLI DAERAH (PAD)	Memperkuat reformasi politik, hukum dan birokrasi, serta memperkuat pencegahan dan pemberantasan korupsi,	4. Implementasi Reformasi Birokrasi dalam rangka peningkatan pelayanan masyarakat	ASN Kelurahan Kabil	2 Paket	3.977.100,00	KELURAHAN KABIL

NO	KODE	URUSAN / BIDANG URUSAN / PROGRAM / OUTCOME / KEGIATAN / SUB KEGIATAN	INDIKATOR PROGRAM / KEGIATAN / SUB KEGIATAN	TARGET AKHIR PERIODE RENSTRA OPD	REALISASI CAPAIAN RENJA OPD TAHUN 2024	PRAKIRAAN CAPAIAN TARGET RENJA OPD TAHUN 2025	CAPAIAN KINERJA DAN KERANGKA PENDANAAN						KELOMPOK SASARAN	PRAKIRAAN MAJU RENCANA TAHUN 2027		PERANGKAT DAERAH PENANGGUNG JAWAB
							TARGET 2026	PAGU INDIKATIF (Rp)	LOKASI	SUMBER DANA	PRIORITAS			TARGET	PAGU INDIKATIF (Rp)	
											NASIONAL	DAERAH				
1	2	3	4	5	6	7	8	9	10	11	12	13	14	15	16	17
											narkoba, judi, dan penyeludupan.					
	7.01.01.2.08	Penyediaan Jasa Penunjang Urusan Pemerintahan Daerah	Persentase realisasi penyediaan jasa penunjang sesuai perencanaan	-			100 %	42.200.000,00			Memperkuat reformasi politik, hukum dan birokrasi, serta memperkuat pencegahan dan pemberantasan korupsi, narkoba, judi, dan penyeludupan.	4. Implementasi Reformasi Birokrasi dalam rangka peningkatan pelayanan masyarakat	ASN Kelurahan Kabil	100%	42.200.000,00	KELURAHAN KABIL
	7.01.01.2.08.0002	Penyediaan Jasa Komunikasi, Sumber Daya Air dan Listrik														
			Jumlah Laporan Penyediaan Jasa Komunikasi, Sumber Daya Air dan Listrik yang Disediakan				12 Laporan	41.600.000,00	Kota Batam, Nongsa, Kabil	PENDAPATAN ASLI DAERAH (PAD)	Memperkuat reformasi politik, hukum dan birokrasi, serta memperkuat pencegahan dan pemberantasan korupsi, narkoba, judi, dan penyeludupan.	4. Implementasi Reformasi Birokrasi dalam rangka peningkatan pelayanan masyarakat	ASN Kelurahan Kabil		41.600.000,00	KELURAHAN KABIL
	7.01.01.2.08.0004	Penyediaan Jasa Pelayanan Umum Kantor														
			Jumlah Laporan Penyediaan Jasa Pelayanan Umum Kantor yang Disediakan				12 Laporan	600.000,00	Kota Batam, Nongsa, Kabil	PENDAPATAN ASLI DAERAH (PAD)	Memperkuat reformasi politik, hukum dan birokrasi, serta memperkuat pencegahan dan pemberantasan korupsi, narkoba, judi, dan pe	4. Implementasi Reformasi Birokrasi dalam rangka peningkatan pelayanan masyarakat	ASN Kelurahan Kabil	12 Laporan	600.000,00	KELURAHAN KABIL

NO	KODE	URUSAN / BIDANG URUSAN / PROGRAM / OUTCOME / KEGIATAN / SUB KEGIATAN	INDIKATOR PROGRAM / KEGIATAN / SUB KEGIATAN	TARGET AKHIR PERIODE RENSTRA OPD	REALISASI CAPAIAN RENJA OPD TAHUN 2024	PRAKIRAAN CAPAIAN TARGET RENJA OPD TAHUN 2025	CAPAIAN KINERJA DAN KERANGKA PENDANAAN						KELOMPOK SASARAN	PRAKIRAAN MAJU RENCANA TAHUN 2027		PERANGKAT DAERAH PENANGGUNG JAWAB
							TARGET 2026	PAGU INDIKATIF (Rp)	LOKASI	SUMBER DANA	PRIORITAS			TARGET	PAGU INDIKATIF (Rp)	
											NASIONAL	DAERAH				
1	2	3	4	5	6	7	8	9	10	11	12	13	14	15	16	17
											nyeludupan .					
2,	**7.01.03**	**PROGRAM PEMBERDAYAAN MASYARAKAT DESA DAN KELURAHAN**	Persentase Tingkat Partisipasi Kelembagaan Masyarakat (RT,RW, LPM, PKK, Posyandu, Karang Taruna) Pada Pembangunan Tingkat Kecamatan Nongsa				39.02%	**4.514.960.380,00**						41 .05%	**3.585.746.554,00**	
	7.01.03.2.02	Kegiatan Pemberdayaan Kelurahan	Persentase kegiatan Pemberdayaan Kelurahan yang terlaksana	-			100 %	4.498.673.080,00			Membangun dari desa dan dari bawah untuk pertumbuhan ekonomi, pemerataan ekonomi dan pemberantasan kemiskinan.	2. Mempercepat pemenuhan kebutuhan sarana prasarana dasar, infrastruktur, utilitas dan aksesibilitas infrastruktur dasar yang modern, merata, berkualitas dan berkelanjutan	Masyarakat	100%	3.566.424.554,00	KELURAHAN KABIL
	7.01.03.2.02.0001	Peningkatan Partisipasi Masyarakat dalam Forum Musyawarah Perencanaan Pembangunan di Kelurahan														
			Jumlah Lembaga Kemasyarakatan yang Berpartisipasi dalam Forum Musyawarah Perencanaan Pembangunan di Kelurahan				6 Lembaga Kemasyarakatan	21.861.800,00	Kota Batam, Nongsa, Kabil	PENDAPATAN ASLI DAERAH (PAD)	Membangun dari desa dan dari bawah untuk pertumbuhan ekonomi, pemerataan ekonomi dan pemberantasan kemiskinan.	2. Mempercepat pemenuhan kebutuhan sarana prasarana dasar, infrastruktur, utilitas dan aksesibilitas infrastruktur dasar yang modern, merata, berkualitas dan berkelanjutan	Masyarakat	6 Lembaga Kemasyarakatan	30.588.800,00	KELURAHAN KABIL
	7.01.03.2.02.0002	Pembangunan Sarana dan Prasarana Kelurahan														

NO	KODE	URUSAN / BIDANG URUSAN / PROGRAM / OUTCOME / KEGIATAN / SUB KEGIATAN	INDIKATOR PROGRAM / KEGIATAN / SUB KEGIATAN	TARGET AKHIR PERIODE RENSTRA OPD	REALISASI CAPAIAN RENJA OPD TAHUN 2024	PRAKIRAAN CAPAIAN TARGET RENJA OPD TAHUN 2025	CAPAIAN KINERJA DAN KERANGKA PENDANAAN						KELOMPOK SASARAN	PRAKIRAAN MAJU RENCANA TAHUN 2027		PERANGKAT DAERAH PENANGGUNG JAWAB
							TARGET 2026	PAGU INDIKATIF (Rp)	LOKASI	SUMBER DANA	PRIORITAS			TARGET	PAGU INDIKATIF (Rp)	
											NASIONAL	DAERAH				
1	2	3	4	5	6	7	8	9	10	11	12	13	14	15	16	17
			Jumlah Sarana dan Prasarana Kelurahan yang Terbangun				35 Unit	4.425.007.680,00	Kota Batam, Nongsa, Kabil	PENDAPATAN ASLI DAERAH (PAD)	Membangun dari desa dan dari bawah untuk pertumbuhan ekonomi, pemerataan ekonomi dan pemberantasan kemiskinan.	2. Memperc epat pemenuhan kebutuhan sarana prasarana dasar, infra struktur, utilitas dan aksesibilita s infrastruktur dasar yang modern, merata, berkualitas dan berkelanjutan	Masyarakat	35 Unit	3.500.000.000,00	KELURAHAN KABIL
	7.01.03.2.02.0003	Pemberdayaan Masyarakat di Kelurahan														
			Jumlah Pokmas dan Ormas yang Melaksanakan Pemberdayaan Masyarakat di Kelurahan				3 Pokmas / Ormas	51.803.600,00	Kota Batam, Nongsa, Kabil	PENDAPATAN ASLI DAERAH (PAD)	Membangun dari desa dan dari bawah untuk pertumbuhan ekonomi, pemerataan ekonomi dan pemberantasan kemiskinan.	2. Memperc epat pemenuhan kebutuhan sarana prasarana dasar, infra struktur, utilitas dan aksesibilita s infrastruktur dasar yang modern, merata, berkualitas dan berkelanjutan	Masyarakat	3 Pokmas / Ormas	35.835.754,00	KELURAHAN KABIL
	7.01.03.2.06	Pemberdayaan dan Kesejahteraan Keluarga Tingkat Kecamatan dan Kelurahan	Persentase kegiatan Pemberdayaan dan Kesejahteraan Keluarga Tingkat Kecamatan dan Kelurahan yang terlaksana	-			100 %	16.287.300,00			Membangun dari desa dan dari bawah untuk pertumbuhan ekonomi, pemerataan ekonomi dan pemberantasan kemiskinan.	2. Memperc epat pemenuhan kebutuhan sarana prasarana dasar, infra struktur, utilitas dan aksesibilita s infrastruktur dasar yang modern, merata, berkualitas dan berkelanjutan	Masyarakat	100%	19.322.000,00	KELURAHAN KABIL
	7.01.03.2.06.0005	Peningkatan Kesadaran Keluarga dalam Mewujudkan Rumah Sehat dan Layak Huni serta Kesadaran Hukum tentang Kepemilikan Rumah														

NO	KODE	URUSAN / BIDANG URUSAN / PROGRAM / OUTCOME / KEGIATAN / SUB KEGIATAN	INDIKATOR PROGRAM / KEGIATAN / SUB KEGIATAN	TARGET AKHIR PERIODE RENSTRA OPD	REALISASI CAPAIAN RENJA OPD TAHUN 2024	PRAKIRAAN CAPAIAN TARGET RENJA OPD TAHUN 2025	CAPAIAN KINERJA DAN KERANGKA PENDANAAN						KELOMPOK SASARAN	PRAKIRAAN MAJU RENCANA TAHUN 2027		PERANGKAT DAERAH PENANGGUNG JAWAB
							TARGET 2026	PAGU INDIKATIF (Rp)	LOKASI	SUMBER DANA	PRIORITAS			TARGET	PAGU INDIKATIF (Rp)	
											NASIONAL	DAERAH				
1	2	3	4	5	6	7	8	9	10	11	12	13	14	15	16	17
			Jumlah Keluarga yang Mengikuti Peningkatan Kesadaran Keluarga dalam Mewujudkan Rumah Sehat dan Layak Huni serta Kesadaran Hukum tentang Kepemilikan Rumah				50 Keluarga	16.287.300,00	Kota Batam, Nongsa, Kabil	PENDAPATAN ASLI DAERAH (PAD)	Membangun dari desa dan dari bawah untuk pertumbuhan ekonomi, pemerataan ekonomi dan pemberantasan kemiskinan.	2. Mempercepat pemenuhan kebutuhan sarana prasarana dasar, infrastruktur, utilitas dan aksesibilitas infrastruktur dasar yang modern, merata, berkualitas dan berkelanjutan	Masyarakat	50 Keluarga	19.322.000,00	KELURAHAN KABIL
		KELURAHAN NGENANG						**879.702.603,44**							**1.819.978.919,00**	
	7	**UNSUR KEWILAYAHAN**						**879.702.603,44**							**1.819.978.919,00**	
	7.01	**KECAMATAN**						**879.702.603,44**							**1.819.978.919,00**	
1,	**7.01.01**	**PROGRAM PENUNJANG URUSAN PEMERINTAHAN DAERAH KABUPATEN/KOTA**	Indeks Pelayanan Kesekretariatan PD				91.84 Nilai	**44.674.400,00**						92.84 Nilai	**38.957.200,00**	
	7.01.01.2.06	Administrasi Umum Perangkat Daerah	Persentase Pemenuhan Pelayanan Umum Perkantoran	-			100 %	27.094.400,00			Memperkuat reformasi politik, hukum dan birokrasi, serta memperkuat pencegahan dan pemberantasan korupsi, narkoba, judi, dan penyeludupan.	4. Implementasi Reformasi Birokrasi dalam rangka peningkatan pelayanan masyarakat	ASN Kelurahan Ngenang	100%	21.377.200,00	KELURAHAN NGENANG
	7.01.01.2.06.0001	Penyediaan Komponen Instalasi Listrik/Penerangan Bangunan Kantor														

NO	KODE	URUSAN / BIDANG URUSAN / PROGRAM / OUTCOME / KEGIATAN / SUB KEGIATAN	INDIKATOR PROGRAM / KEGIATAN / SUB KEGIATAN	TARGET AKHIR PERIODE RENSTRA OPD	REALISASI CAPAIAN RENJA OPD TAHUN 2024	PRAKIRAAN CAPAIAN TARGET RENJA OPD TAHUN 2025	CAPAIAN KINERJA DAN KERANGKA PENDANAAN						KELOMPOK SASARAN	PRAKIRAAN MAJU RENCANA TAHUN 2027		PERANGKAT DAERAH PENANGGUNG JAWAB
							TARGET 2026	PAGU INDIKATIF (Rp)	LOKASI	SUMBER DANA	PRIORITAS			TARGET	PAGU INDIKATIF (Rp)	
											NASIONAL	DAERAH				
1	2	3	4	5	6	7	8	9	10	11	12	13	14	15	16	17
			Jumlah Paket Komponen Instalasi Listrik/Penerangan Bangunan Kantor yang Disediakan				1 Paket	2.167.200,00	Kota Batam, Nongsa, Ngenang	PENDAPATAN ASLI DAERAH (PAD)	Memperkuat reformasi politik, hukum dan birokrasi, serta memperkuat pencegahan dan pemberantasan korupsi, narkoba, judi, dan penyeludupan.	4. Implementasi Reformasi Birokrasi dalam rangka peningkatan pelayanan masyarakat	ASN Kelurahan Ngenang	1 paket	2.100.000,00	KELURAHAN NGENANG
	7.01.01.2.06.0002	Penyediaan Peralatan dan Perlengkapan Kantor														
			Jumlah Paket Peralatan dan Perlengkapan Kantor yang Disediakan				3 Paket	7.465.500,00	Kota Batam, Nongsa, Ngenang	PENDAPATAN ASLI DAERAH (PAD)	Memperkuat reformasi politik, hukum dan birokrasi, serta memperkuat pencegahan dan pemberantasan korupsi, narkoba, judi, dan penyeludupan.	4. Implementasi Reformasi Birokrasi dalam rangka peningkatan pelayanan masyarakat	ASN Kelurahan Ngenang	3 Paket	5.465.500,00	KELURAHAN NGENANG
	7.01.01.2.06.0004	Penyediaan Bahan Logistik Kantor														
			Jumlah Paket Bahan Logistik Kantor yang Disediakan				3 Paket	13.484.600,00	Kota Batam, Nongsa, Ngenang	PENDAPATAN ASLI DAERAH (PAD)	Memperkuat reformasi politik, hukum dan birokrasi, serta memperkuat pencegahan dan pemberantasan korupsi, narkoba, judi, dan penyeludupan.	4. Implementasi Reformasi Birokrasi dalam rangka peningkatan pelayanan masyarakat	ASN Kelurahan Ngenang	3 paket	9.834.600,00	KELURAHAN NGENANG
	7.01.01.2.06.0005	Penyediaan Barang Cetakan dan Penggandaan														

NO	KODE	URUSAN / BIDANG URUSAN / PROGRAM / OUTCOME / KEGIATAN / SUB KEGIATAN	INDIKATOR PROGRAM / KEGIATAN / SUB KEGIATAN	TARGET AKHIR PERIODE RENSTRA OPD	REALISASI CAPAIAN RENJA OPD TAHUN 2024	PRAKIRAAN CAPAIAN TARGET RENJA OPD TAHUN 2025	CAPAIAN KINERJA DAN KERANGKA PENDANAAN						KELOMPOK SASARAN	PRAKIRAAN MAJU RENCANA TAHUN 2027		PERANGKAT DAERAH PENANGGUNG JAWAB
							TARGET 2026	PAGU INDIKATIF (Rp)	LOKASI	SUMBER DANA	PRIORITAS			TARGET	PAGU INDIKATIF (Rp)	
											NASIONAL	DAERAH				
1	2	3	4	5	6	7	8	9	10	11	12	13	14	15	16	17
			Jumlah Paket Barang Cetakan dan Penggandaan yang Disediakan				2 Paket	3.977.100,00	Kota Batam, Nongsa, Ngenang	PENDAPATAN ASLI DAERAH (PAD)	Memperkuat reformasi politik, hukum dan birokrasi, serta memperkuat pencegahan dan pemberantasan korupsi, narkoba, judi, dan penyeludupan.	4. Implementasi Reformasi Birokrasi dalam rangka peningkatan pelayanan masyarakat	ASN Kelurahan Ngenang	2 Paket	3.977.100,00	KELURAHAN NGENANG
	7.01.01.2.08	Penyediaan Jasa Penunjang Urusan Pemerintahan Daerah	Persentase realisasi penyediaan jasa penunjang sesuai perencanaan	-			100 %	17.580.000,00			Memperkuat reformasi politik, hukum dan birokrasi, serta memperkuat pencegahan dan pemberantasan korupsi, narkoba, judi, dan penyeludupan.	4. Implementasi Reformasi Birokrasi dalam rangka peningkatan pelayanan masyarakat	ASN Kelurahan Ngenang	100%	17.580.000,00	KELURAHAN NGENANG
	7.01.01.2.08.0002	Penyediaan Jasa Komunikasi, Sumber Daya Air dan Listrik														
			Jumlah Laporan Penyediaan Jasa Komunikasi, Sumber Daya Air dan Listrik yang Disediakan				12 Laporan	17.580.000,00	Kota Batam, Nongsa, Ngenang	PENDAPATAN ASLI DAERAH (PAD)	Memperkuat reformasi politik, hukum dan birokrasi, serta memperkuat pencegahan dan pemberantasan korupsi, narkoba, judi, dan penyeludupan.	4. Implementasi Reformasi Birokrasi dalam rangka peningkatan pelayanan masyarakat	ASN Kelurahan Ngenang	12 Laporan	17.580.000,00	KELURAHAN NGENANG
2,	**7.01.03**	**PROGRAM PEMBERDAYAAN MASYARAKAT DESA DAN KELURAHAN**	Persentase Tingkat Partisipasi Kelembagaan Masyarakat (RT,RW, LPM, PKK, Posyandu, Karang Taruna) Pada Pembangunan Tingkat Kecamatan Nongsa				39.02%	**835.028.203,44**						41.05%	**1.781.021.719,00**	

NO	KODE	URUSAN / BIDANG URUSAN / PROGRAM / OUTCOME / KEGIATAN / SUB KEGIATAN	INDIKATOR PROGRAM / KEGIATAN / SUB KEGIATAN	TARGET AKHIR PERIODE RENSTRA OPD	REALISASI CAPAIAN RENJA OPD TAHUN 2024	PRAKIRAAN CAPAIAN TARGET RENJA OPD TAHUN 2025	CAPAIAN KINERJA DAN KERANGKA PENDANAAN						KELOMPOK SASARAN	PRAKIRAAN MAJU RENCANA TAHUN 2027		PERANGKAT DAERAH PENANGGUNG JAWAB
							TARGET 2026	PAGU INDIKATIF (Rp)	LOKASI	SUMBER DANA	PRIORITAS			TARGET	PAGU INDIKATIF (Rp)	
											NASIONAL	DAERAH				
1	2	3	4	5	6	7	8	9	10	11	12	13	14	15	16	17
	7.01.03.2.02	Kegiatan Pemberdayaan Kelurahan	Persentase kegiatan Pemberdayaan Kelurahan yang terlaksana	-			100 %	818.740.903,44			Membangun dari desa dan dari bawah untuk pertumbuhan ekonomi, pemerataan ekonomi dan pemberantasan kemiskinan.	2. Memperc epat pemenuhan kebutuhan sarana prasarana dasar, infra struktur, utilitas dan aksesibilita s infrastruktu r dasar yang modern, merata, berkualitas dan berkela njutan	Masyarakat	100%	1.761.699.719,00	KELURAHAN NGENANG
	7.01.03.2.02.0001	Peningkatan Partisipasi Masyarakat dalam Forum Musyawarah Perencanaan Pembangunan di Kelurahan														
			Jumlah Lembaga Kemasyarakatan yang Berpartisipasi dalam Forum Musyawarah Perencanaan Pembangunan di Kelurahan				6 Lembaga Kemasyarakatan	17.536.800,00	Kota Batam, Nongsa, Ngenang	PENDAPATAN ASLI DAERAH (PAD)	Membangun dari desa dan dari bawah untuk pertumbuhan ekonomi, pemerataan ekonomi dan pemberantasan kemiskinan.	2. Memperc epat pemenuhan kebutuhan sarana prasarana dasar, infra struktur, utilitas dan aksesibilita s infrastruktu r dasar yang modern, merata, berkualitas dan berkela njutan	Masyarakat	6 Lembaga Kemasyarakatan	30.588.800,00	KELURAHAN NGENANG
	7.01.03.2.02.0002	Pembangunan Sarana dan Prasarana Kelurahan														
			Jumlah Sarana dan Prasarana Kelurahan yang Terbangun				5 Unit	771.825.503,44	Kota Batam, Nongsa, Ngenang	PENDAPATAN ASLI DAERAH (PAD)	Membangun dari desa dan dari bawah untuk pertumbuhan ekonomi, pemerataan ekonomi dan pemberantasan kemiskinan.	2. Memperc epat pemenuhan kebutuhan sarana prasarana dasar, infra struktur, utilitas dan aksesibilita s infrastruktu r dasar yang modern, merata, berkualitas dan berkela njutan	Masyarakat	5 Unit	1.695.275.165,00	KELURAHAN NGENANG

NO	KODE	URUSAN / BIDANG URUSAN / PROGRAM / OUTCOME / KEGIATAN / SUB KEGIATAN	INDIKATOR PROGRAM / KEGIATAN / SUB KEGIATAN	TARGET AKHIR PERIODE RENSTRA OPD	REALISASI CAPAIAN RENJA OPD TAHUN 2024	PRAKIRAAN CAPAIAN TARGET RENJA OPD TAHUN 2025	CAPAIAN KINERJA DAN KERANGKA PENDANAAN						KELOMPOK SASARAN	PRAKIRAAN MAJU RENCANA TAHUN 2027		PERANGKAT DAERAH PENANGGUNG JAWAB
							TARGET 2026	PAGU INDIKATIF (Rp)	LOKASI	SUMBER DANA	PRIORITAS			TARGET	PAGU INDIKATIF (Rp)	
											NASIONAL	DAERAH				
1	2	3	4	5	6	7	8	9	10	11	12	13	14	15	16	17
	7.01.03.2.02.0003	Pemberdayaan Masyarakat di Kelurahan														
			Jumlah Pokmas dan Ormas yang Melaksanakan Pemberdayaan Masyarakat di Kelurahan				3 Pokmas / Ormas	29.378.600,00	Kota Batam, Nongsa, Ngenang	PENDAPATAN ASLI DAERAH (PAD)	Membangun dari desa dan dari bawah untuk pertumbuhan ekonomi, pemerataan ekonomi dan pemberantasan kemiskinan.	2. Memperc epat pemenuhan kebutuhan sarana prasarana dasar, infra struktur, utilitas dan aksesibilita s infrastruktu r dasar yang modern, merata, berkualitas dan berkela njutan	Masyarakat	3 Pokmas / Ormas	35.835.754,00	KELURAHAN NGENANG
	7.01.03.2.06	Pemberdayaan dan Kesejahteraan Keluarga Tingkat Kecamatan dan Kelurahan	Persentase kegiatan Pemberdayaan dan Kesejahteraan Keluarga Tingkat Kecamatan dan Kelurahan yang terlaksana	-			100 %	16.287.300,00			-	2. Memperc epat pemenuhan kebutuhan sarana prasarana dasar, infra struktur, utilitas dan aksesibilita s infrastruktu r dasar yang modern, merata, berkualitas dan berkela njutan	Masyarakat	-	19.322.000,00	KELURAHAN NGENANG
	7.01.03.2.06.0005	Peningkatan Kesadaran Keluarga dalam Mewujudkan Rumah Sehat dan Layak Huni serta Kesadaran Hukum tentang Kepemilikan Rumah														

NO	KODE	URUSAN / BIDANG URUSAN / PROGRAM / OUTCOME / KEGIATAN / SUB KEGIATAN	INDIKATOR PROGRAM / KEGIATAN / SUB KEGIATAN	TARGET AKHIR PERIODE RENSTRA OPD	REALISASI CAPAIAN RENJA OPD TAHUN 2024	PRAKIRAAN CAPAIAN TARGET RENJA OPD TAHUN 2025	CAPAIAN KINERJA DAN KERANGKA PENDANAAN						KELOMPOK SASARAN	PRAKIRAAN MAJU RENCANA TAHUN 2027		PERANGKAT DAERAH PENANGGUNG JAWAB
							TARGET 2026	PAGU INDIKATIF (Rp)	LOKASI	SUMBER DANA	PRIORITAS			TARGET	PAGU INDIKATIF (Rp)	
											NASIONAL	DAERAH				
1	2	3	4	5	6	7	8	9	10	11	12	13	14	15	16	17
			Jumlah Keluarga yang Mengikuti Peningkatan Kesadaran Keluarga dalam Mewujudkan Rumah Sehat dan Layak Huni serta Kesadaran Hukum tentang Kepemilikan Rumah				25 Keluarga	16.287.300,00	Kota Batam, Nongsa, Ngenang	PENDAPATAN ASLI DAERAH (PAD)	-	2. Mempercepat pemenuhan kebutuhan sarana prasarana dasar, infra struktur, utilitas dan aksesibilita s infrastruktur dasar yang modern, merata, berkualitas dan berkelanjutan	Masyarakat		19.322.000,00	KELURAHAN NGENANG
	J U M L A H							**34.918.553.150,00**							**34.927.546.650,00**	

BAB V
PENUTUP

Rencana Kerja Kecamatan Nongsa Kota Batam merupakan dokumen rencana resmi daerah yang dipersyaratkan untuk mengarahkan program dan kegiatan Kecamatan Nongsa Kota Batam pada Tahun 2026 khususnya dan pembangunan tahunan daerah pada umumnya, serta didasarkan pada lintas program melalui mekanisme yang partisipatif, transparan, akuntabel, efektif dan efisien dalam rangka mewujudkan visi dan misi Kota Batam yang menjadi tanggung jawab Kecamatan Nongsa Kota Batam.

Sebagai dokumen rencana resmi daerah, diharapkan Rencana Kerja Kecamatan Nongsa Kota Batam Tahun 2026 dapat dipedomani dan direalisasikan oleh aparatur pelaksana program/kegiatan dengan tetap memperhatikan prinsip efektifitas, akuntabilitas dan efisiensi kinerja, baik dari segi fisik maupun penganggarannya.

5.1 Catatan Penting

Renja Kecamatan Nongsa Kota Batam Tahun 2026 merupakan dokumen perencanaan Perangkat Daerah untuk periode 1 (satu) Tahun. Renja Kecamatan Nongsa Kota Batam Tahun 2026 disusun dengan mengacu pada Rencana Kerja Pemerintah Daerah (RKPD) Kota Batam Tahun 2026 dan berpedoman pada Rencana Strategis Kecamatan Nongsa Tahun 2025 - 2029 serta berfungsi sebagai panduan pelaksanaan program dan kegiatan tahun 2026, perencanaan teknis operasional tahunan yang disusun berdasarkan arah kebijakan RPJMD Kota Batam Tahun 2025 – 2029.

Kecamatan Nongsa Kota Batam Tahun 2026 memuat program, kegiatan, sub kegiatan, lokasi kegiatan, indikator kinerja program, kegiatan dan sub kegiatan, kelompok sasaran dan pendanaan. Renja Kecamatan Nongsa Kota Batam Tahun 2026 terdiri atas 5 program, 13 kegiatan dan 35 sub kegiatan. Dokumen Renja ini selanjutnya menjadi pedoman bagi Kecamatan Nongsa dalam menyusun Rencana Kerja dan Anggaran (RKA) Tahun Anggaran 2026.

Jika dalam proses perkembangannya pelaksanaan program/kegiatan terjadi perubahan disebabkan adanya perubahan seperti: kerangka ekonomi dan keuangan daerah, target sasaran pembangunan daerah, prioritas pembangunan daerah, penambahan dan/atau pengurangan program dan kegiatan perangkat daerah, dan target kinerja

penyelenggaraan pemerintahan daerah sebagaimana dasar Perubahan RKPD Tahun 2025, maka akan dilakukan perubahan Renja Tahun 2025.

5.2 Kaidah-kaidah Pelaksanaan

Penyusunan program dan kegiatan pembangunan di dalam Renja ini bertujuan untuk meningkatkan perencanaan pembangunan yang berkualitas. Program dan kegiatan yang direncanakan bertujuan untuk mencapai sasaran-sasaran strategis yang tertuang dalam Renstra Kecamatan Nongsa Kota Batam Tahun 2025 – 2029, yang di dalam pelaksanaannya harus menerapkan prinsip-prinsip efisiensi, efektivitas, transparansi, akuntabilitas dan partisipasi. Beberapa kaidah-kaidah pelaksanaannya adalah sebagai berikut:

1. Renja Perangkat Daerah menjadi dasar bagi pelaksanaan perencanaan pembangunan Tahun 2026 yang dalam proses penyusunannya harus memperhatikan/mempedomani hasil evaluasi Renja Perangkat Daerah tahun lalu, dan hasil evaluasi hasil Renja Perangkat Daerah tahun berjalan dan dokumen-dokumen perencanaan yang ada di atasnya diantaranya (RPJMN, RKPD Provinsi, RPJPD Kota, RPJMD Kota, RKPD Kota Batam dan Renstra Perangkat Daerah.
2. Renja Kecamatan Nongsa Kota Batam Tahun 2026 adalah dokumen perencanaan tahunan Perangkat Daerah yang menjadi dasar dalam sinkronisasi dan sinergitas pelaksanaan setiap program dan kegiatan baik yang bersumber dari APBD Kota, APBD Provinsi maupun yang bersumber dari APBN

5.3 Rencana Tindak Lanjut

Program dan kegiatan pada Renja Kecamatan Nongsa Tahun 2026 yang direncanakan merupakan prioritas dalam rangka mendukung tercapainya visi dan misi pembangunan daerah jangka menengah, maka diperlukan langkah-langkah sebagai berikut:

1. Penyusunan dan penetapan dokumen perencanaan harus tepat waktu sesuai amanat peraturan perundangan yang berlaku;
2. Peningkatan pemahaman dan komitmen seluruh aparatur Pemerintah Kota Batam terhadap perencanaan dan pelaksanaan seluruh program, kegiatan dan sub kegiatan yang telah ditetapkan dalam Renja Tahun 2026 dengan efektif dan efisien;
3. Adanya peningkatan kapasitas SDM aparatur untuk melaksanakan tugas yang semakin komplek dengan upaya melalui pendidikan

formal, bimtek, pelatihan, seminar serta kegiatan lainnya yang menunjang peningkatan kinerja aparatur baik melalui luring maupun daring;

4. Dalam menjamin konsistensi, sinergitas, harmonisasi, integrasi, efektivitas dan efisiensi pelaksanaan program dan kegiatan Kecamatan Nongsa Kota Batam, maka seluruh aparatur Kecamatan Nongsa Kota Batam secara berjenjang, bertanggung jawab dan wajib melakukan pengawasan dan pengendalian pelaksanaan Renja Tahun 2026.

Demikian Rencana Kerja Kecamatan Nongsa Kota Batam Tahun 2026 yang telah kami susun, semoga dapat bermanfaat bagi peningkatan kinerja Kecamatan Nongsa Kota Batam dalam pelayanan kepada masyarakat.

WALI KOTA BATAM

AMSAKAR ACHMAD